Stihl
FS 160

Rozkres je dokumentace výrobce (© příslušný výrobce) a slouží k identifikaci dílů. Pro výběr dílu se vždy řiďte katalogovým číslem.

Carter, Cylindre

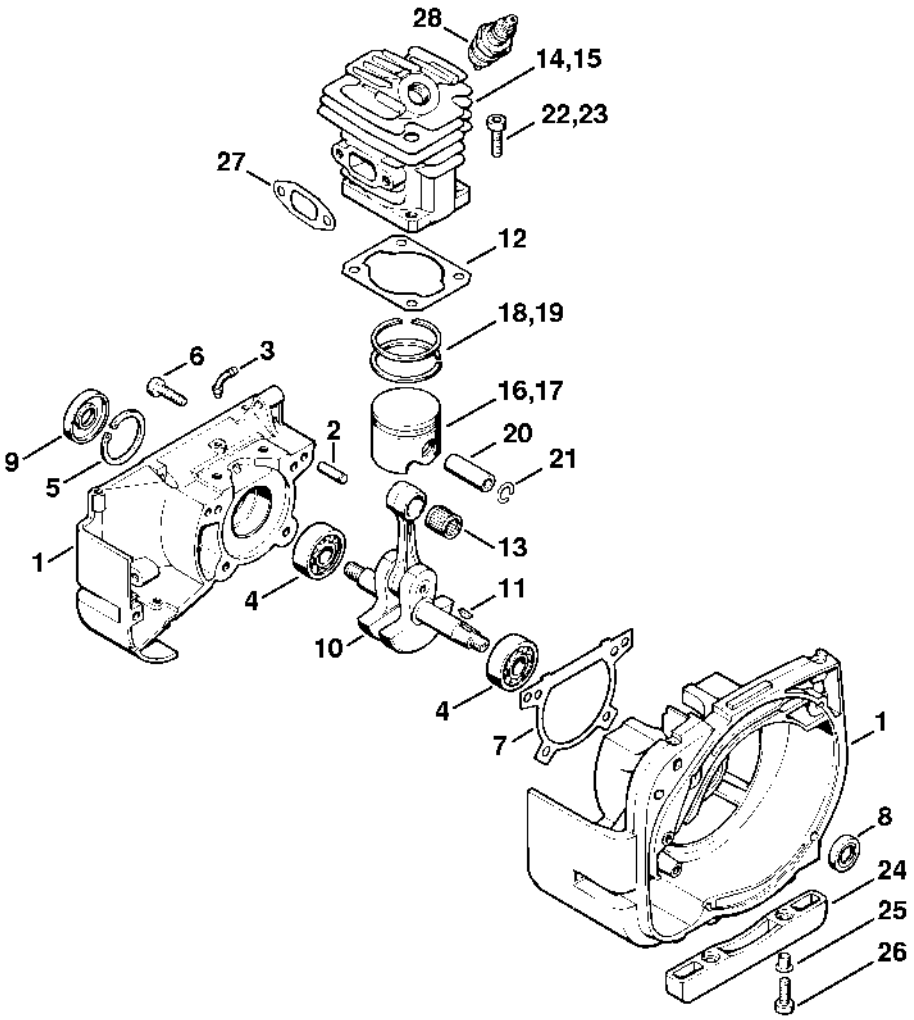

Dispositif de lancement

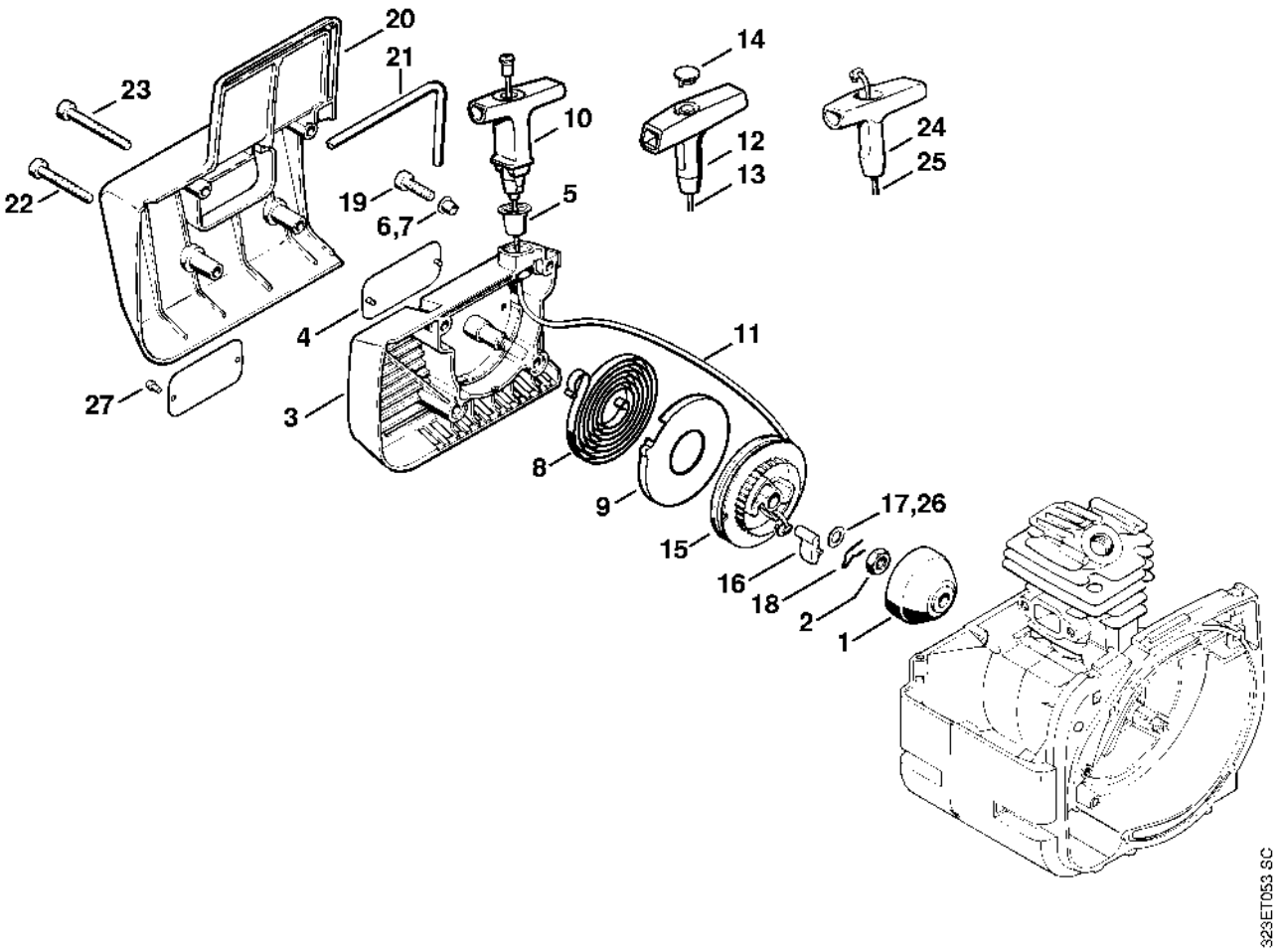

Dispositif d'allumage, Embrayage

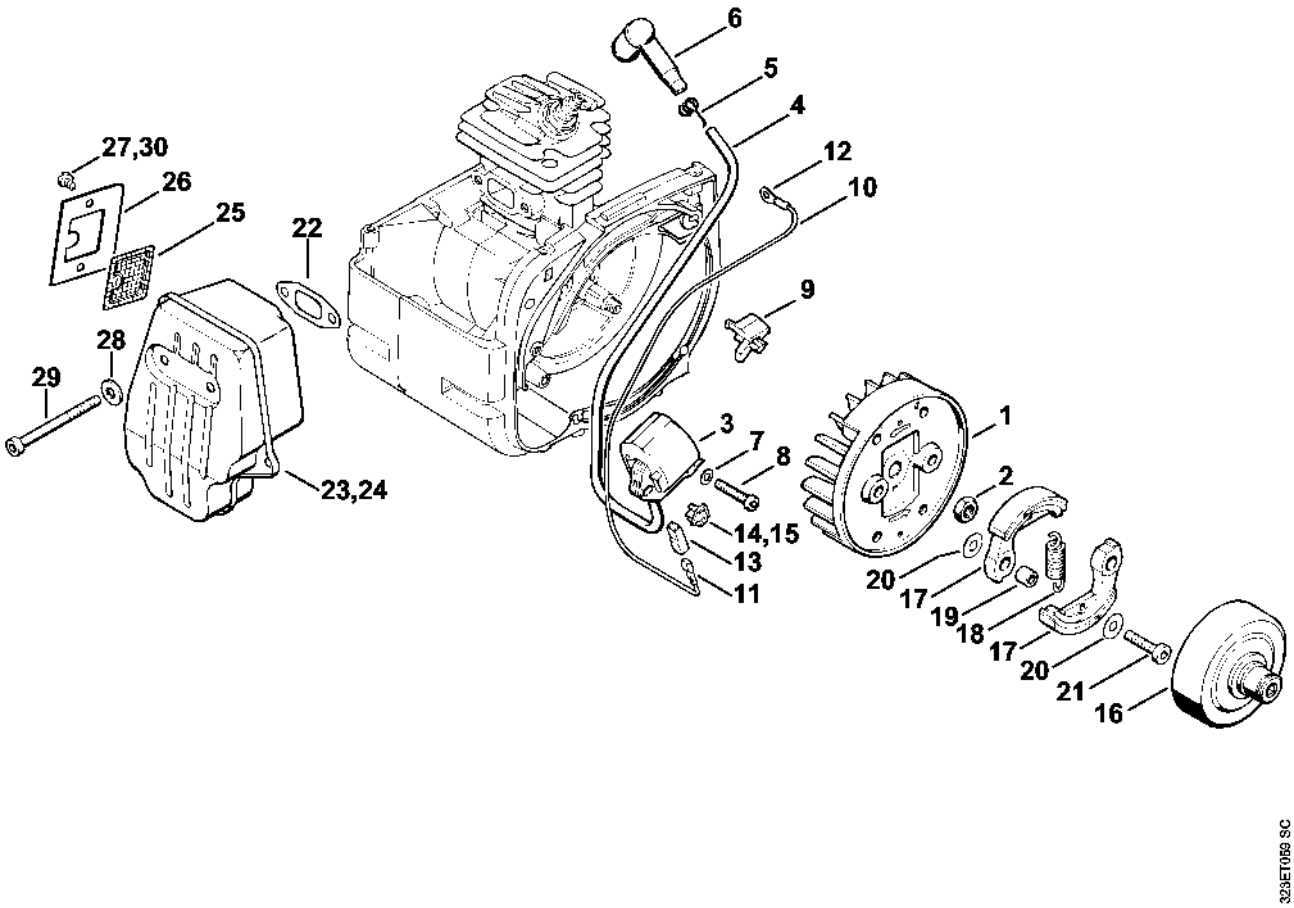

Dispositif d'allumage, Embrayage

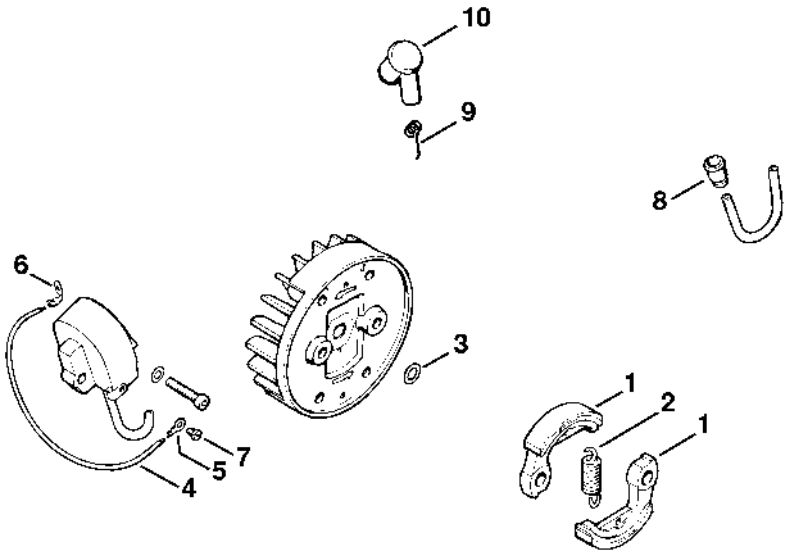

323ET039 SC

Carter de réservoir

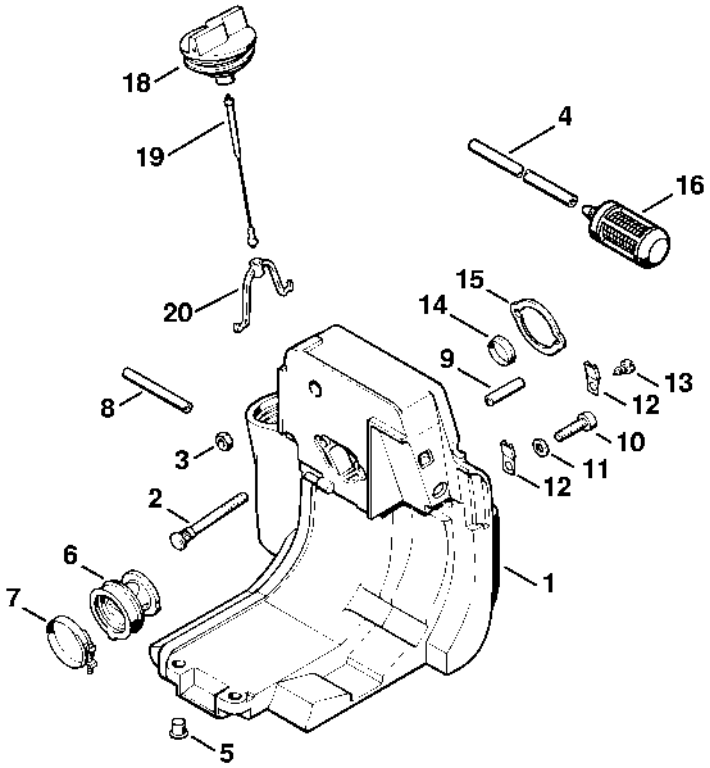

323ET041 SC

Filtre à air

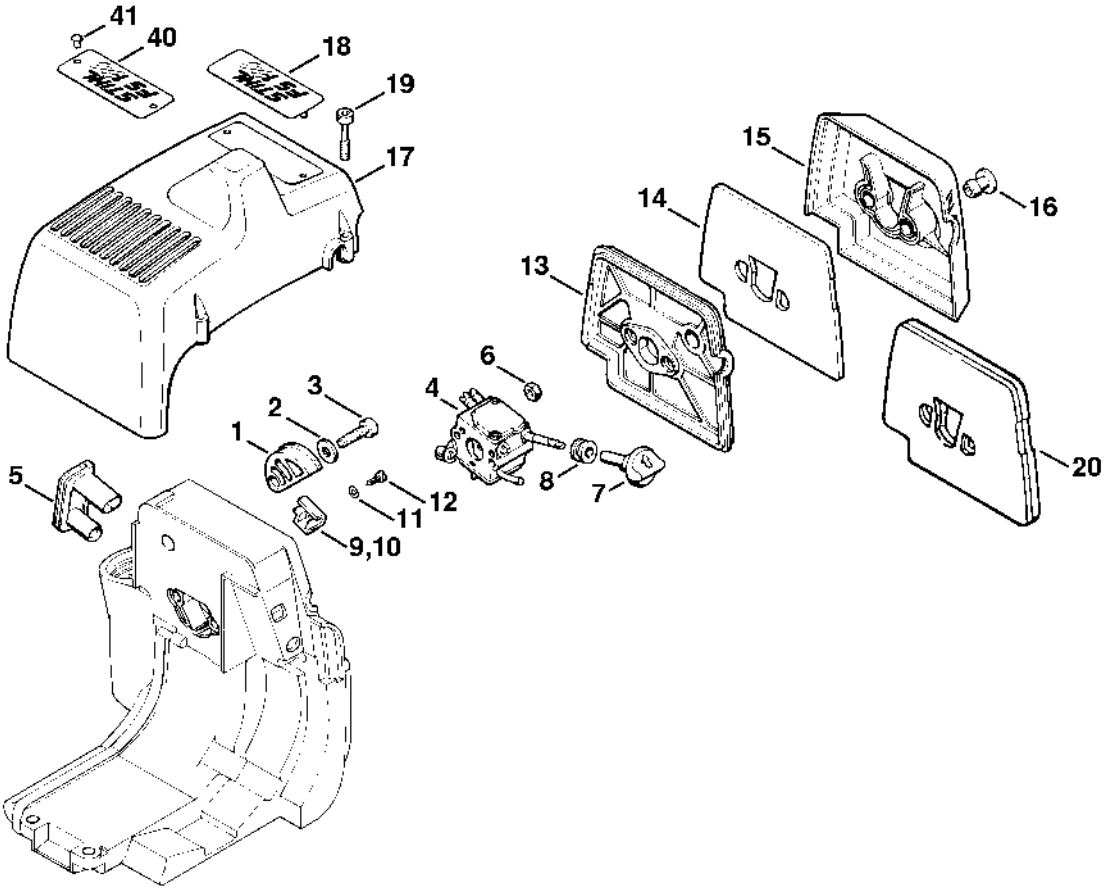

Carburateur C1S-S3

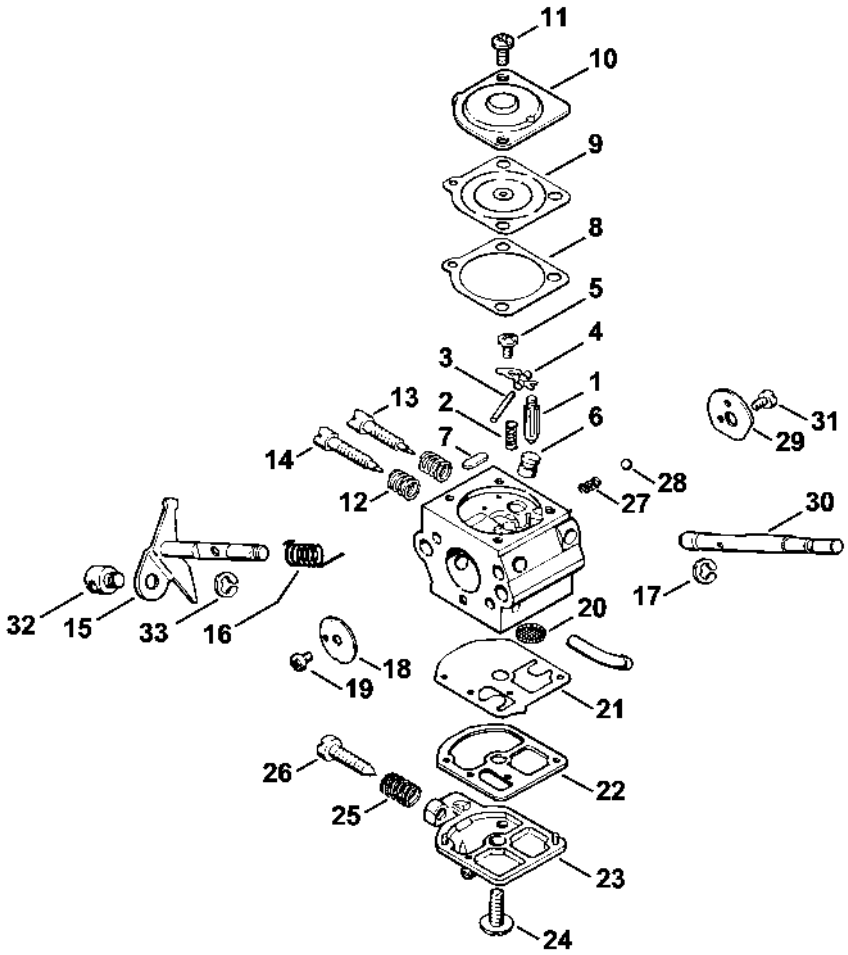

Carter d'accouplement, Tube complet

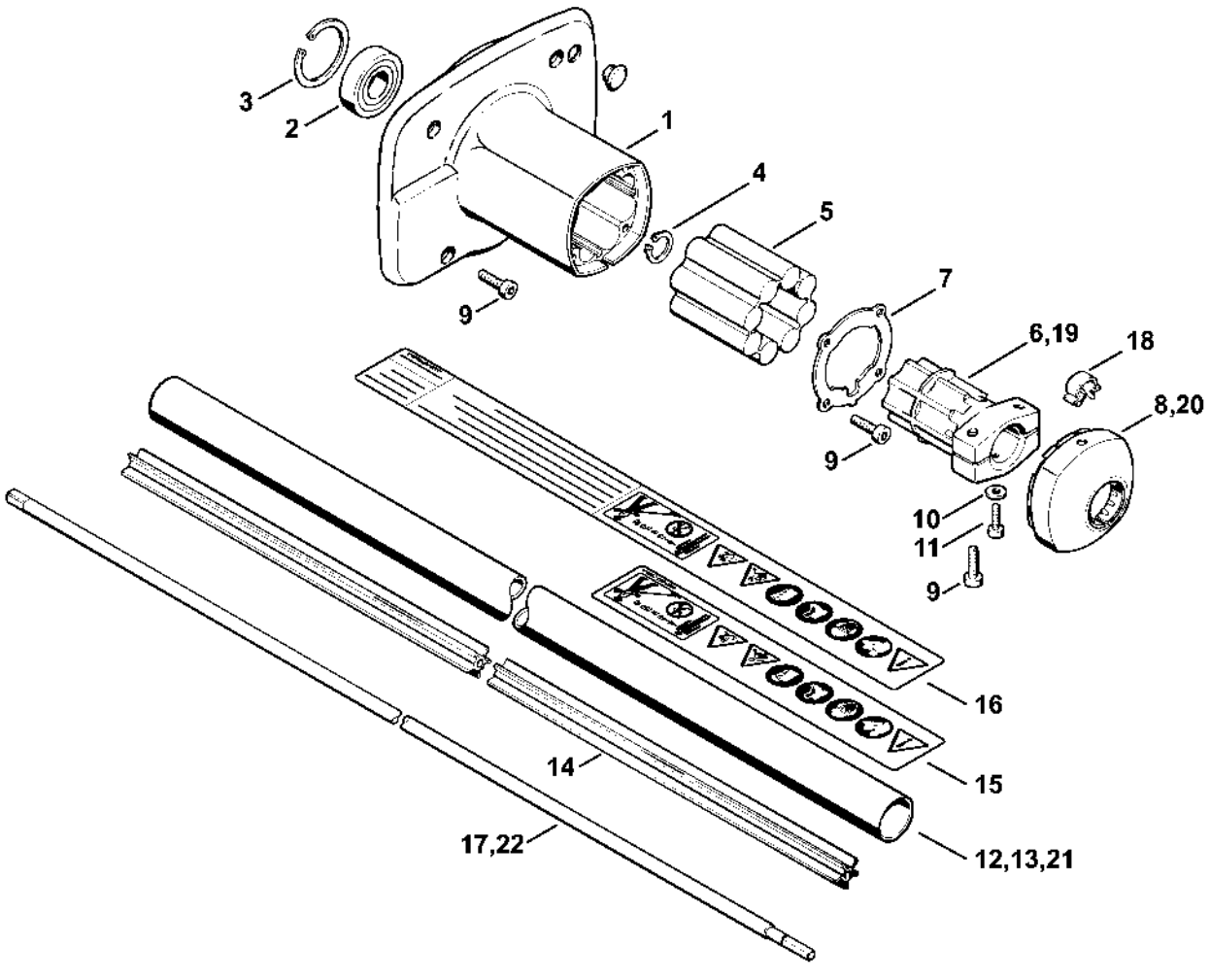

Poignée tubulaire à deux mains, Poignée de commande

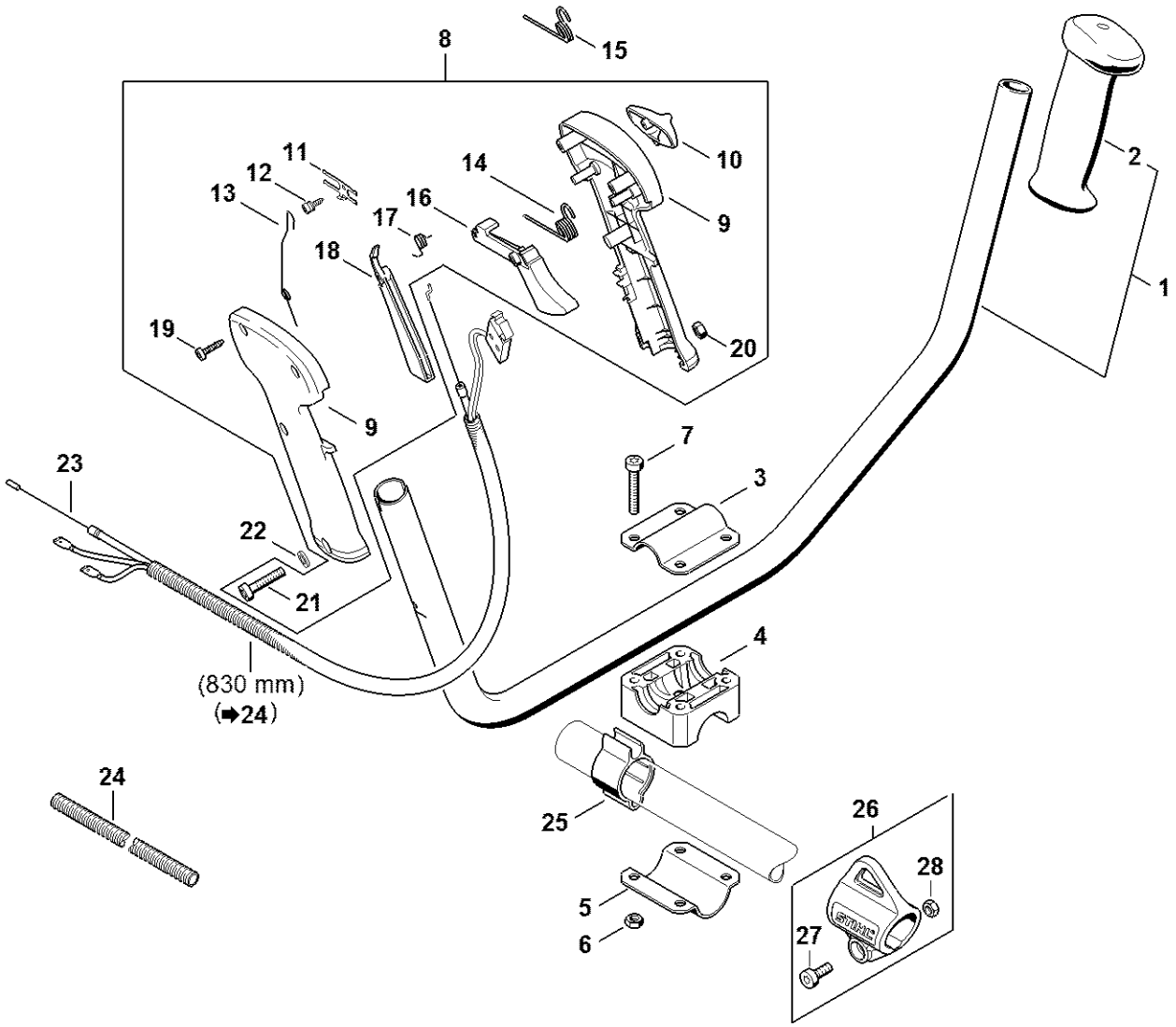

Poignée de commande (20.2002)

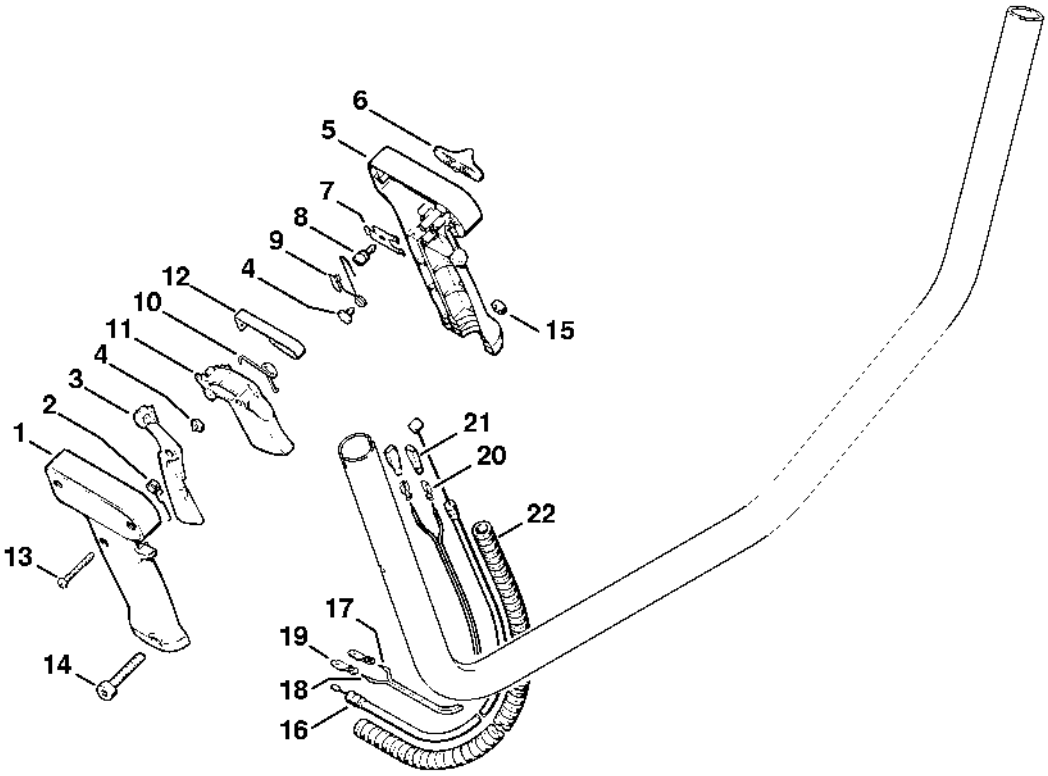

Poignée tubulaire à deux mains, Poignée de commande # 3 50 609 047 (25.2001)

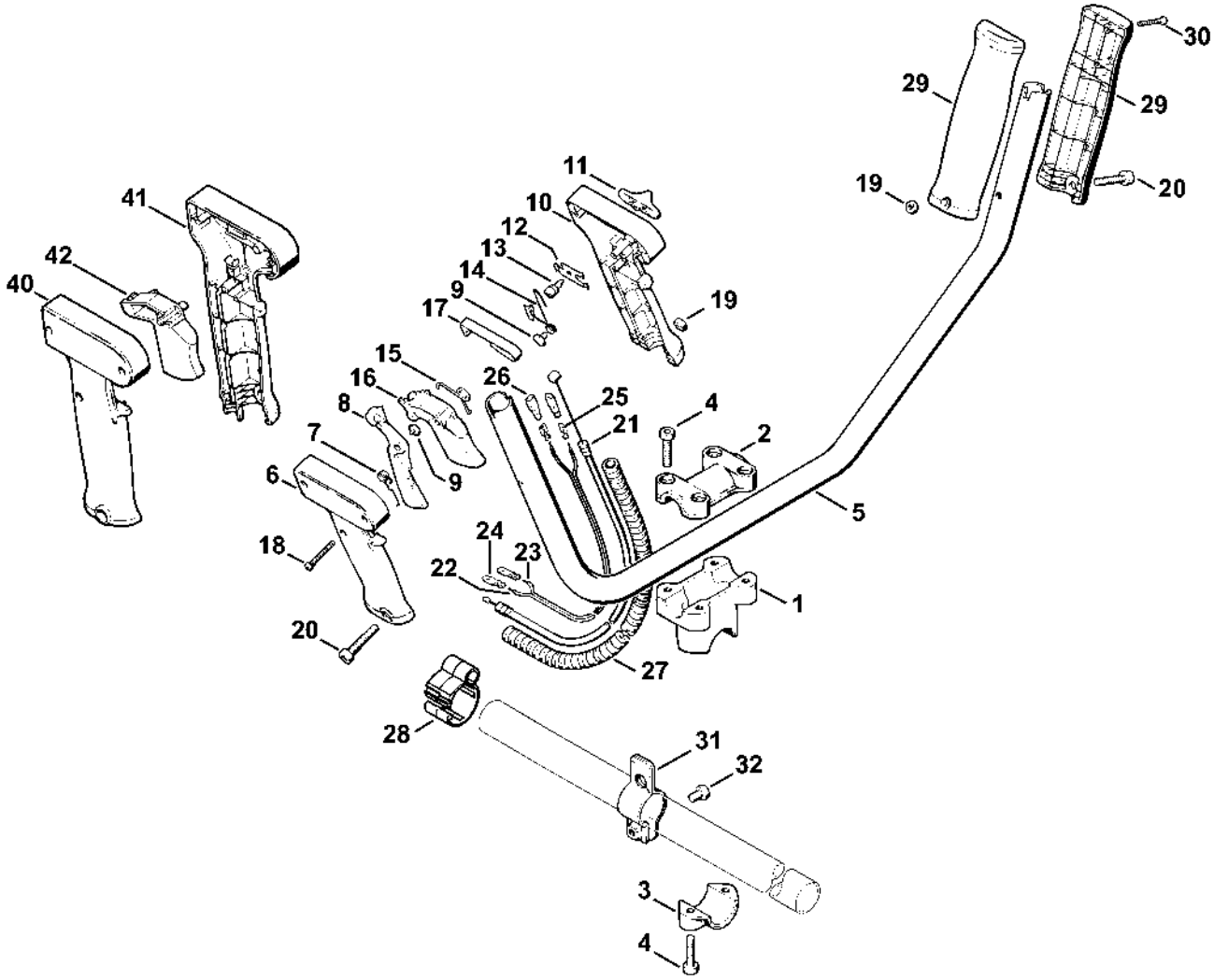

4119-GET-0003-A0

Poignée circulaire

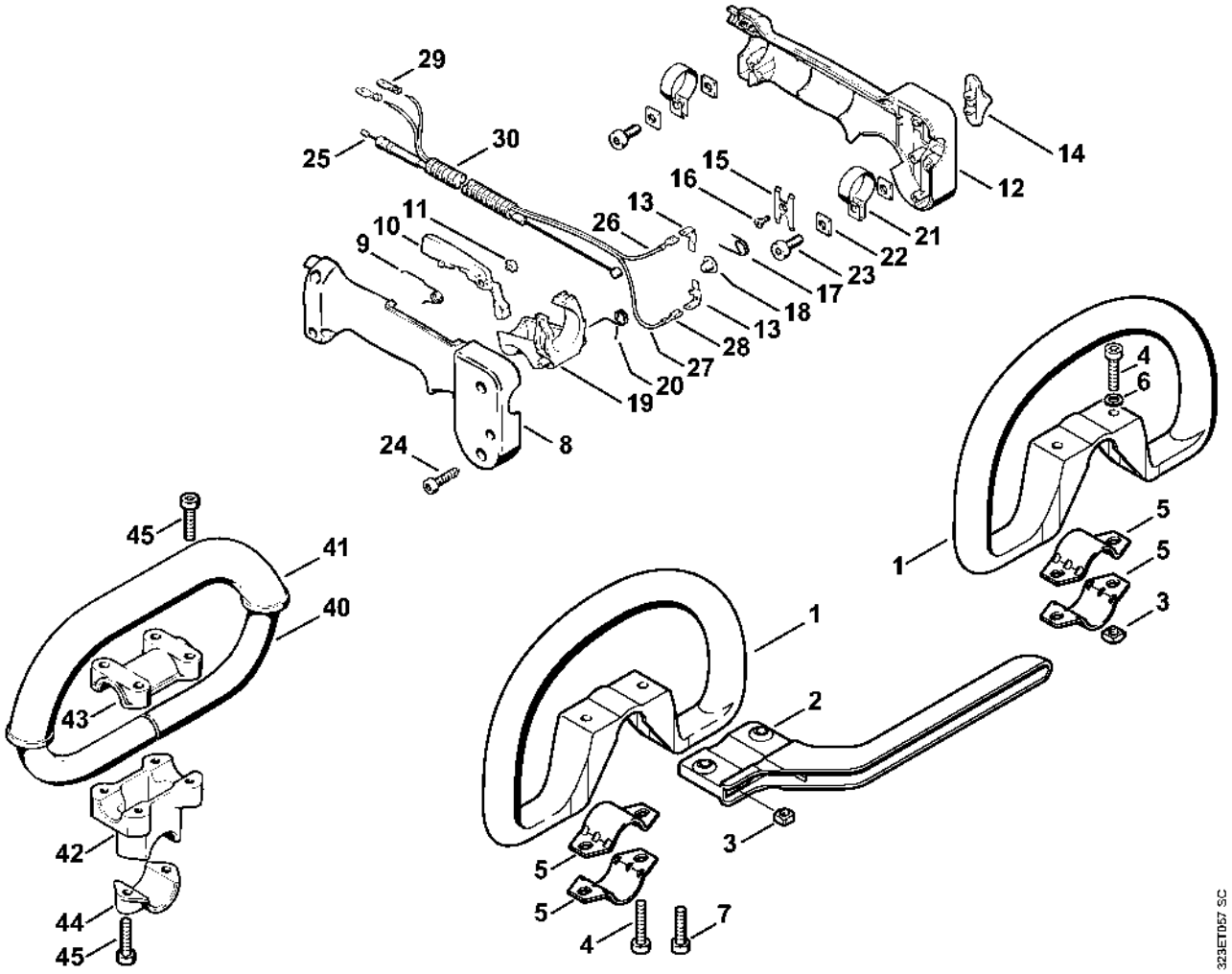

Réducteur

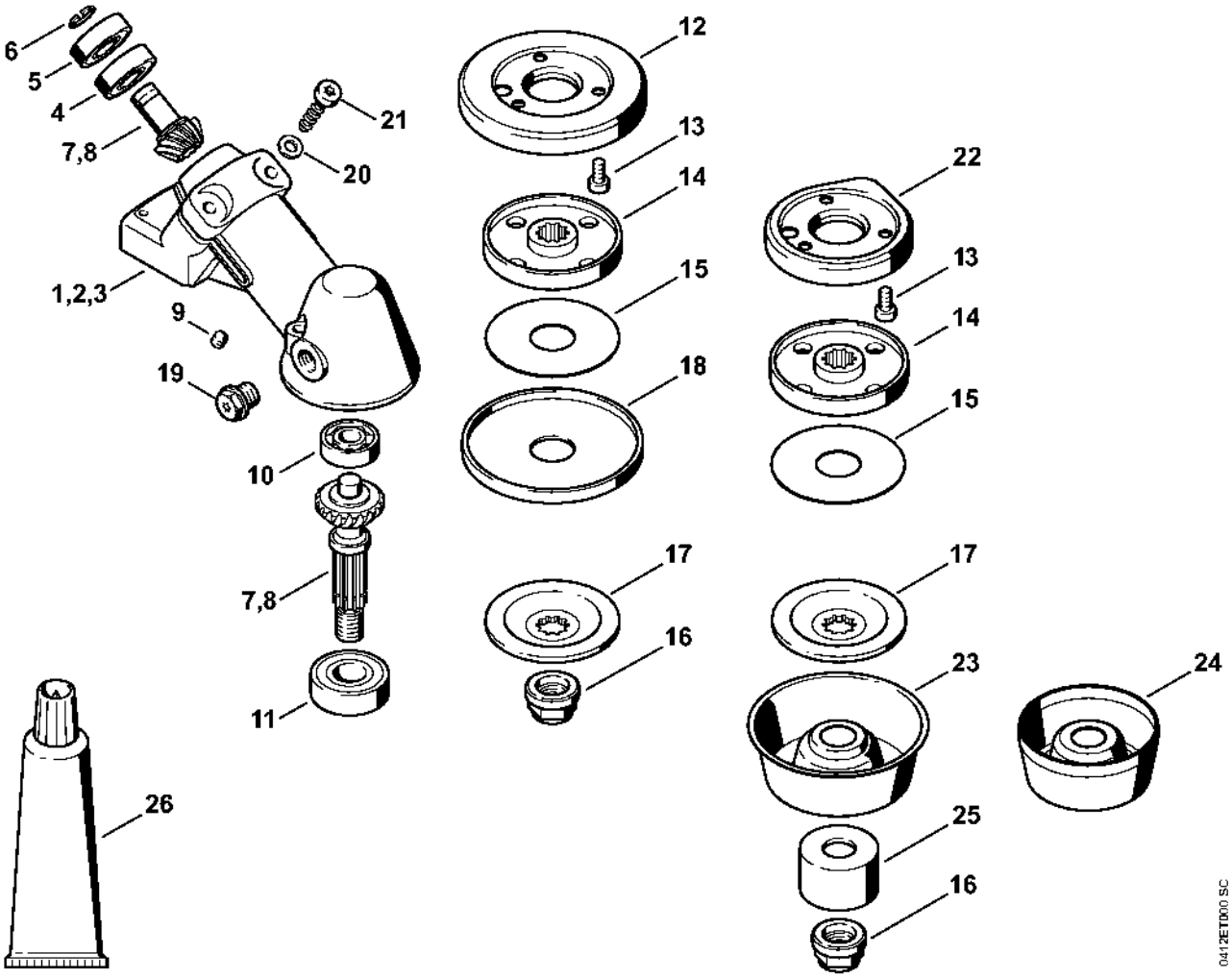
6
5
4
7,8
21
20
1,2,3
9
19
10
7,8
11
26
12
13
14
15
18
17
16
22
13
14
15
17
23
25
16
24
0412ET000 SC

Réducteur # 3 56 412 189 (12.2003)

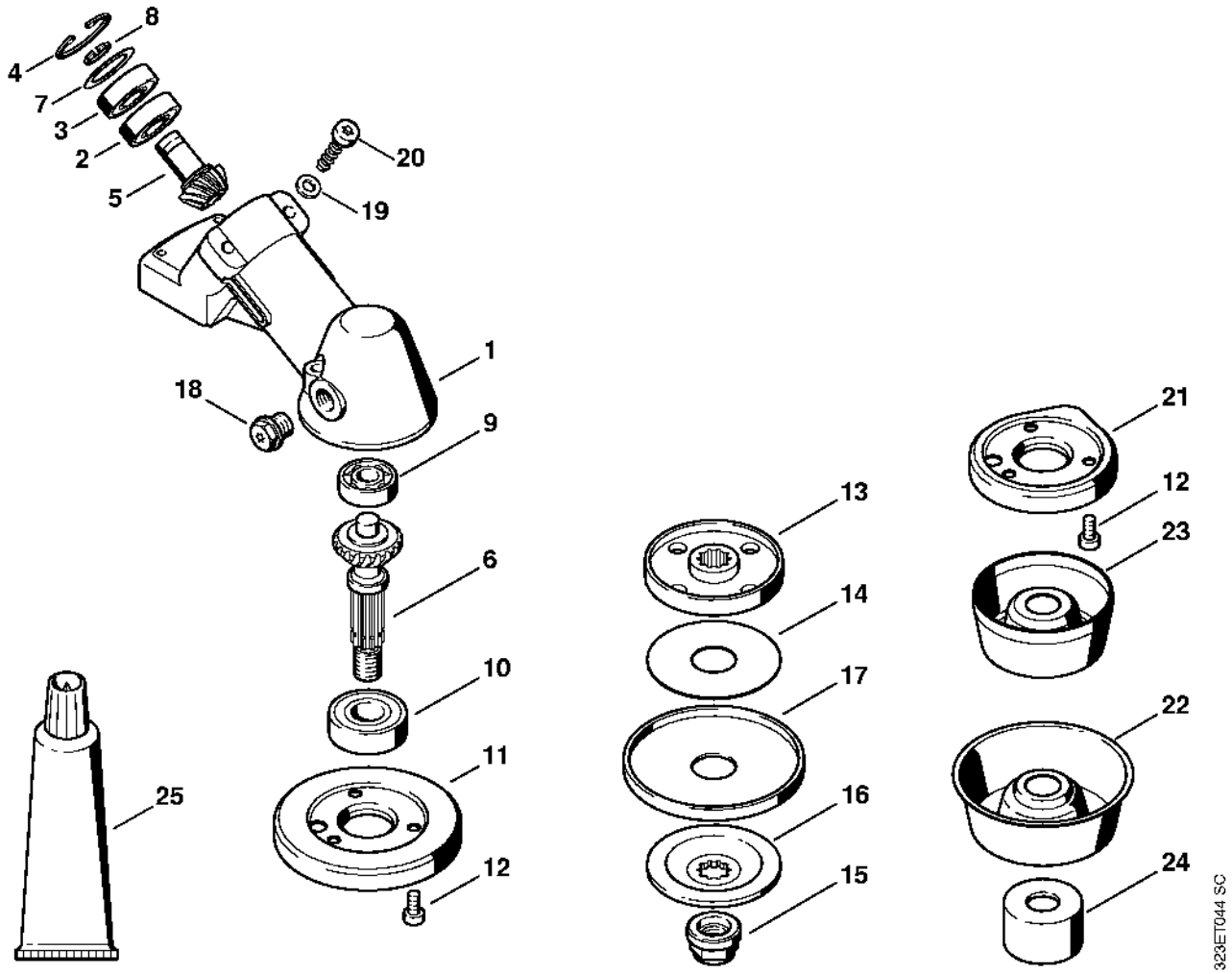

Réducteur # 3 50 609 047 (25.2001)

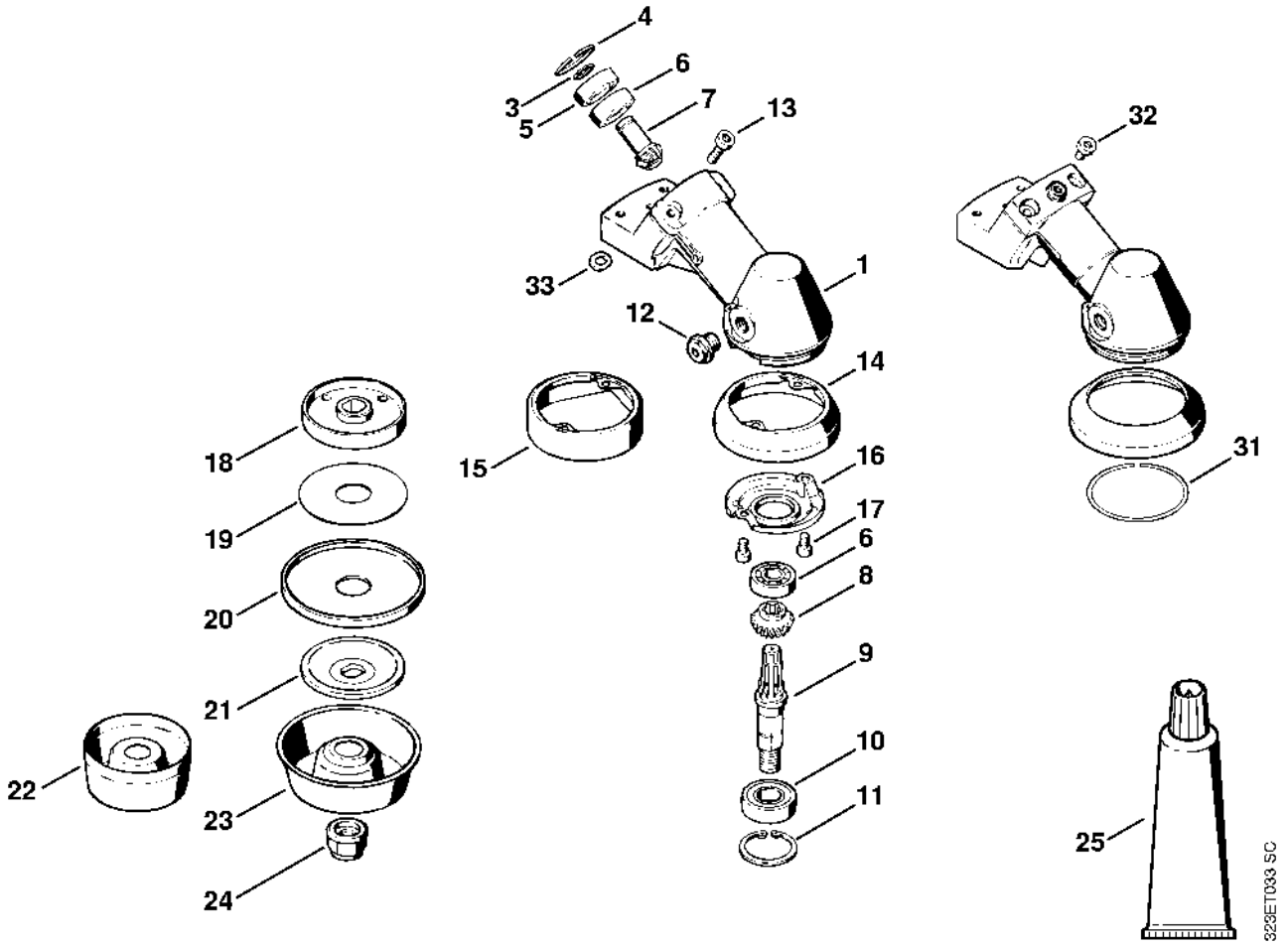

Capot protecteur

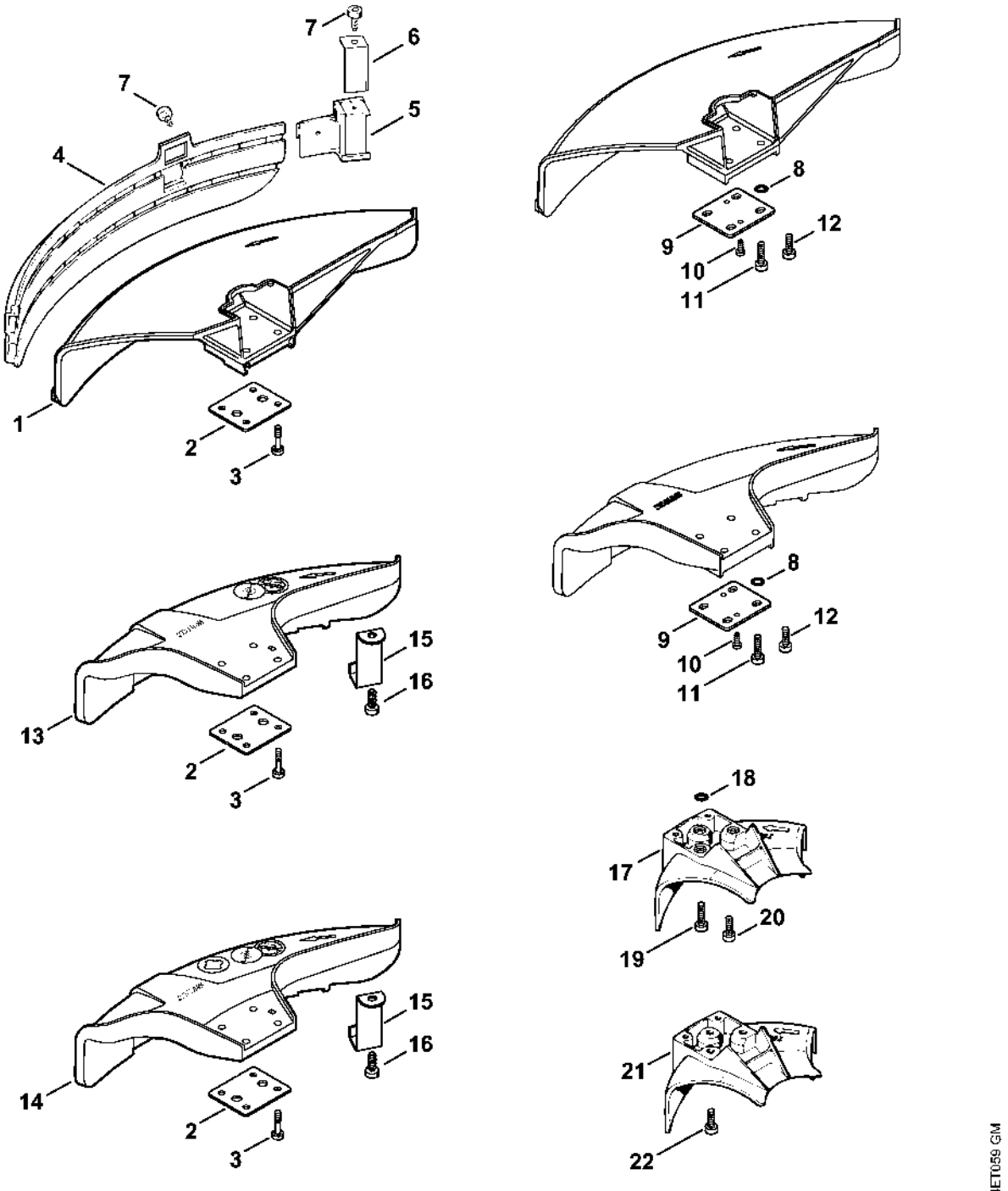

Protecteur de transport, Capot protecteur pour couteau de broyage

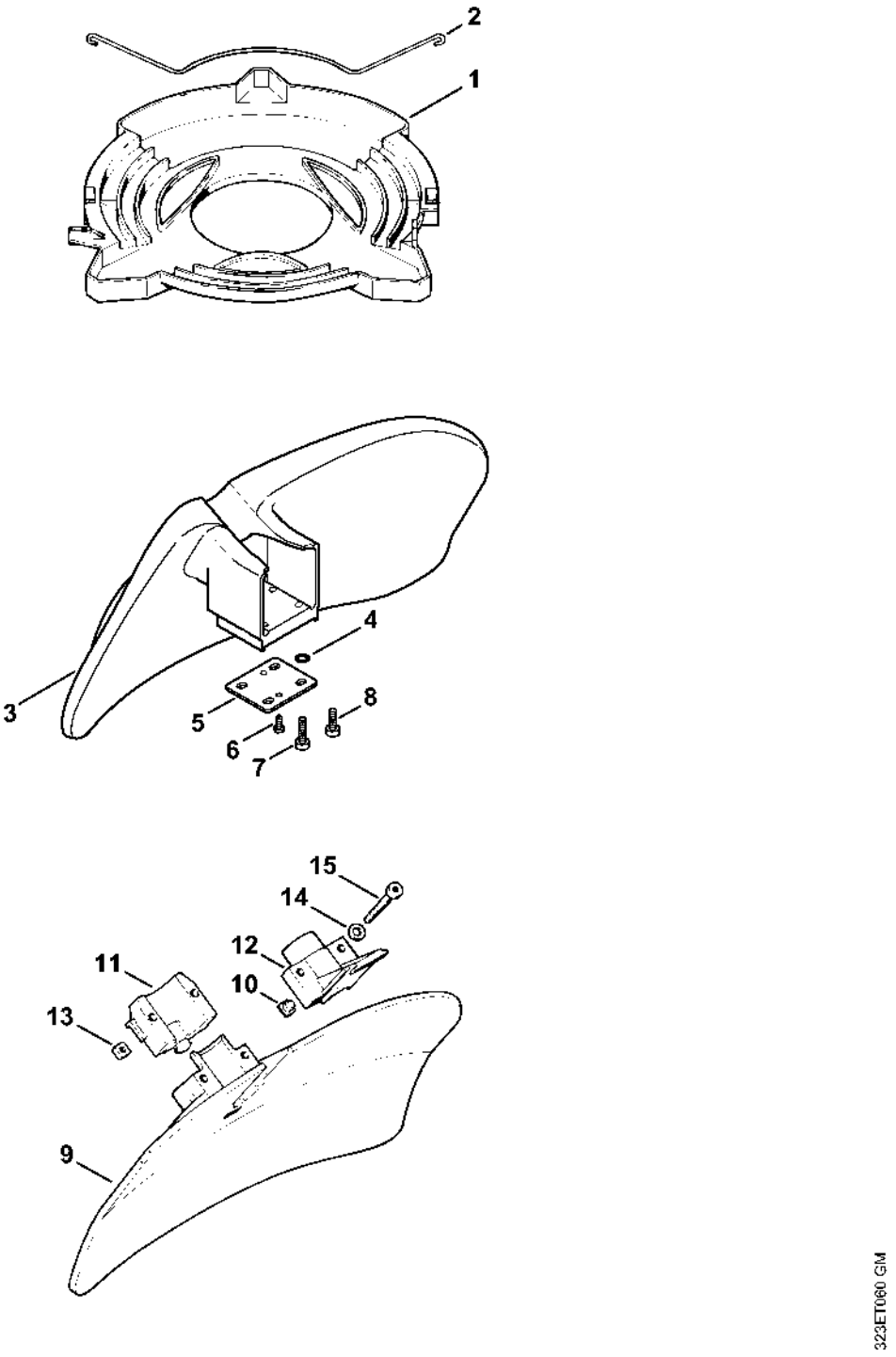

Carburateur C1S-S2

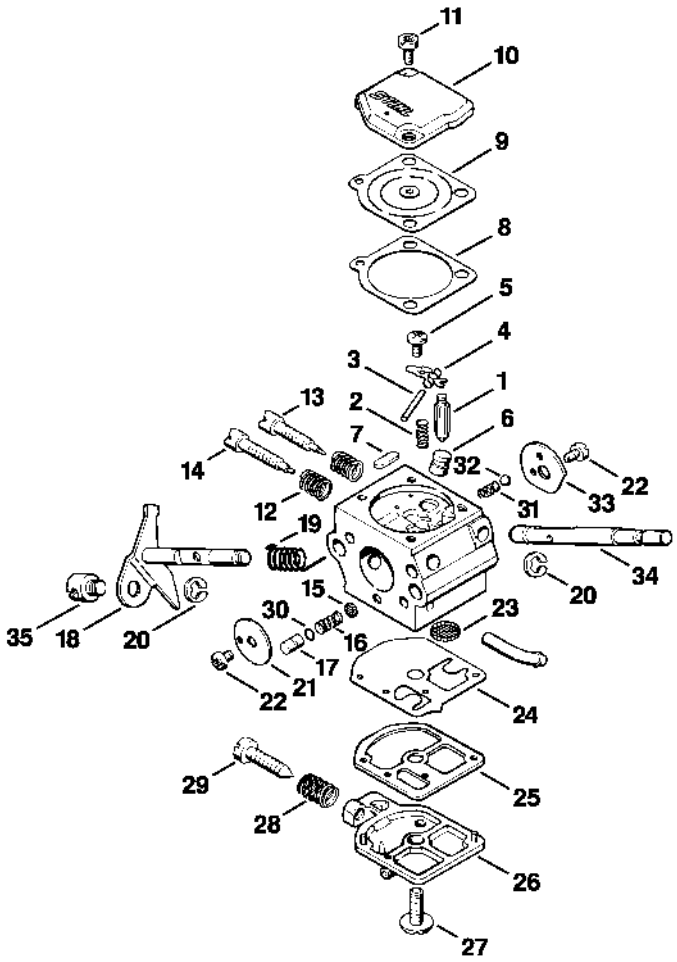

323ET022 LÄ