Stihl
FS 131

Rozkres je dokumentace výrobce (© příslušný výrobce) a slouží k identifikaci dílů. Pro výběr dílu se vždy řiďte katalogovým číslem.

Bloc moteur Ø 43 mm

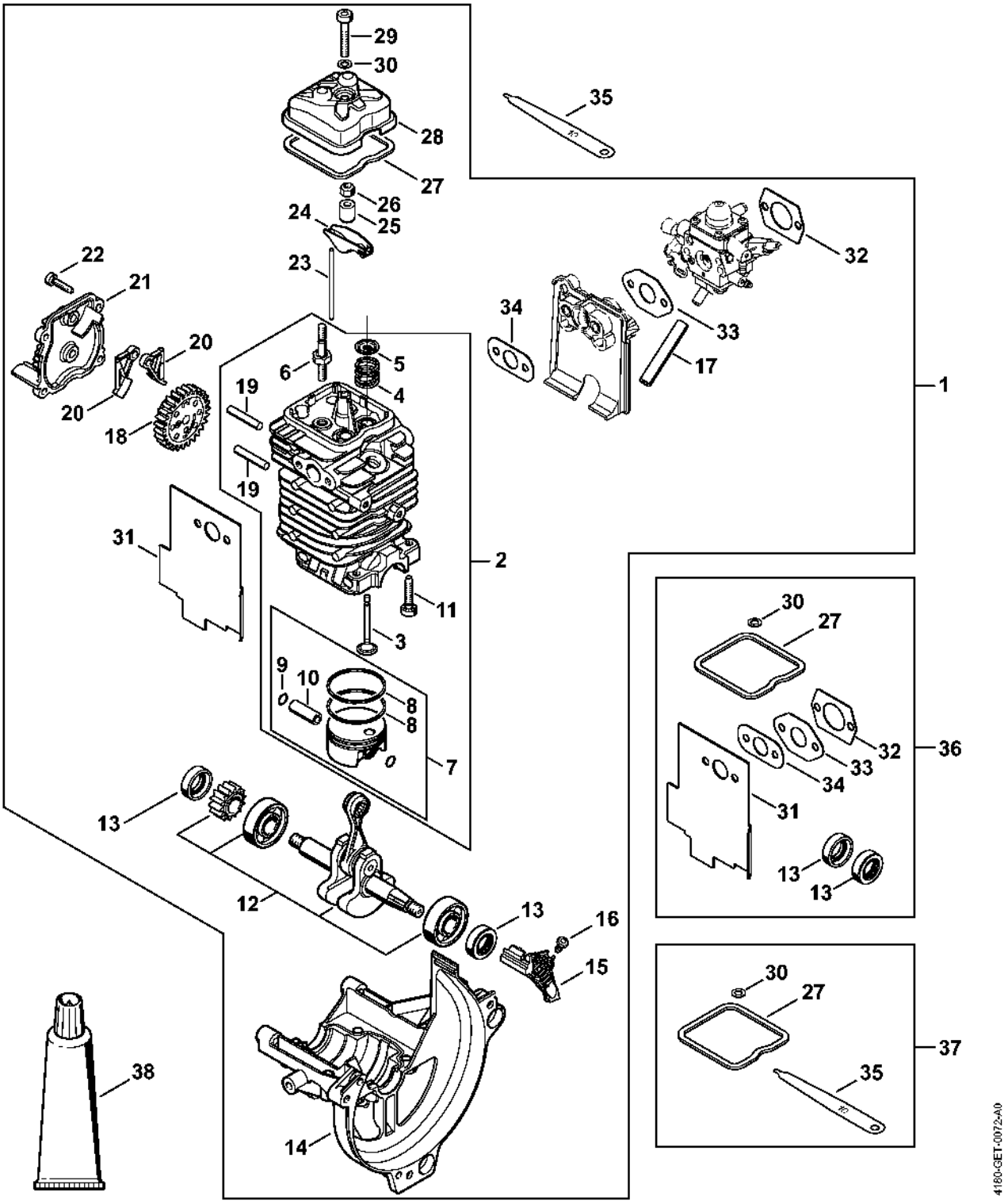

Dispositif de lancement, Réservoir d'essence

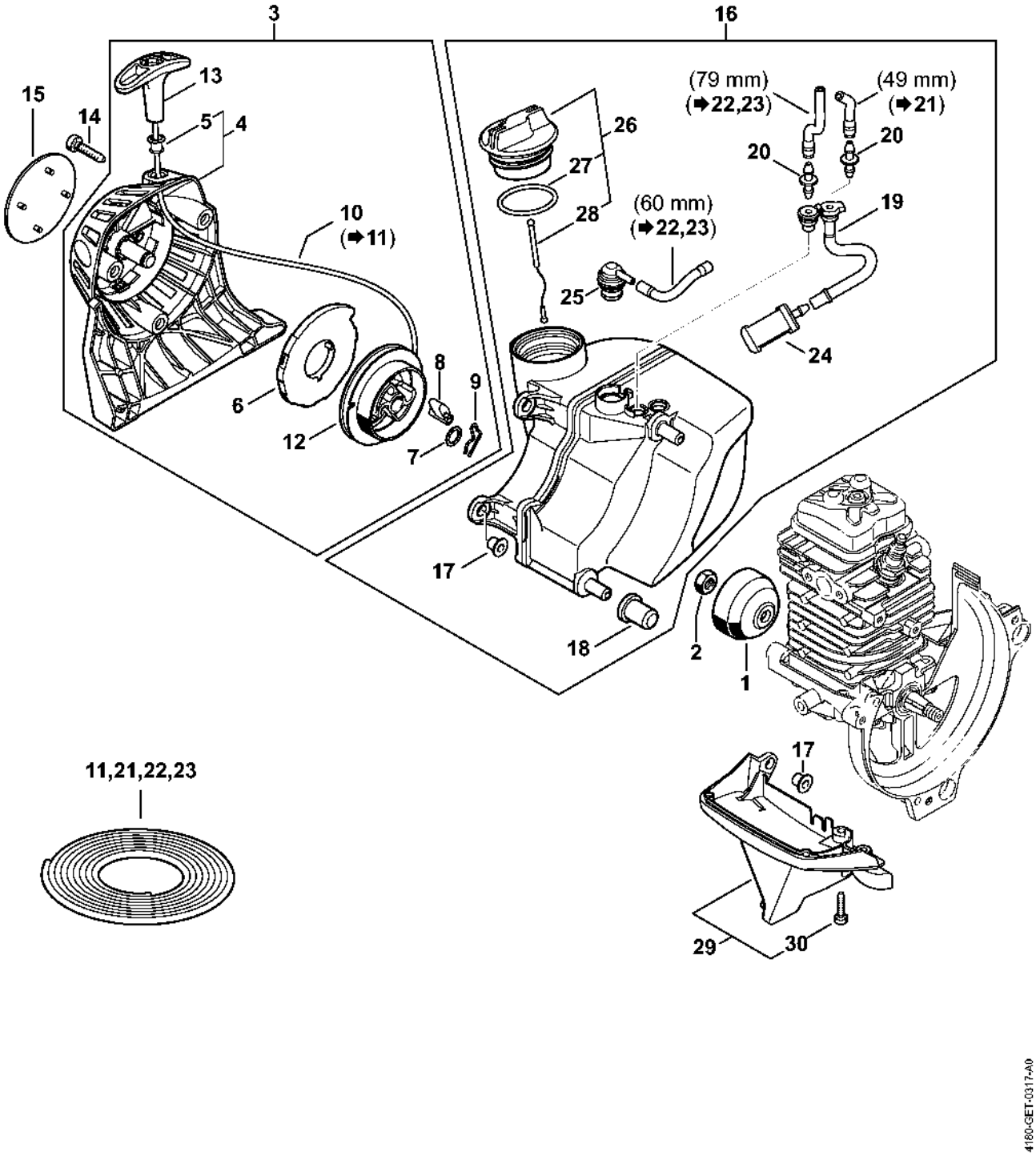

Silencieux, Filtre à air

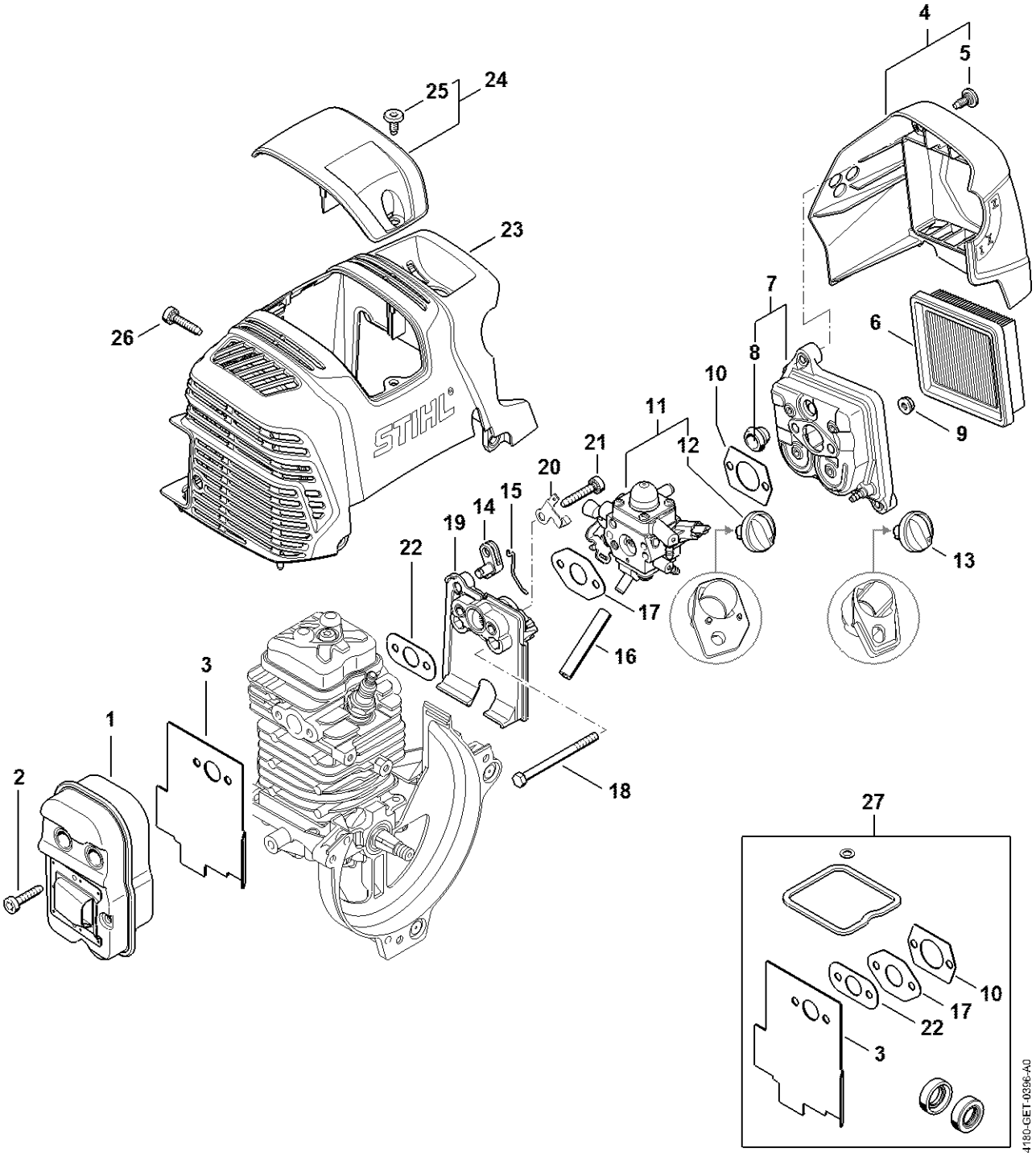

Dispositif d'allumage

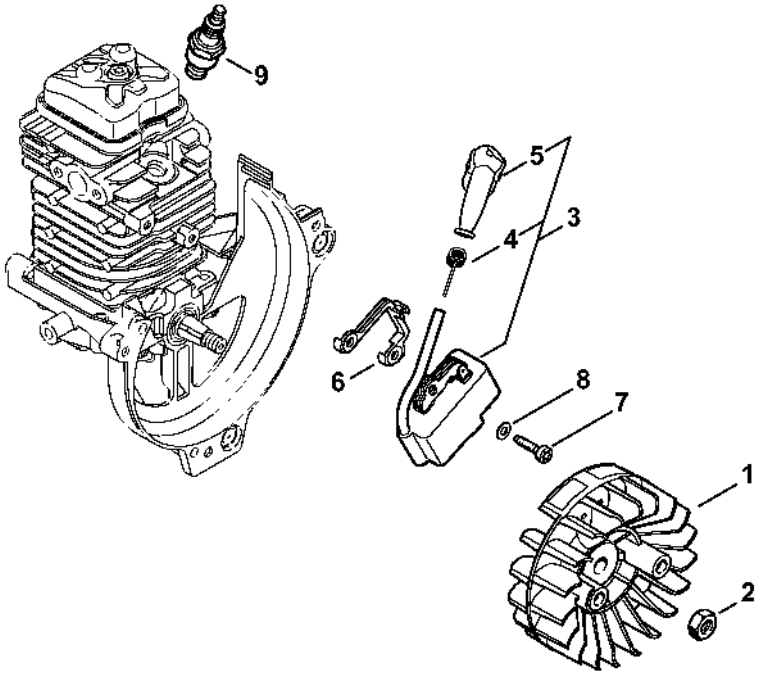

4180-GET-0319-A0

Carburateur

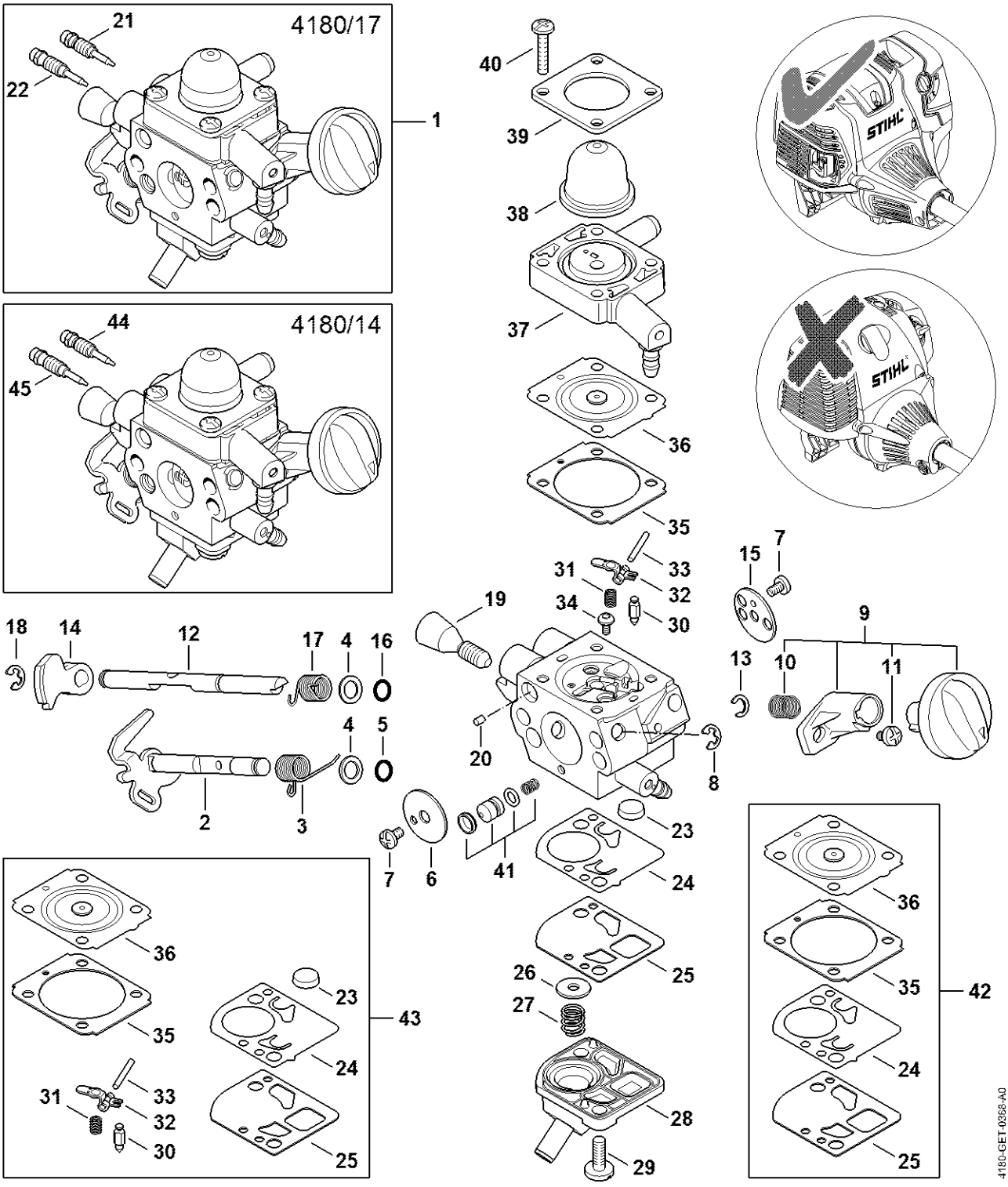

Embrayage, Carter de ventilateur

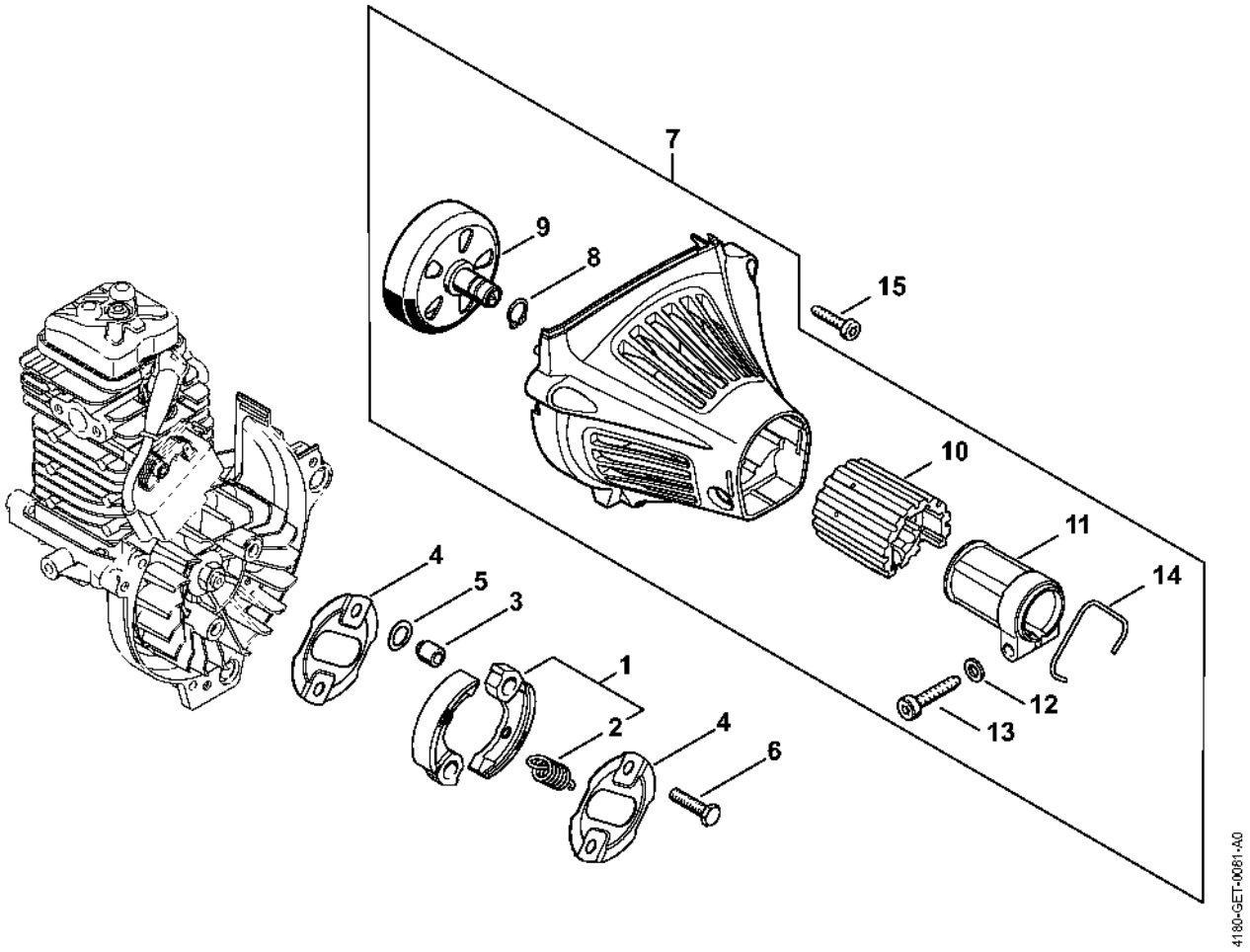

Poignée à deux mains

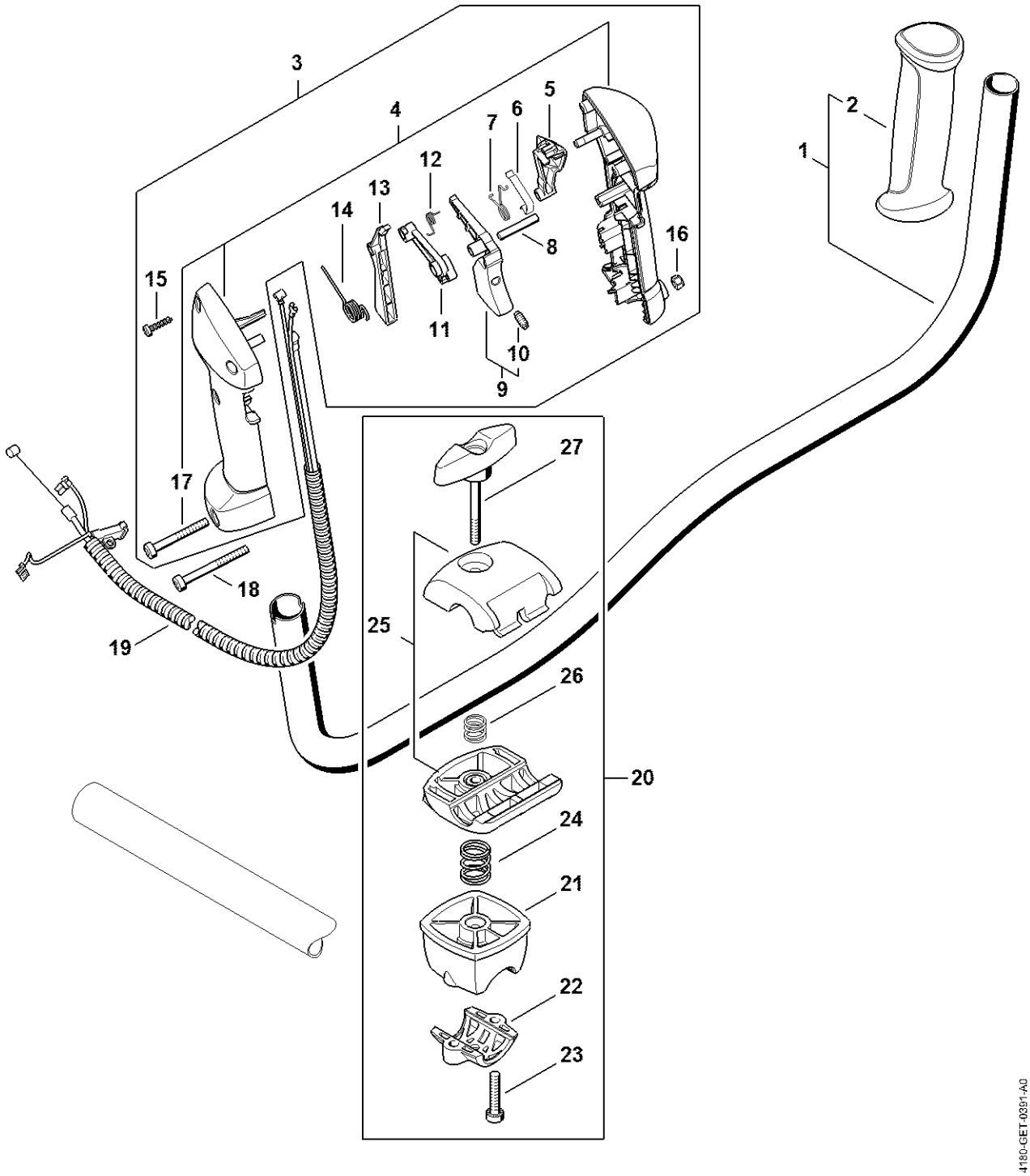

Tube complet FS 131

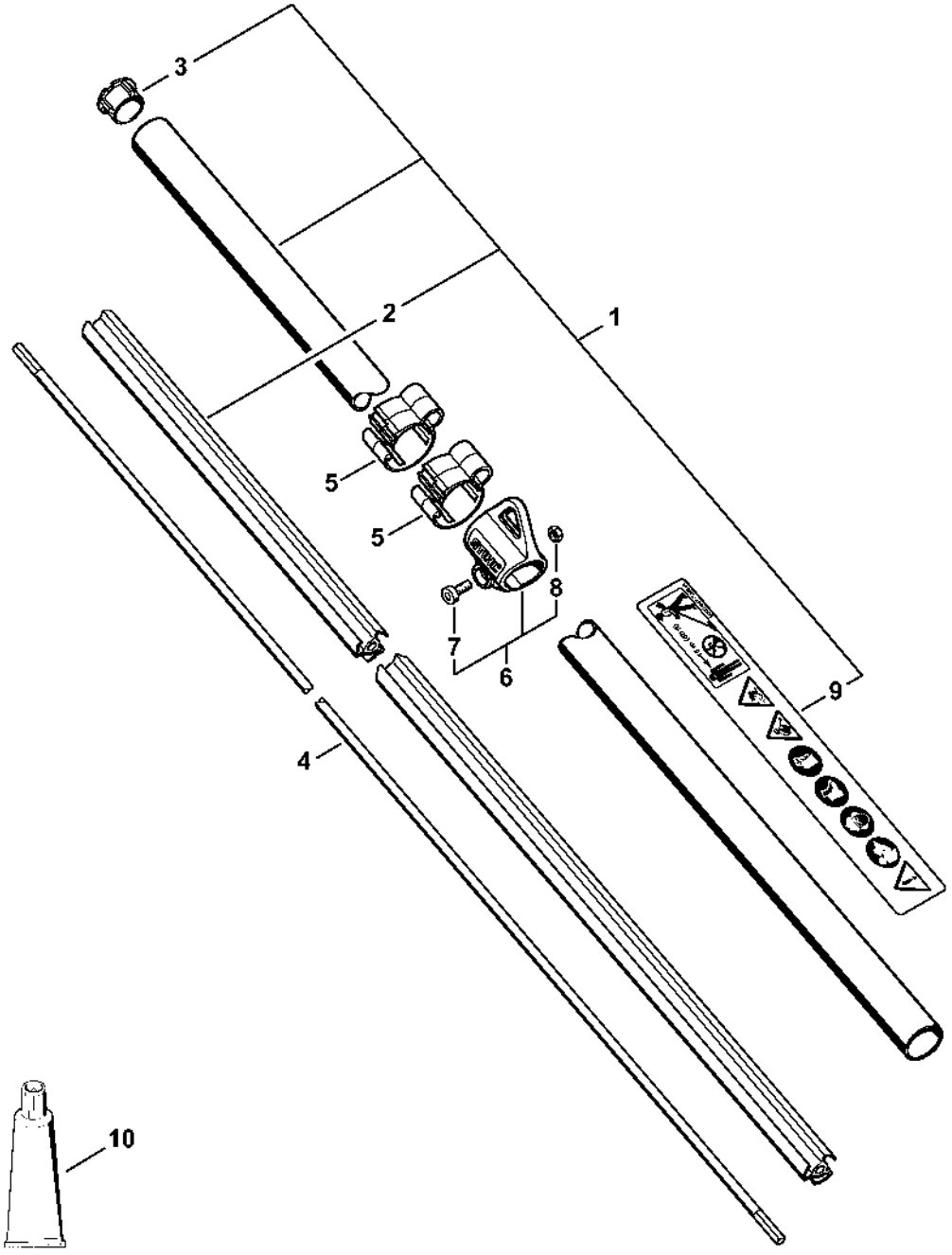

4180-GET-0274-A2

Réducteur

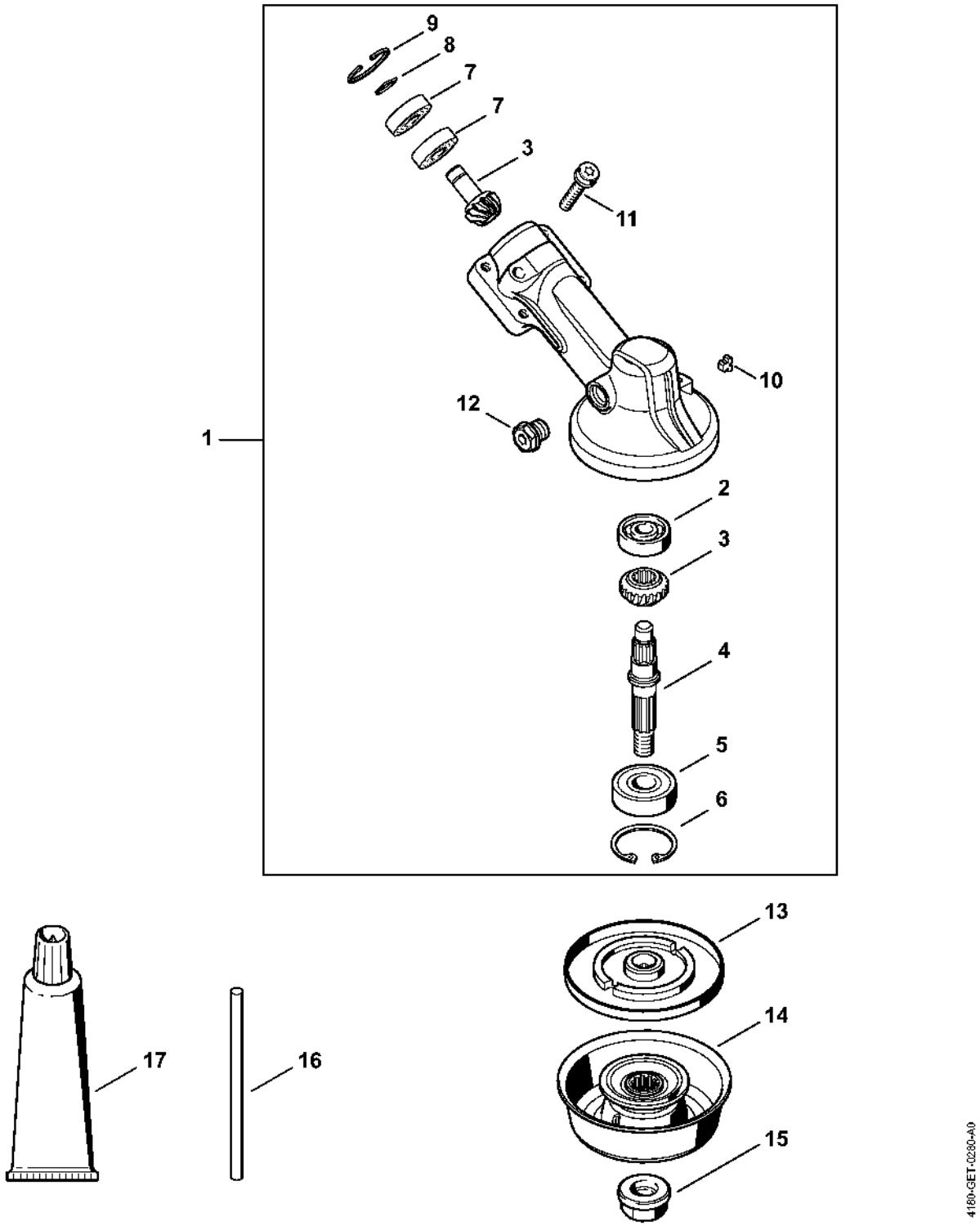

Capot protecteur

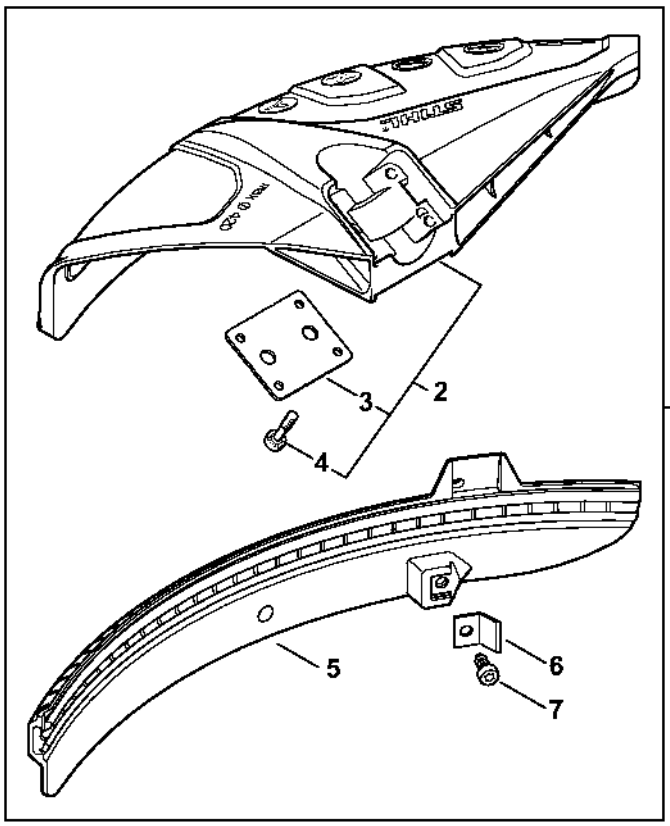

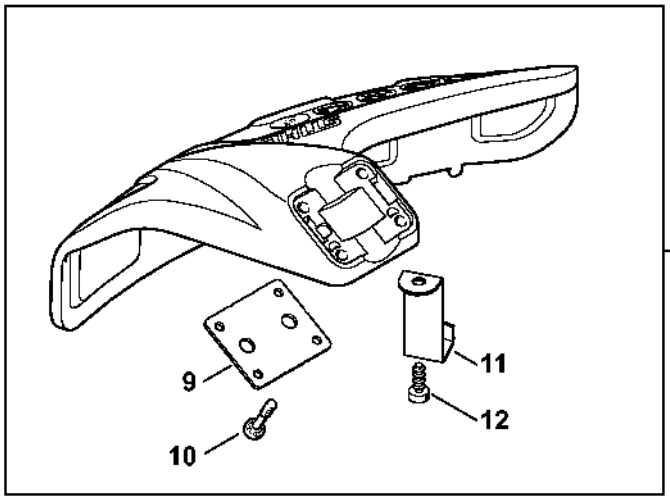

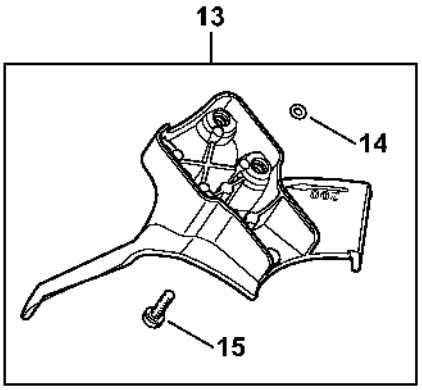

4180-GET-0281-A0

Protecteur de transport

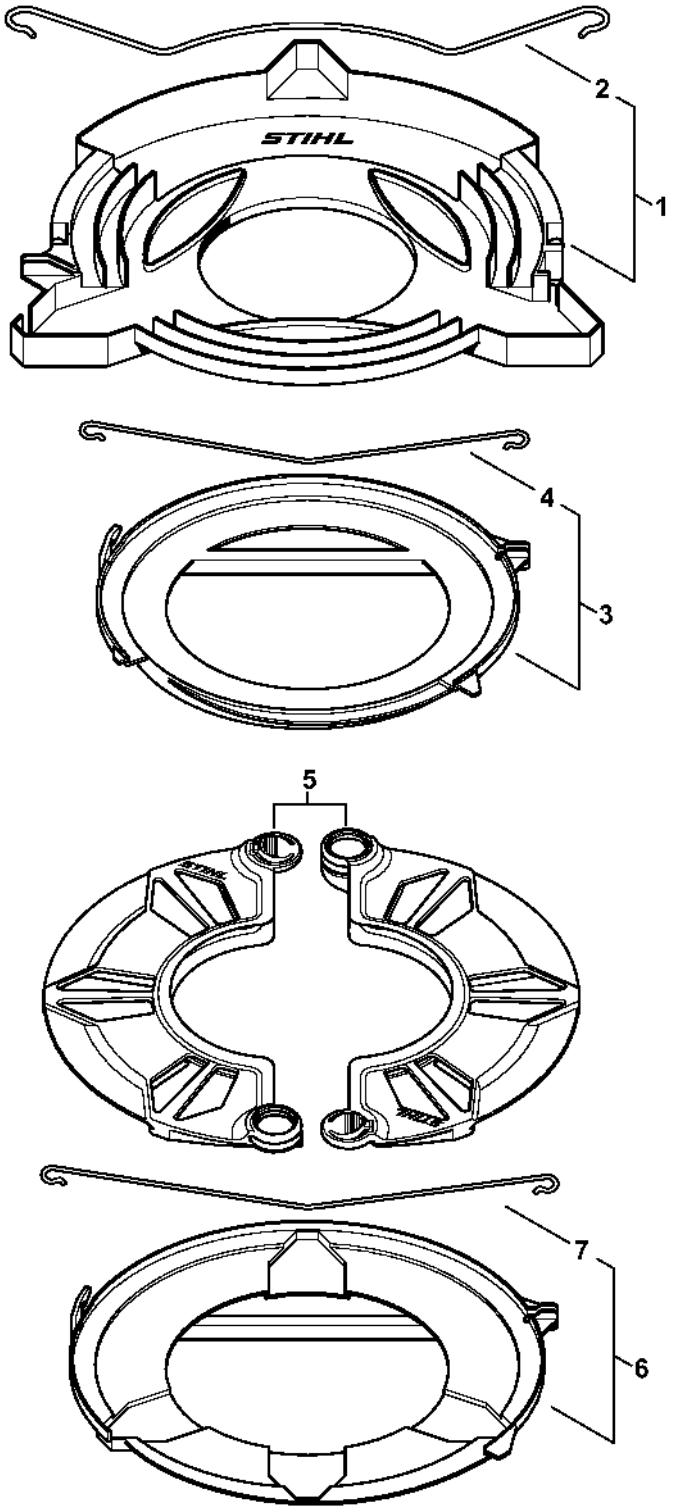

Numéro de machine

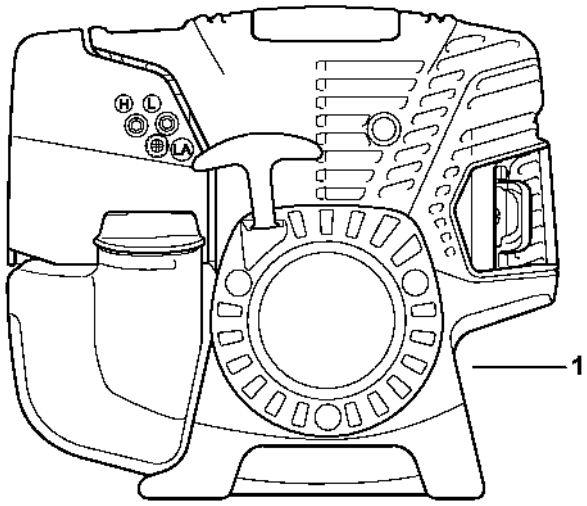

4180-GET-0126-A0

Smart Connector

