Stihl
FS 130

Rozkres je dokumentace výrobce (© příslušný výrobce) a slouží k identifikaci dílů. Pro výběr dílu se vždy řiďte katalogovým číslem.

Cylindre, Carter inférieur

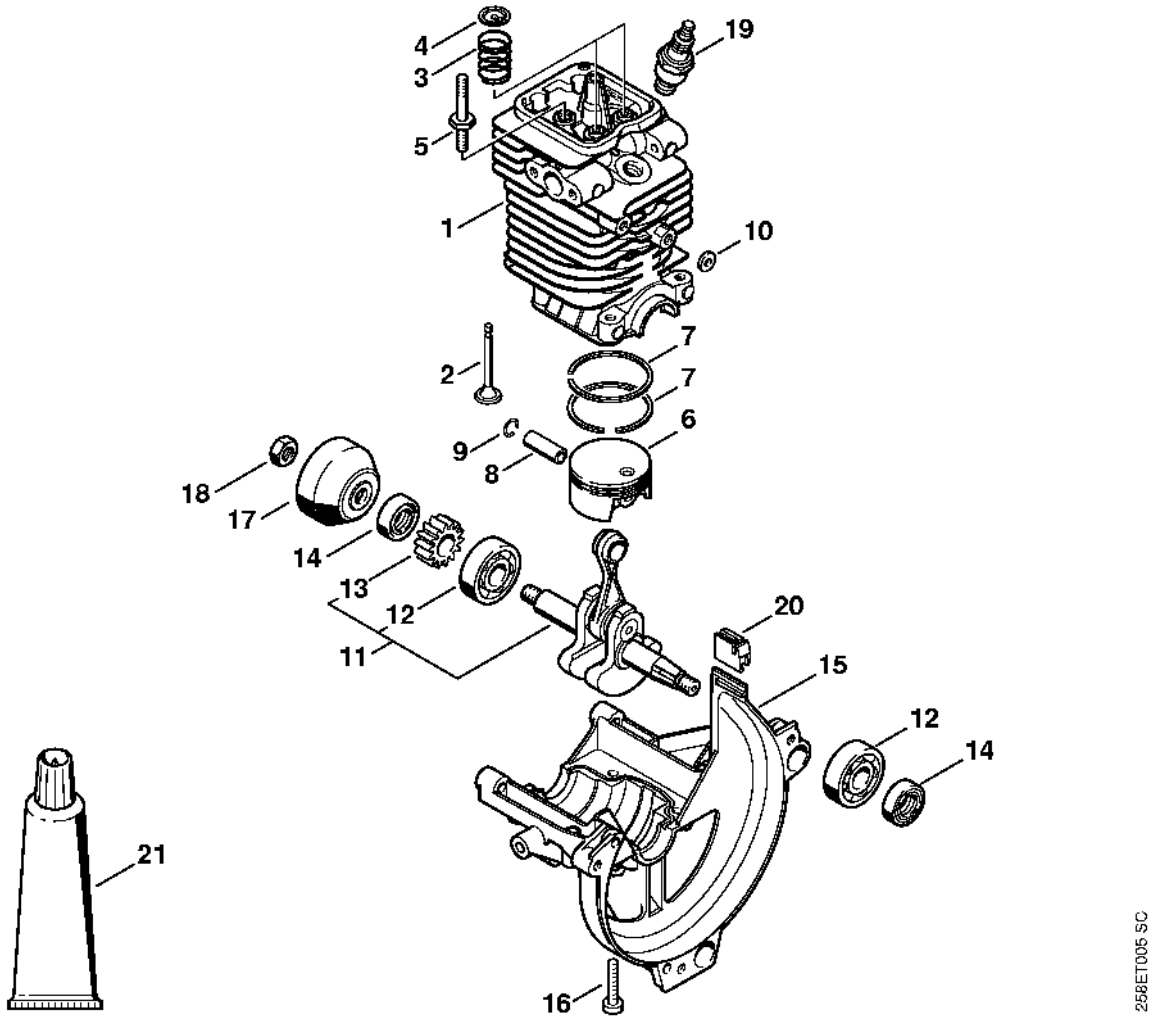

Distribution par ou commande à soupapes

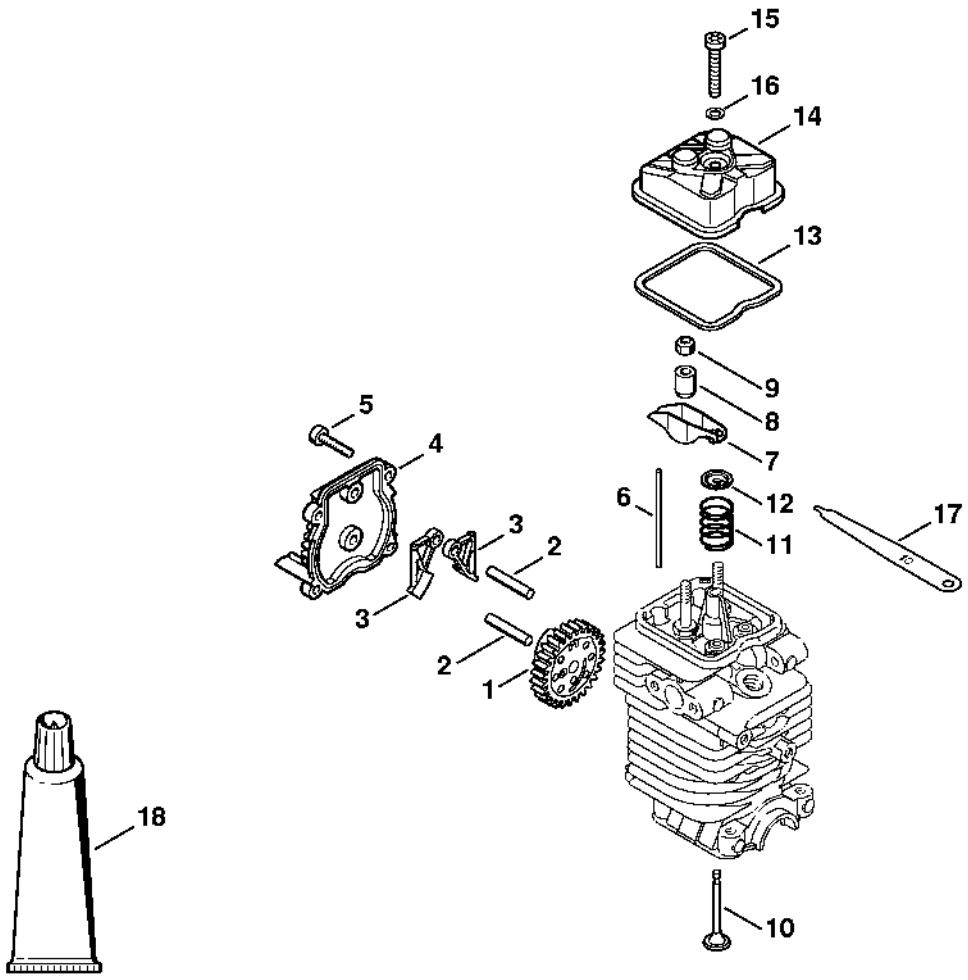

Dispositif de lancement, Réservoir d'essence

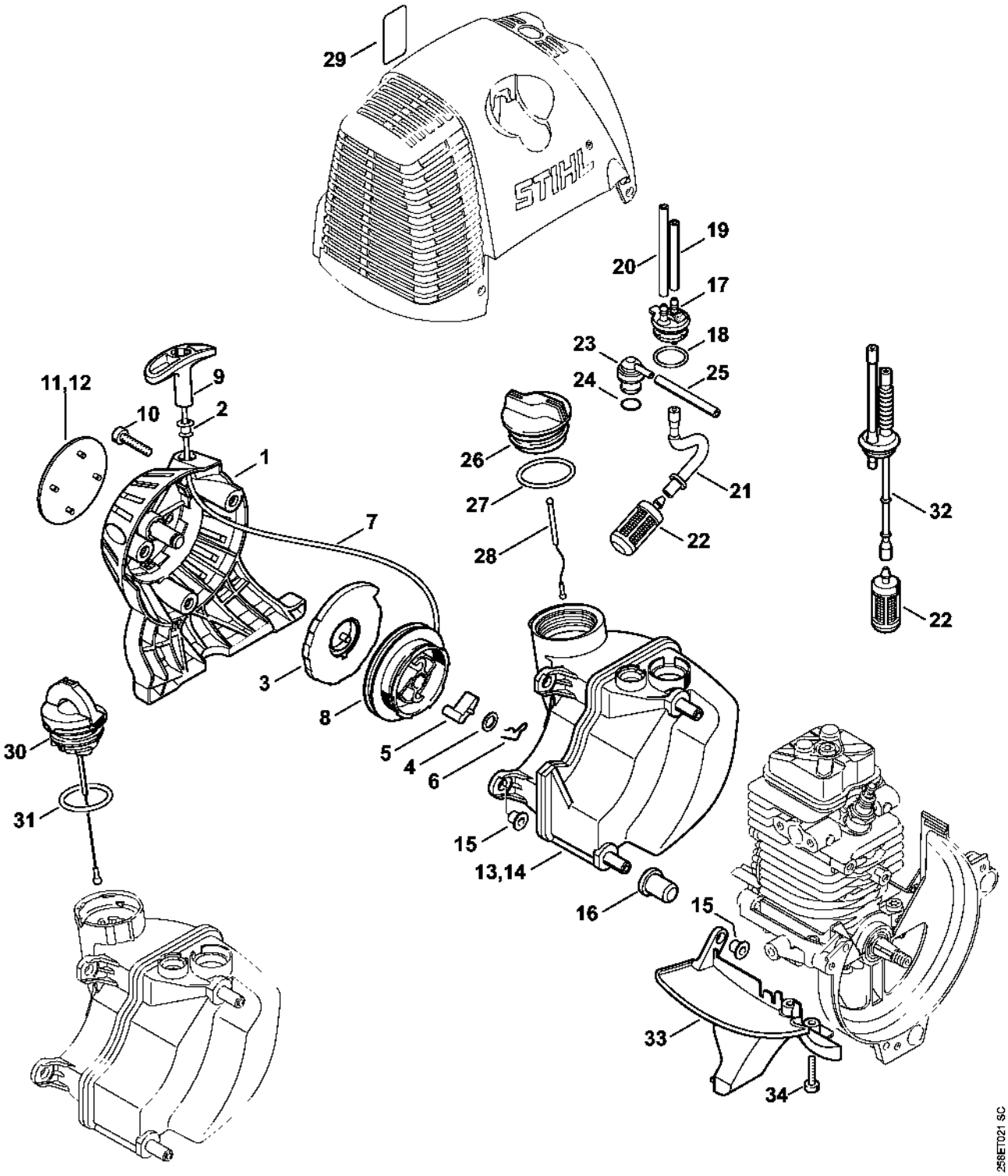

Silencieux, Filtre à air

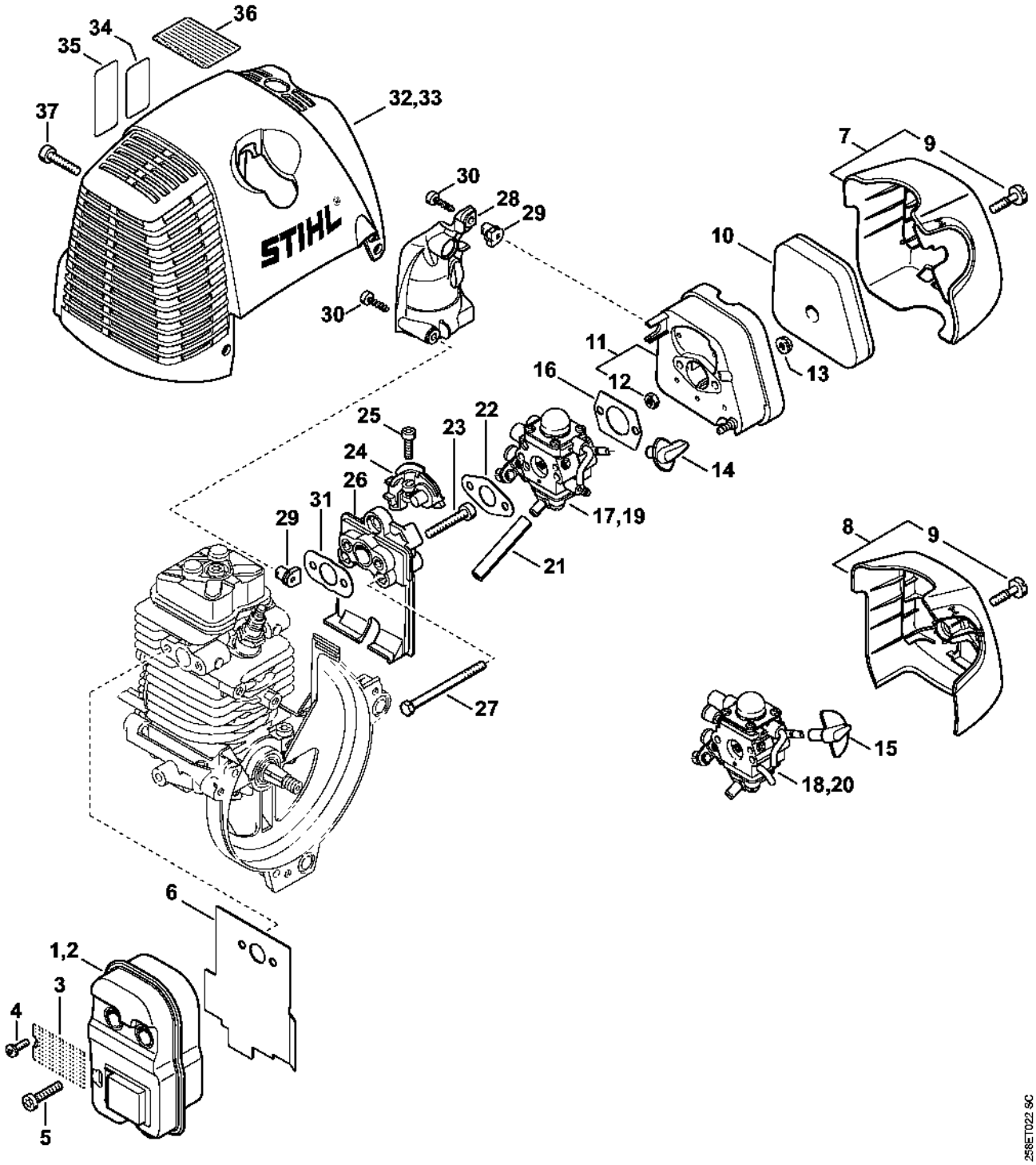

Dispositif d'allumage

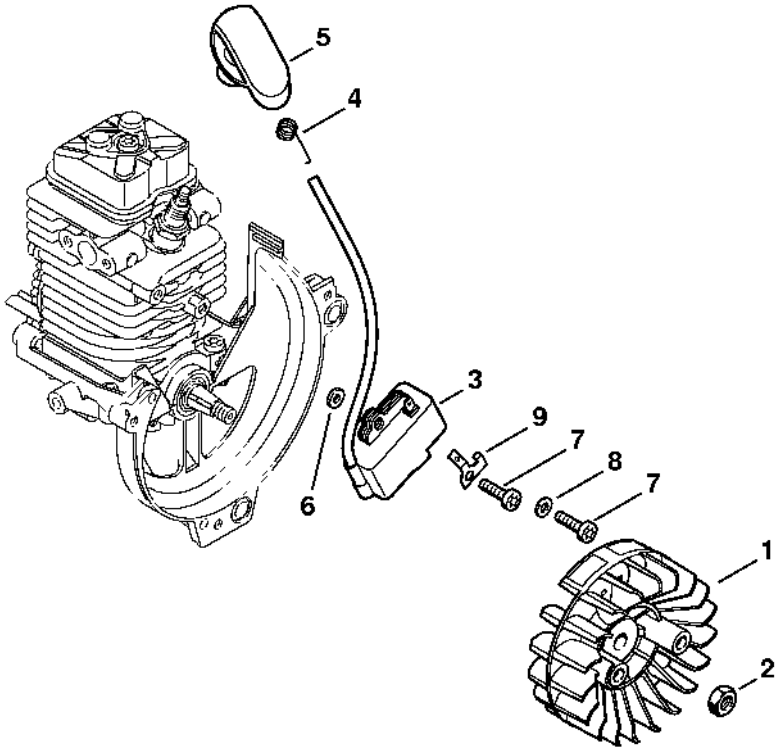

249ET036 SC

Embrayage, Carter de ventilateur

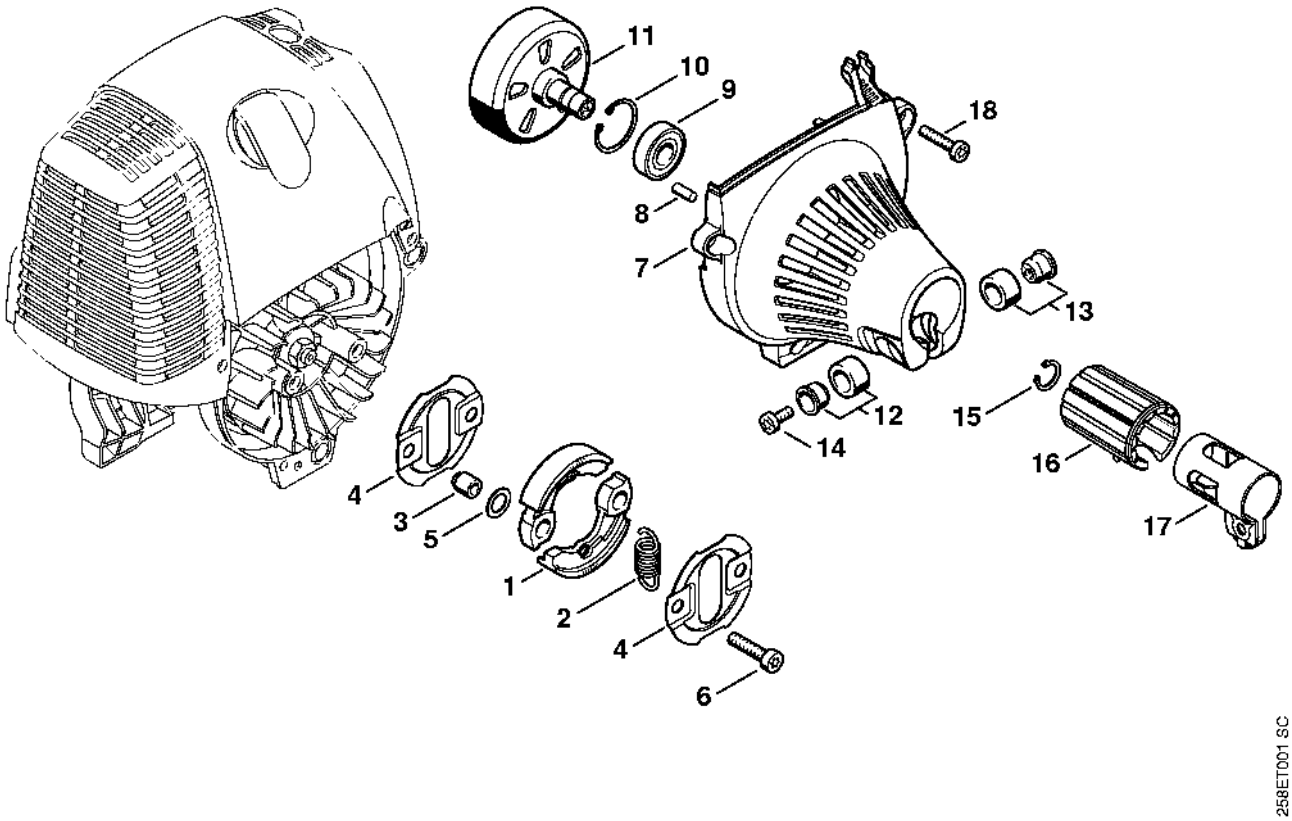

Carburateur C1Q-S173, C1Q-S130, C1Q-S175, C1Q-S132

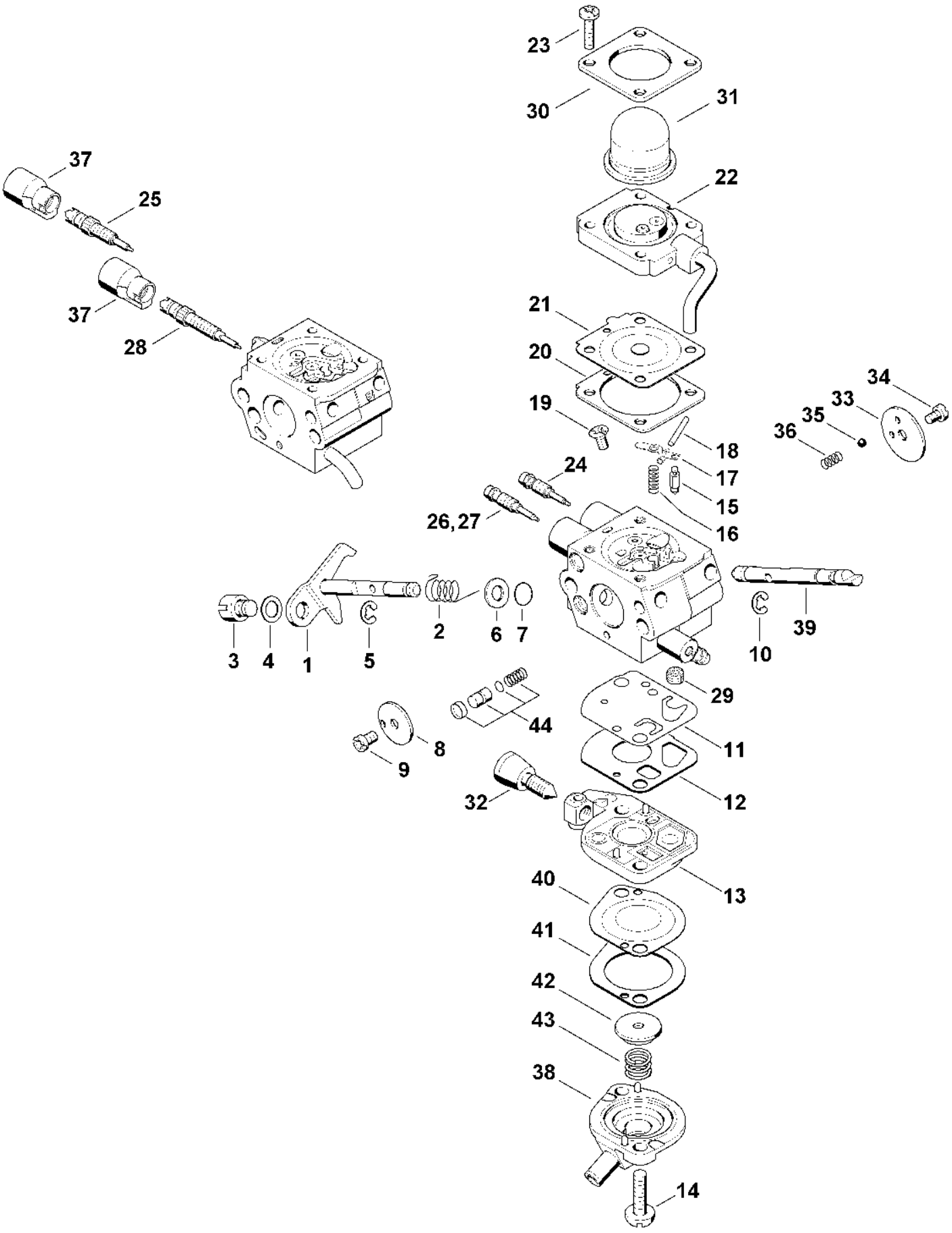

4180-GET-0395-A0

Carburateur C1Q-S98, C1Q-S114 (44.2008)

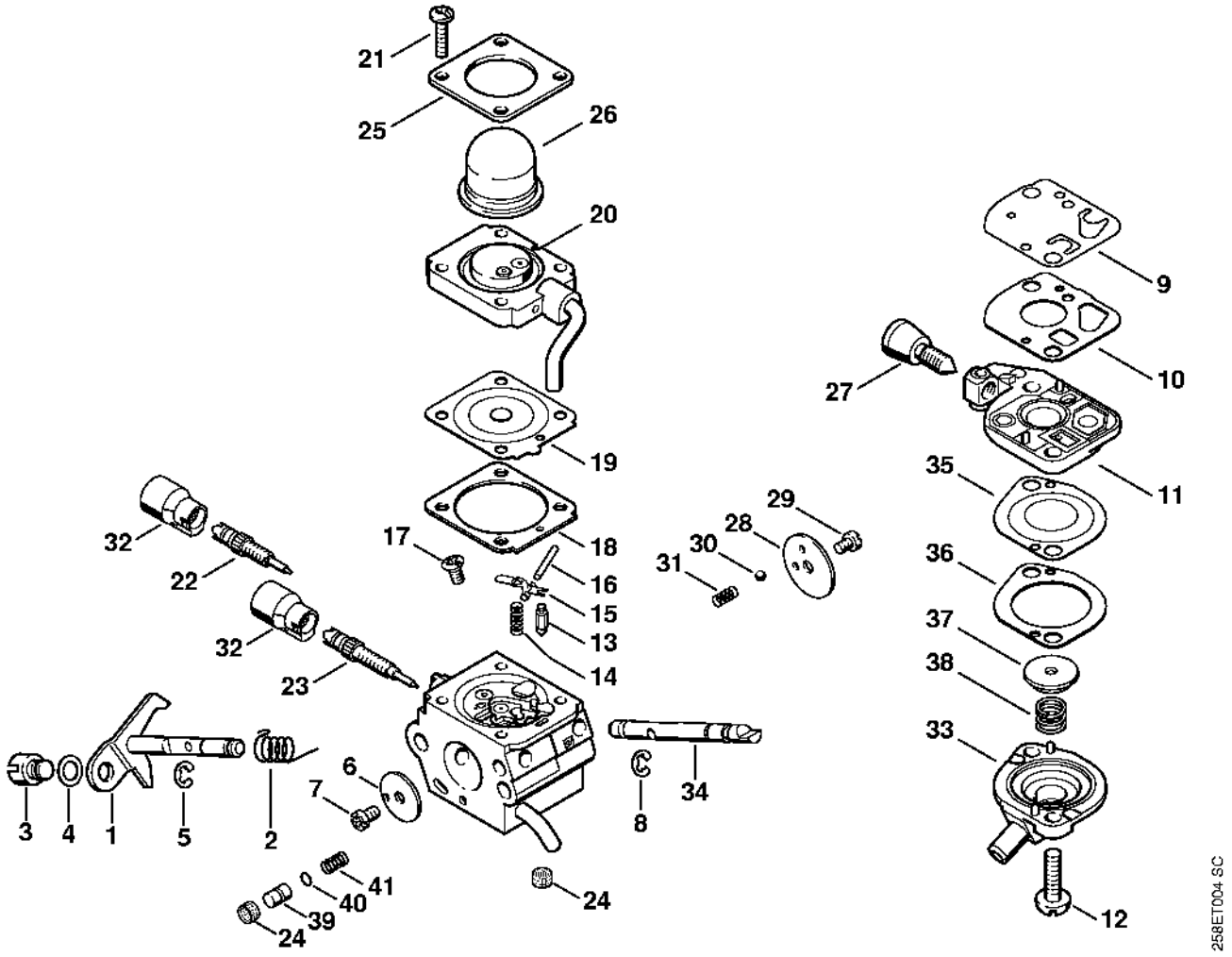

Poignée à deux mains

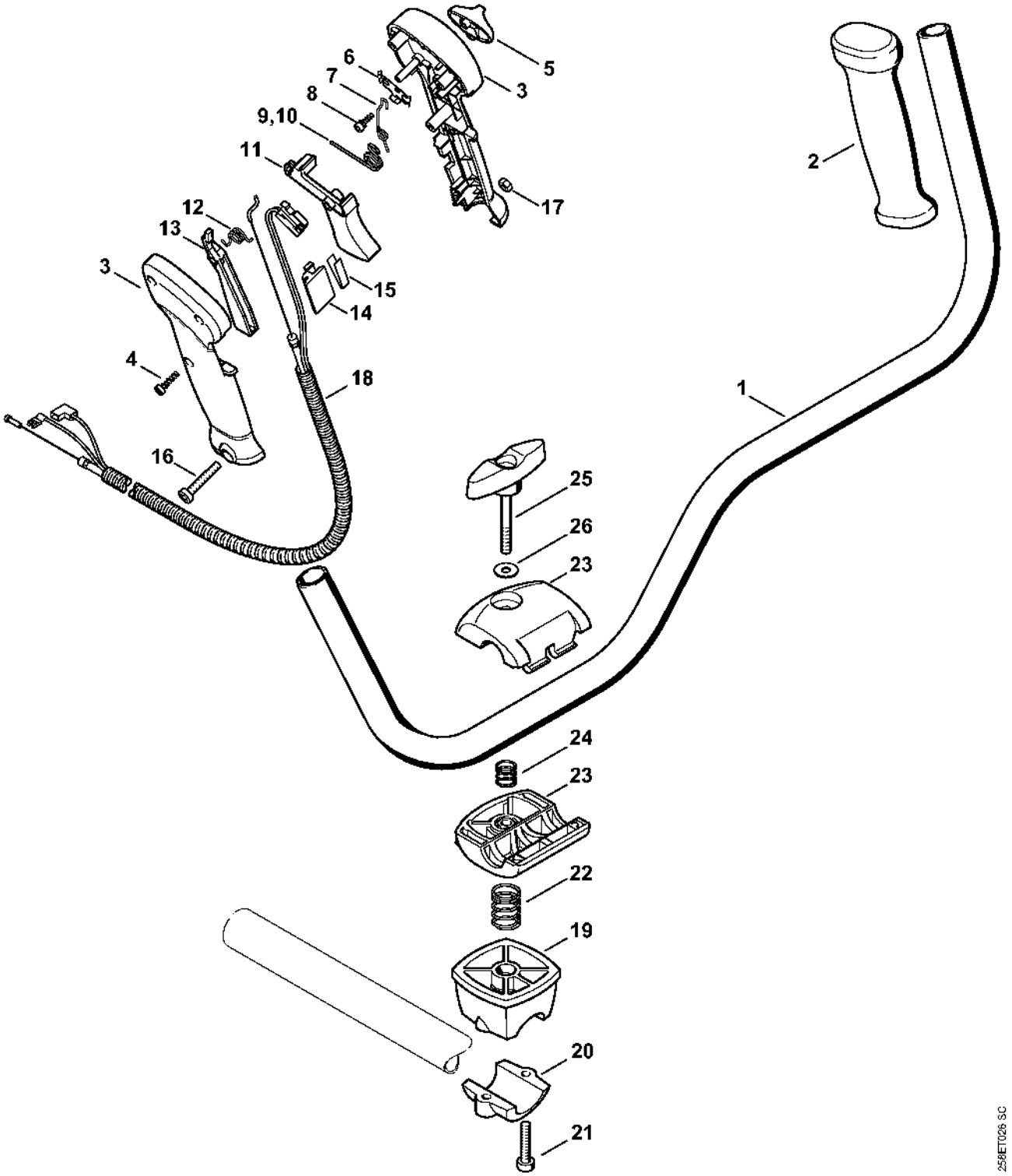

Tube complet

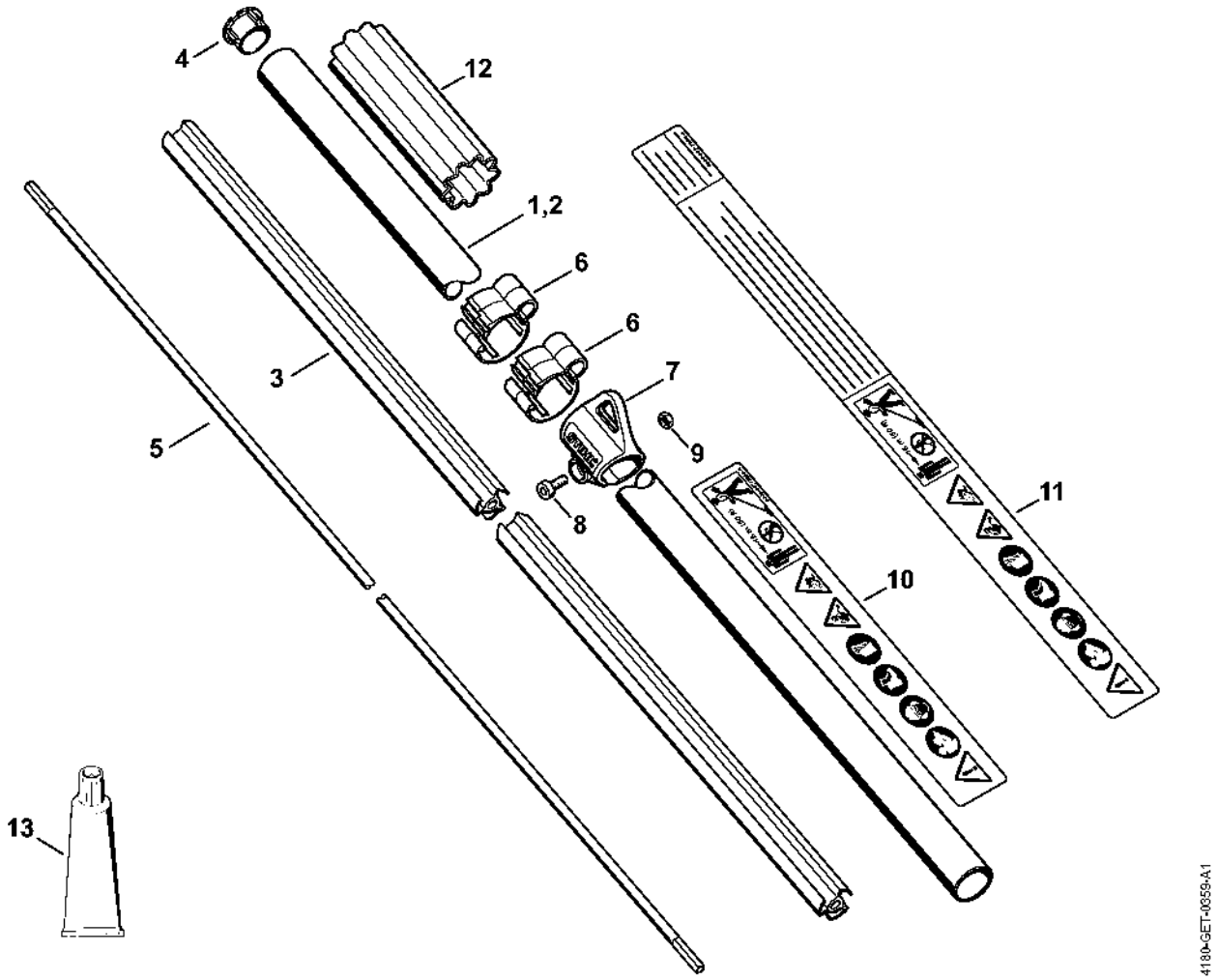

Réducteur

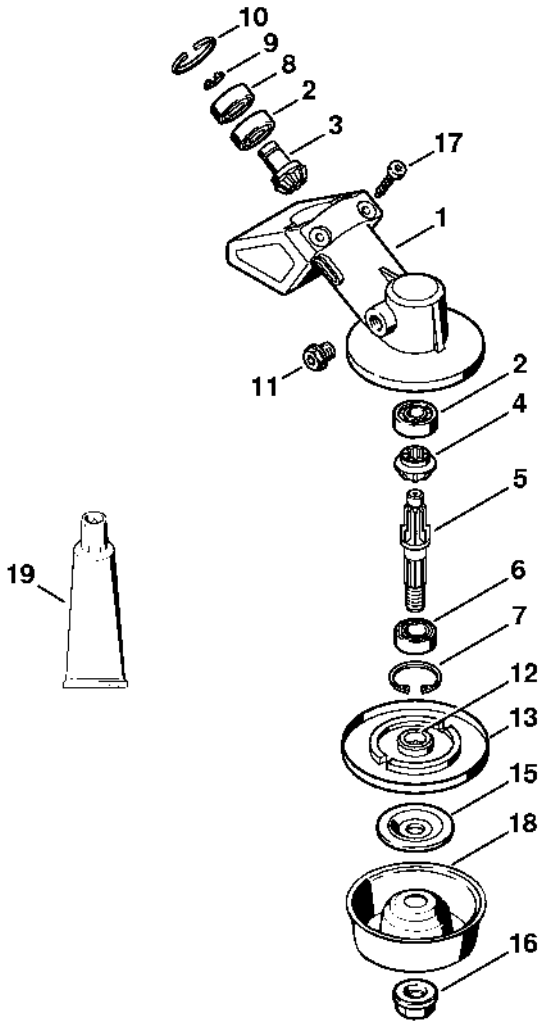

392ET032 GM

Capot protecteur

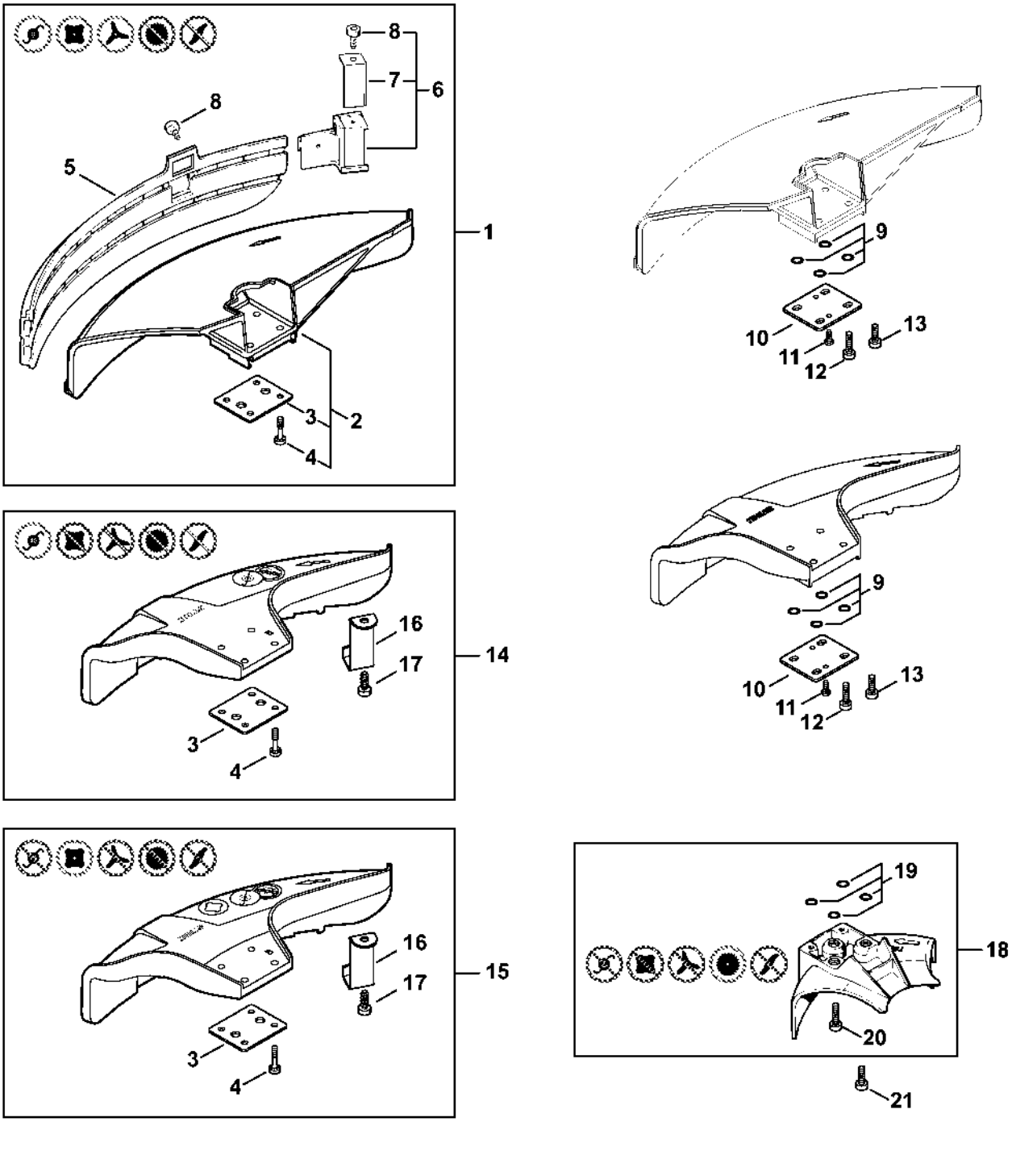

Protecteur de transport

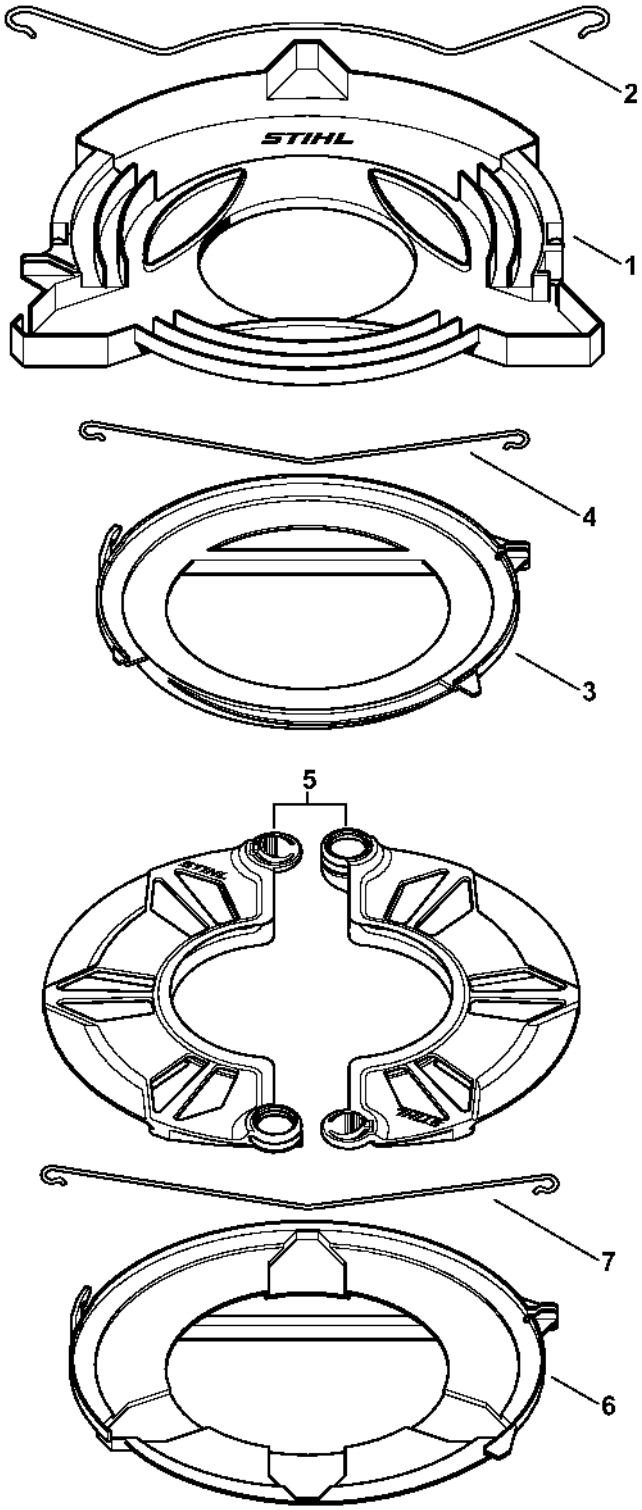

Bloc moteur Ø 43 mm

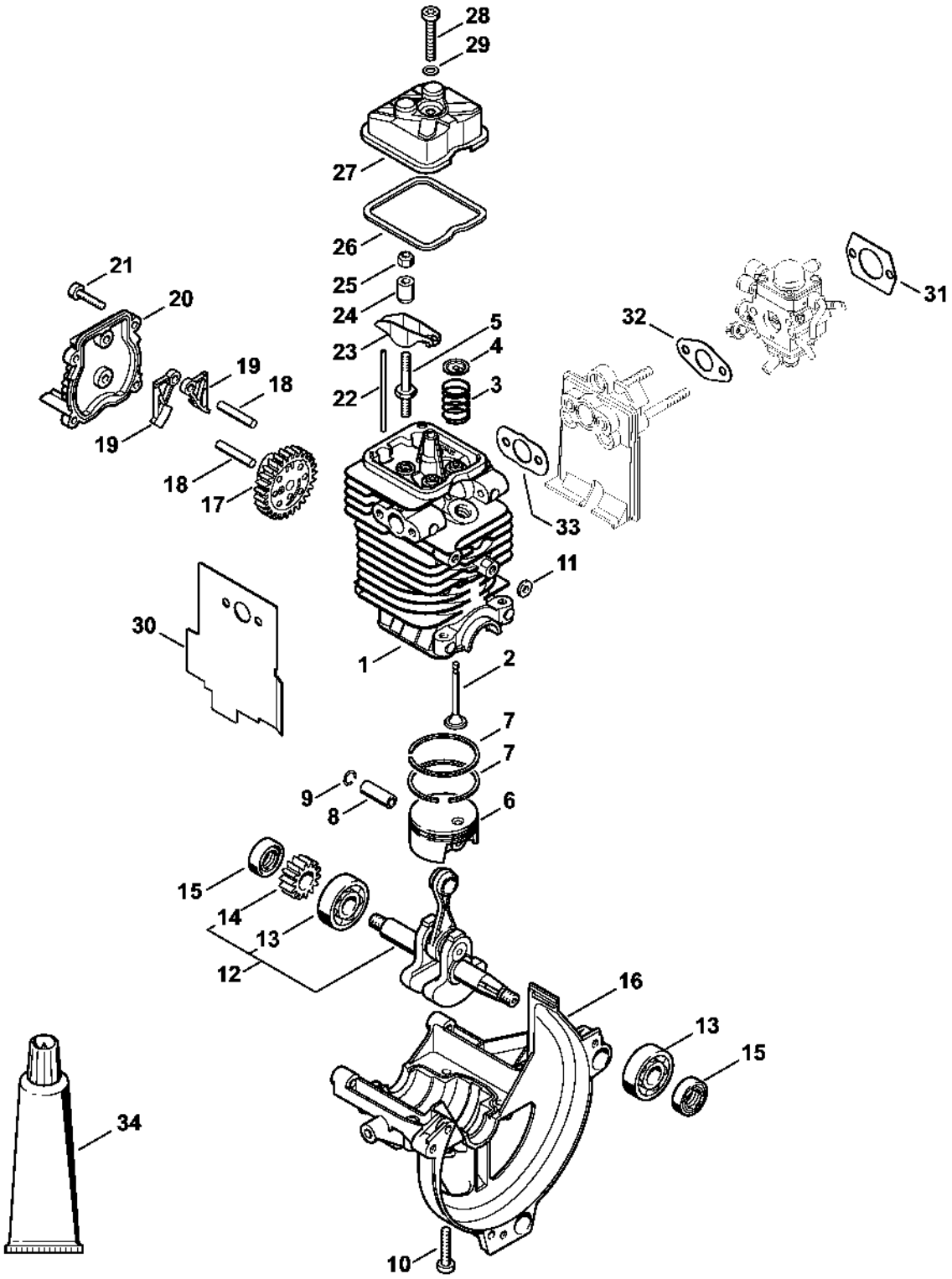

Numéro de machine

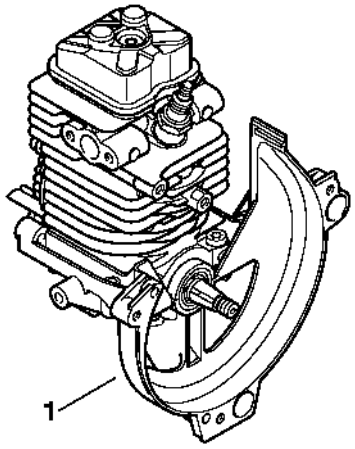

9912ET009 SC