Stihl

FS 120 R

Rozkres je dokumentace výrobce (© příslušný výrobce) a slouží k identifikaci dílů. Pro výběr dílu se vždy řiďte katalogovým číslem.

Carter, Cylindre FS 120, 120 R

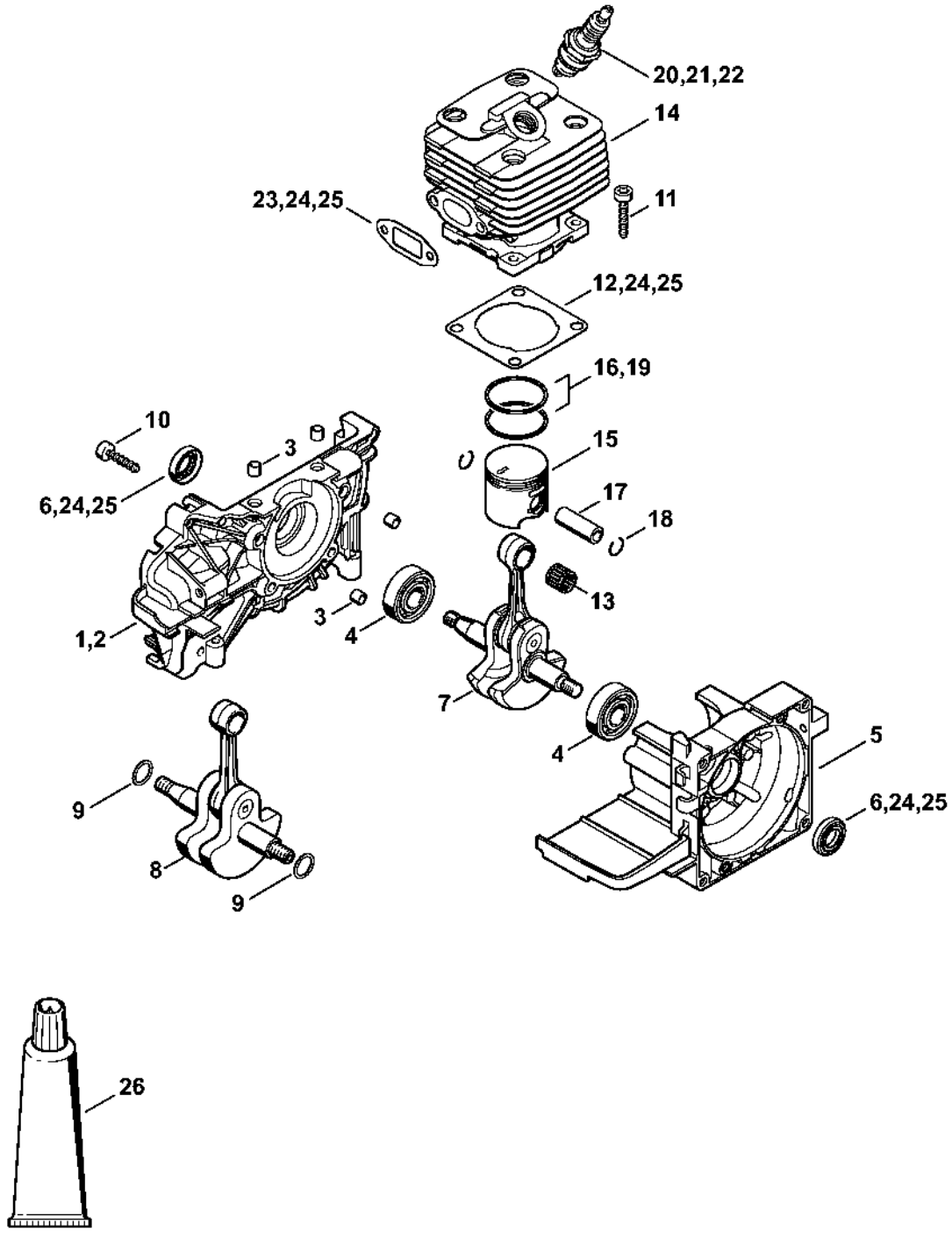

Dispositif de lancement, Dispositif d'allumage # 809 249 646 (10.2016)

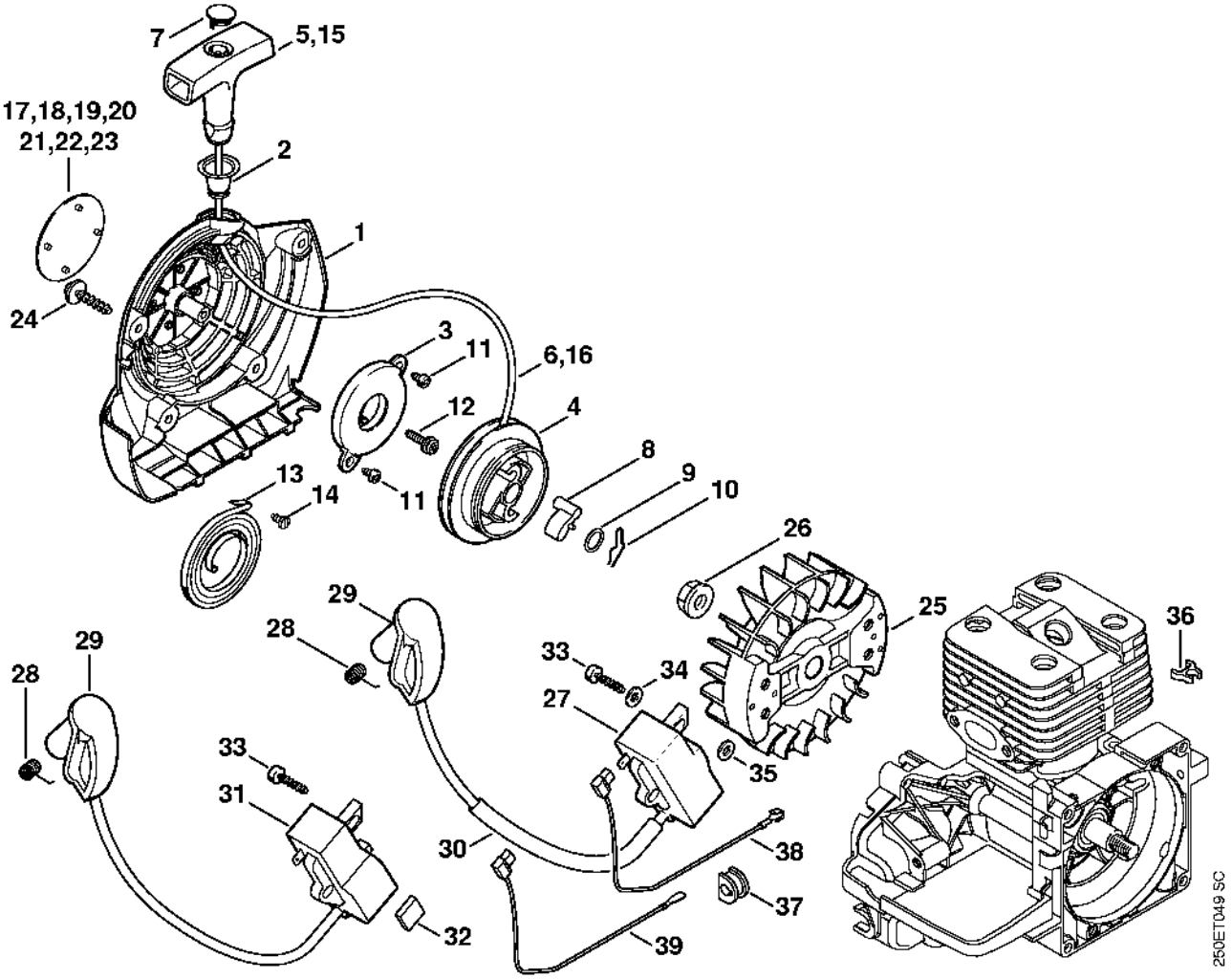

Silencieux, Capot, Réservoir d'essence # 809 249 646 (10.2016)

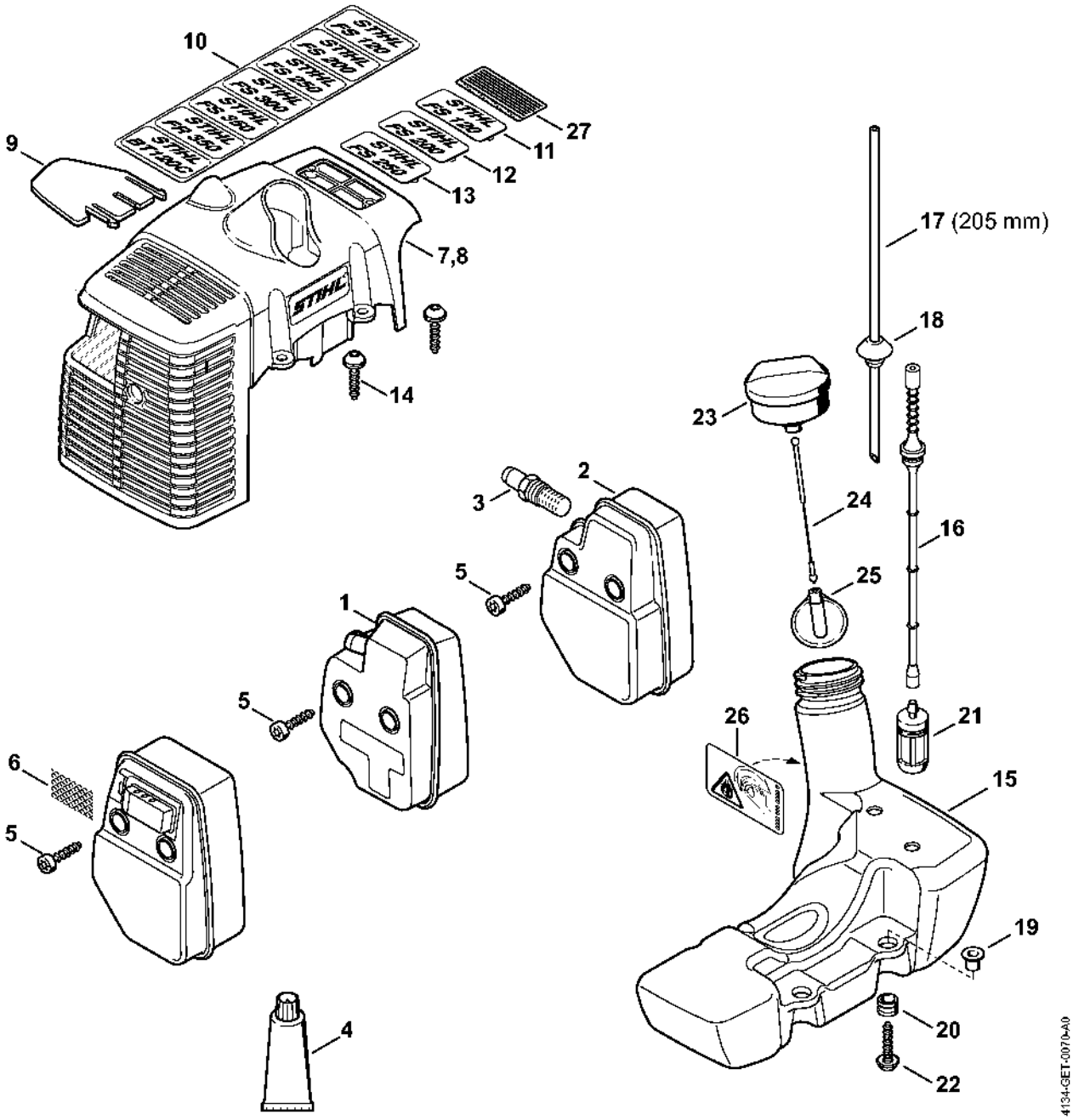

Carter de carburateur, Filtre à air # 809 249 646 (10.2016)

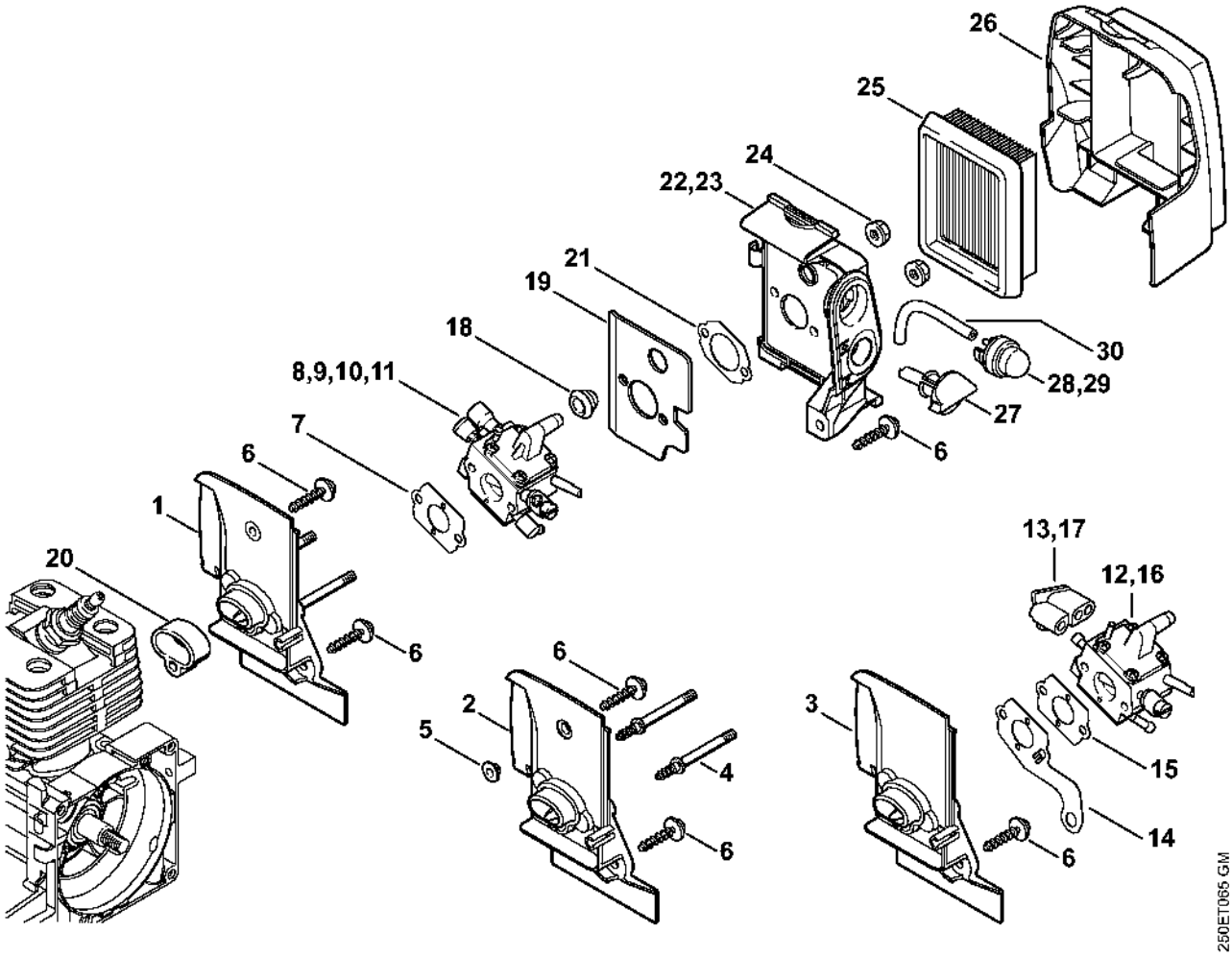

Carburateur C1Q-S161, -S162, -S163, -S164, -S82, -S83, -S138, -S139

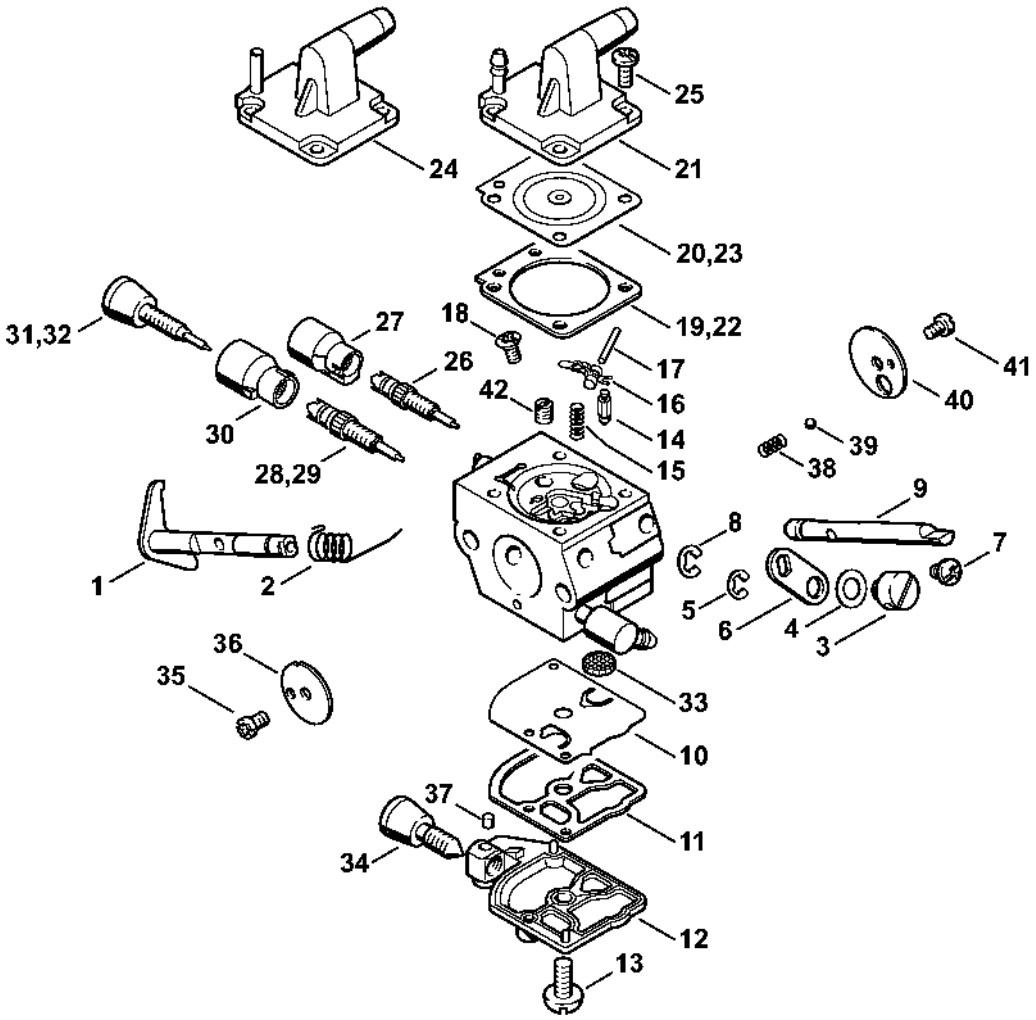

Carburateur C1Q-S51, C1Q-S36 (09.2003)

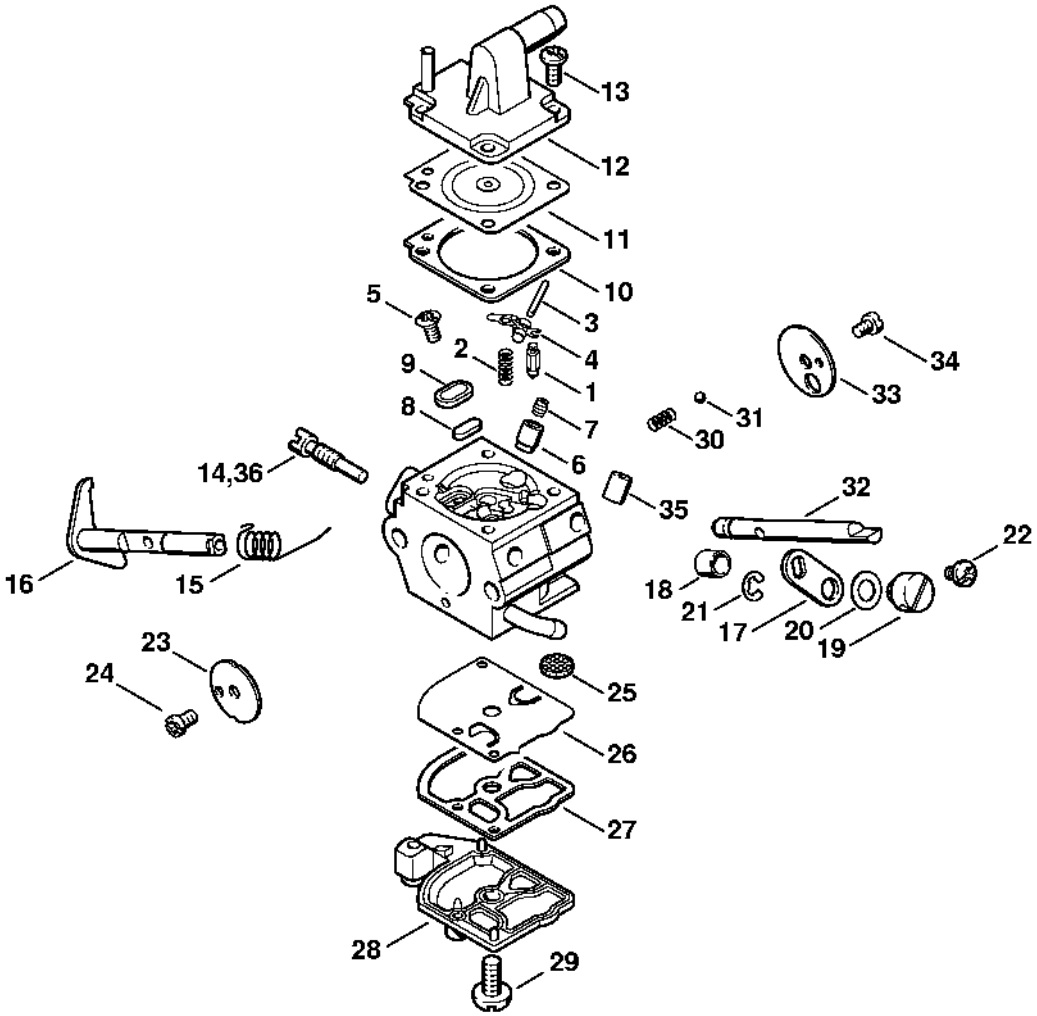

Carburateur C1Q-S35 (19.98)

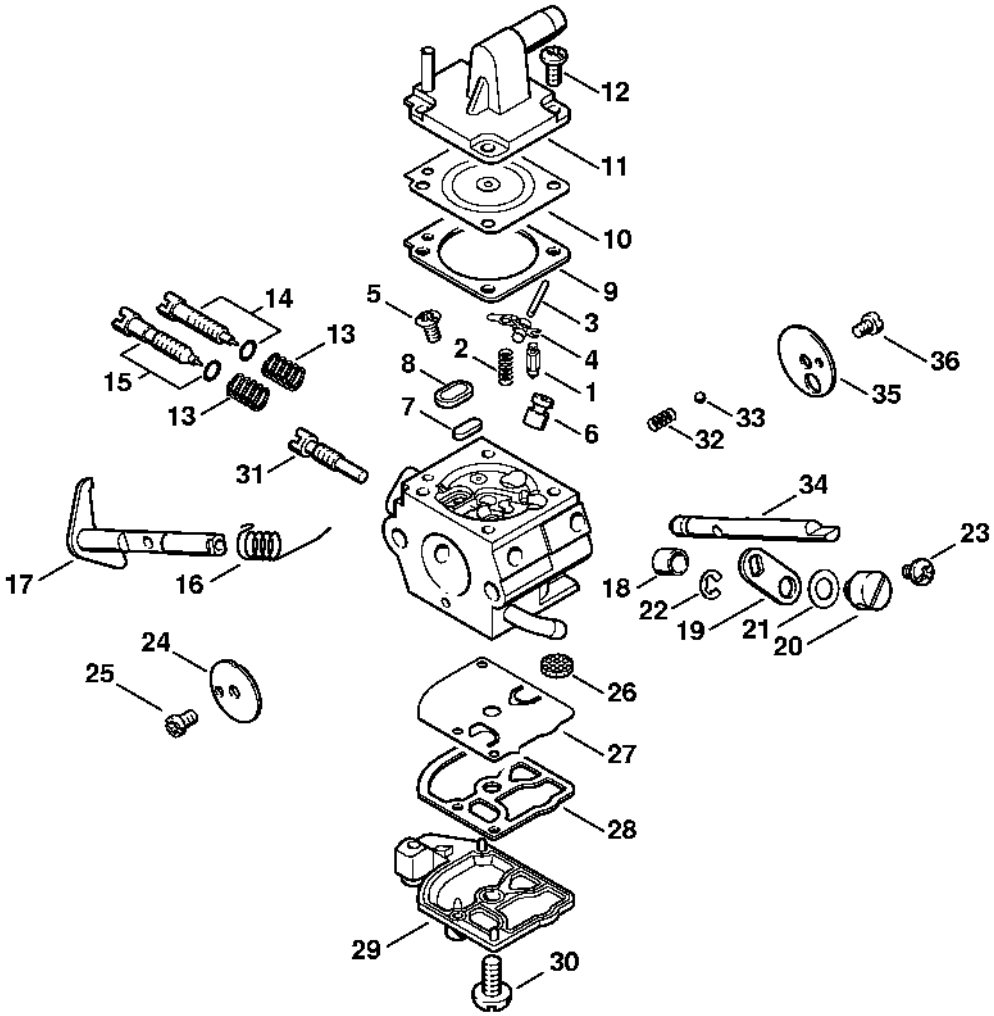

Carter d'accouplement

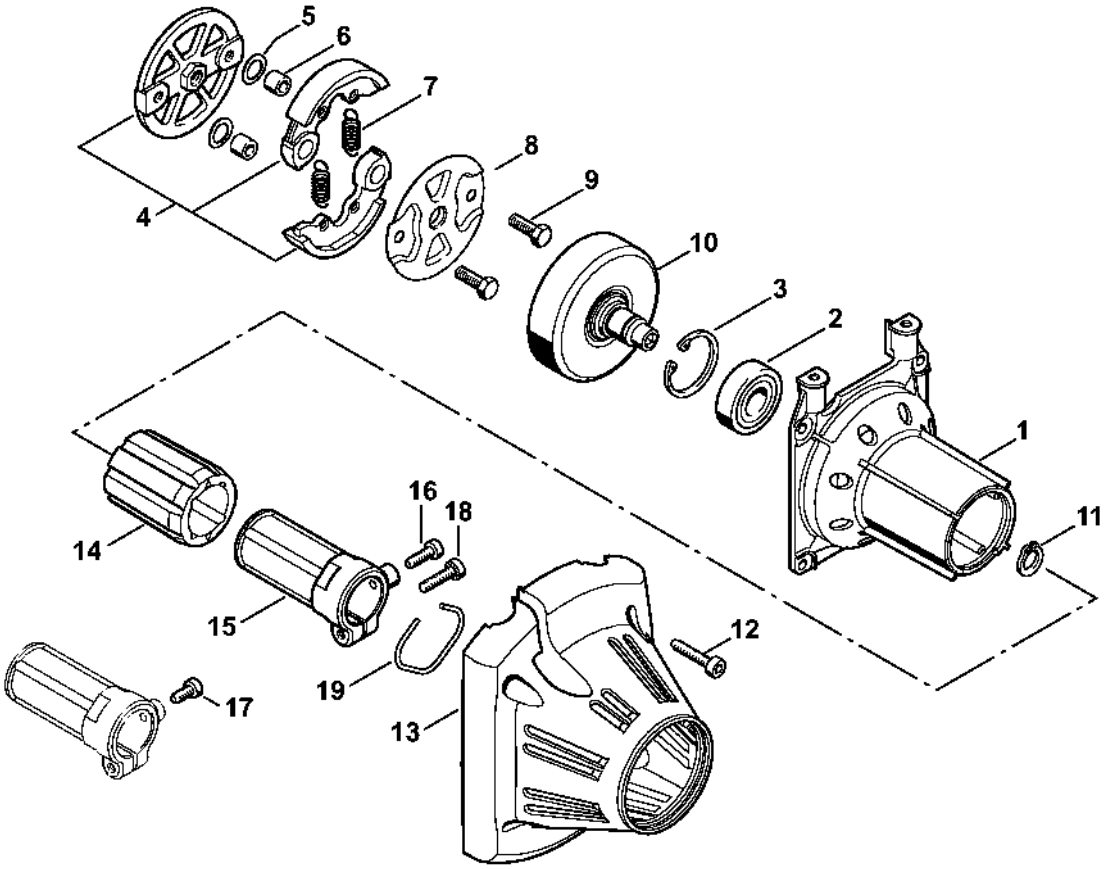

Poignée de commande

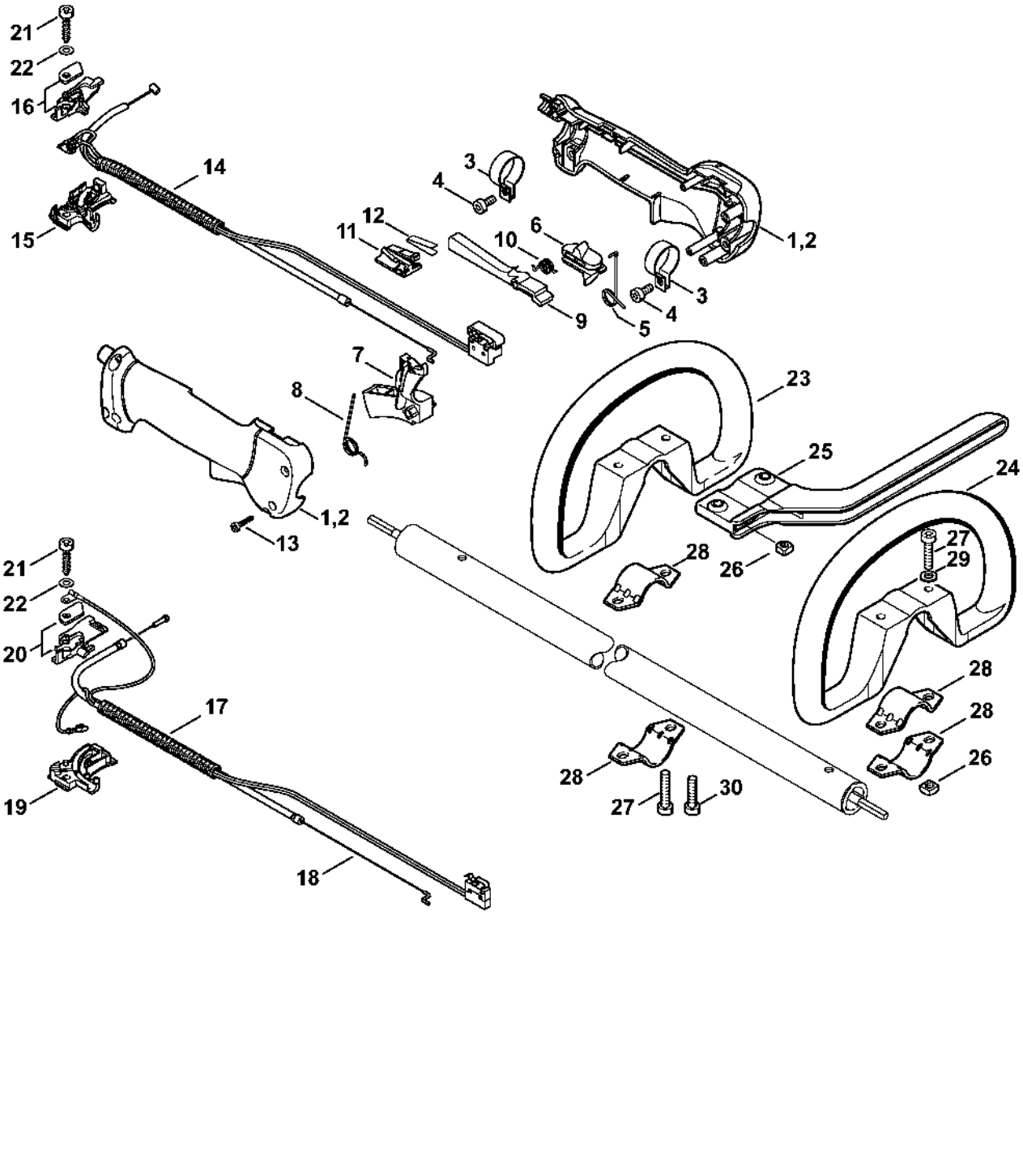

4134-GET-0017-AD

Poignée de commande (09.2003)

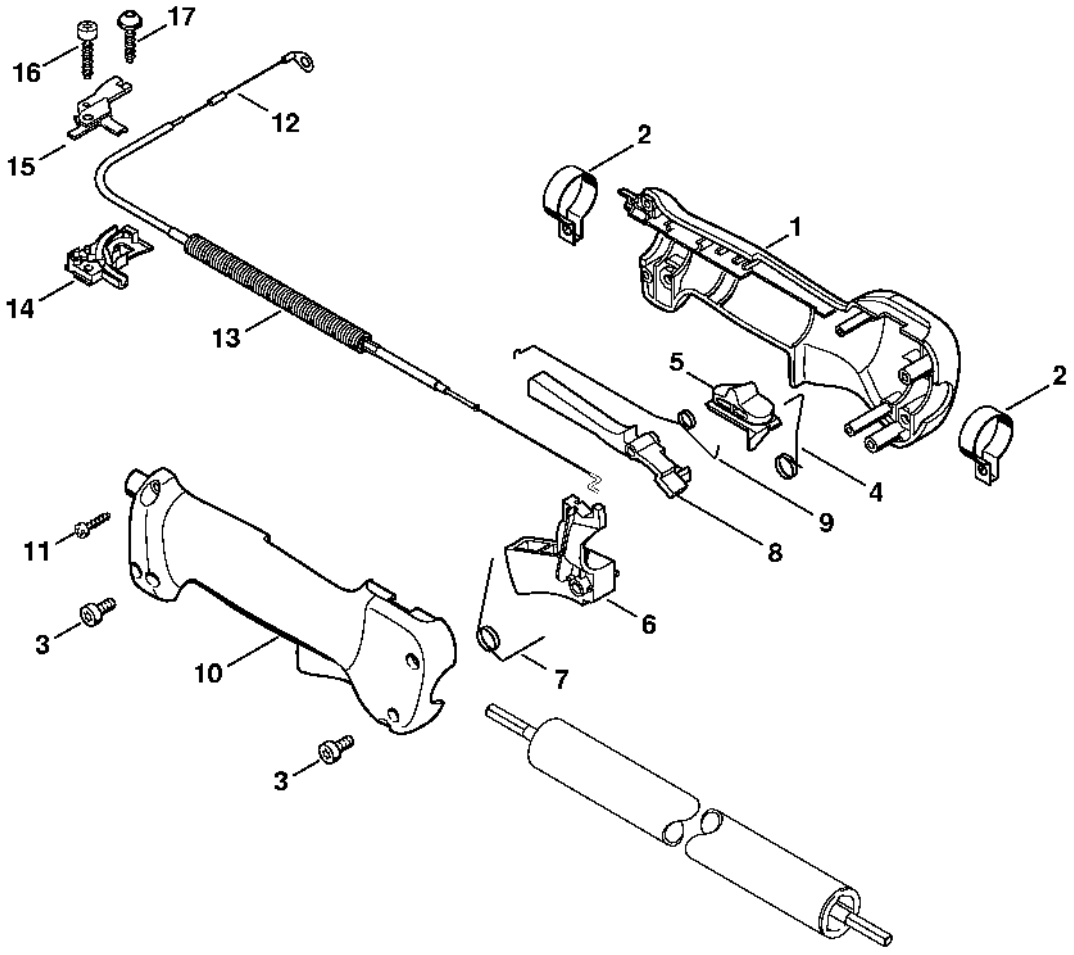

Tube complet

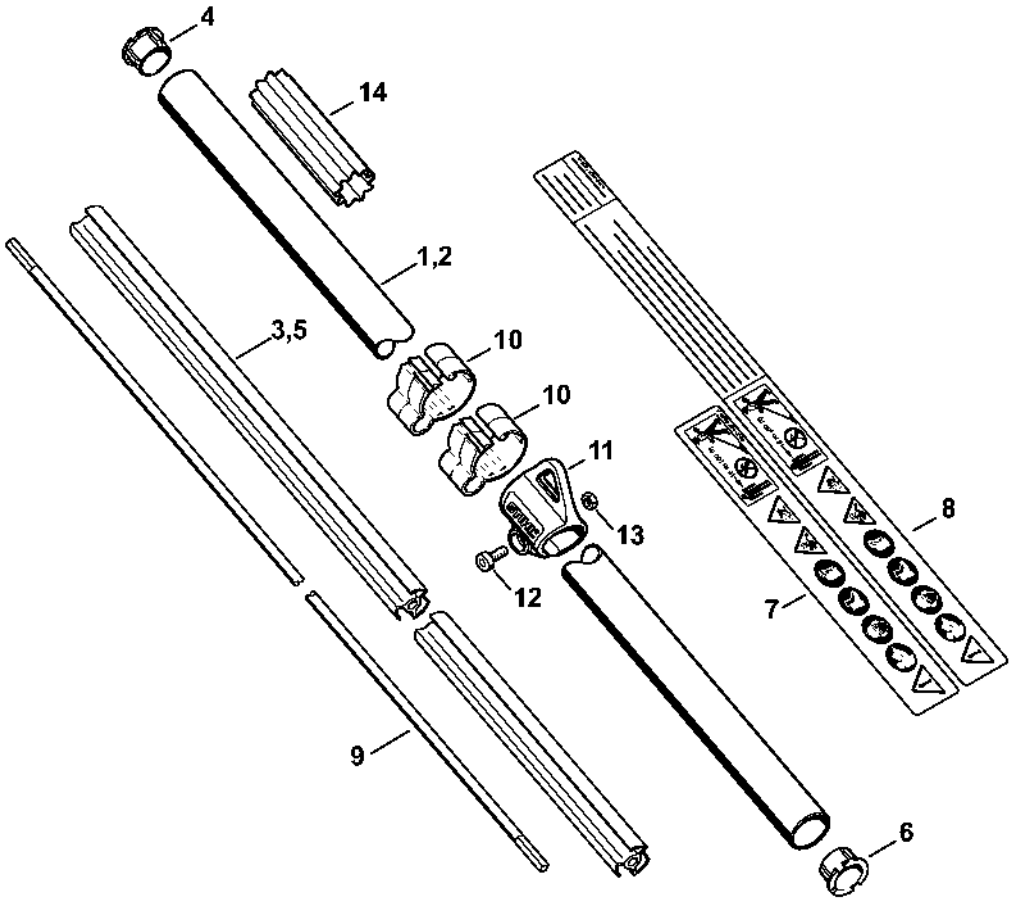

Réducteur

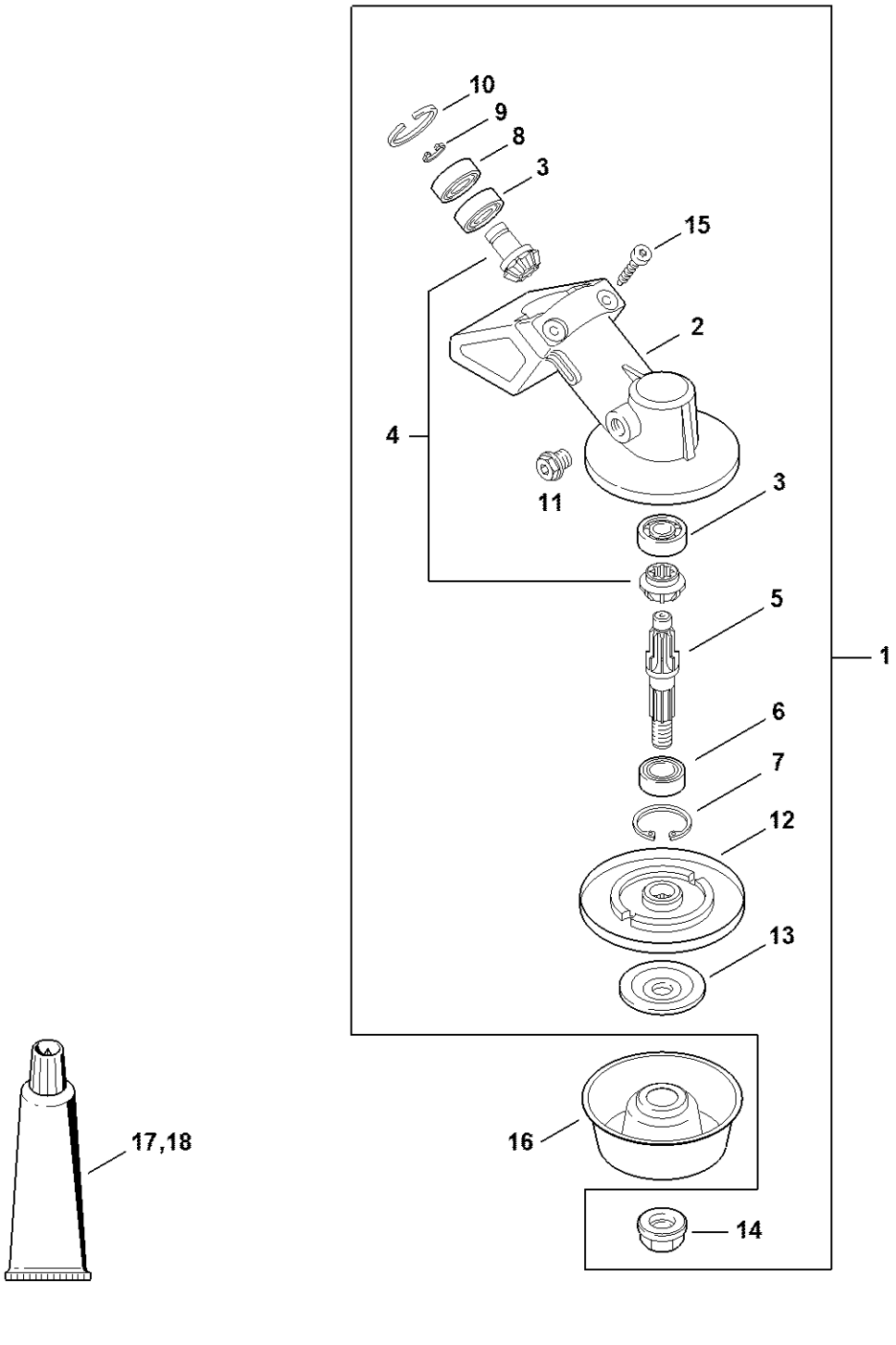

Capot protecteur

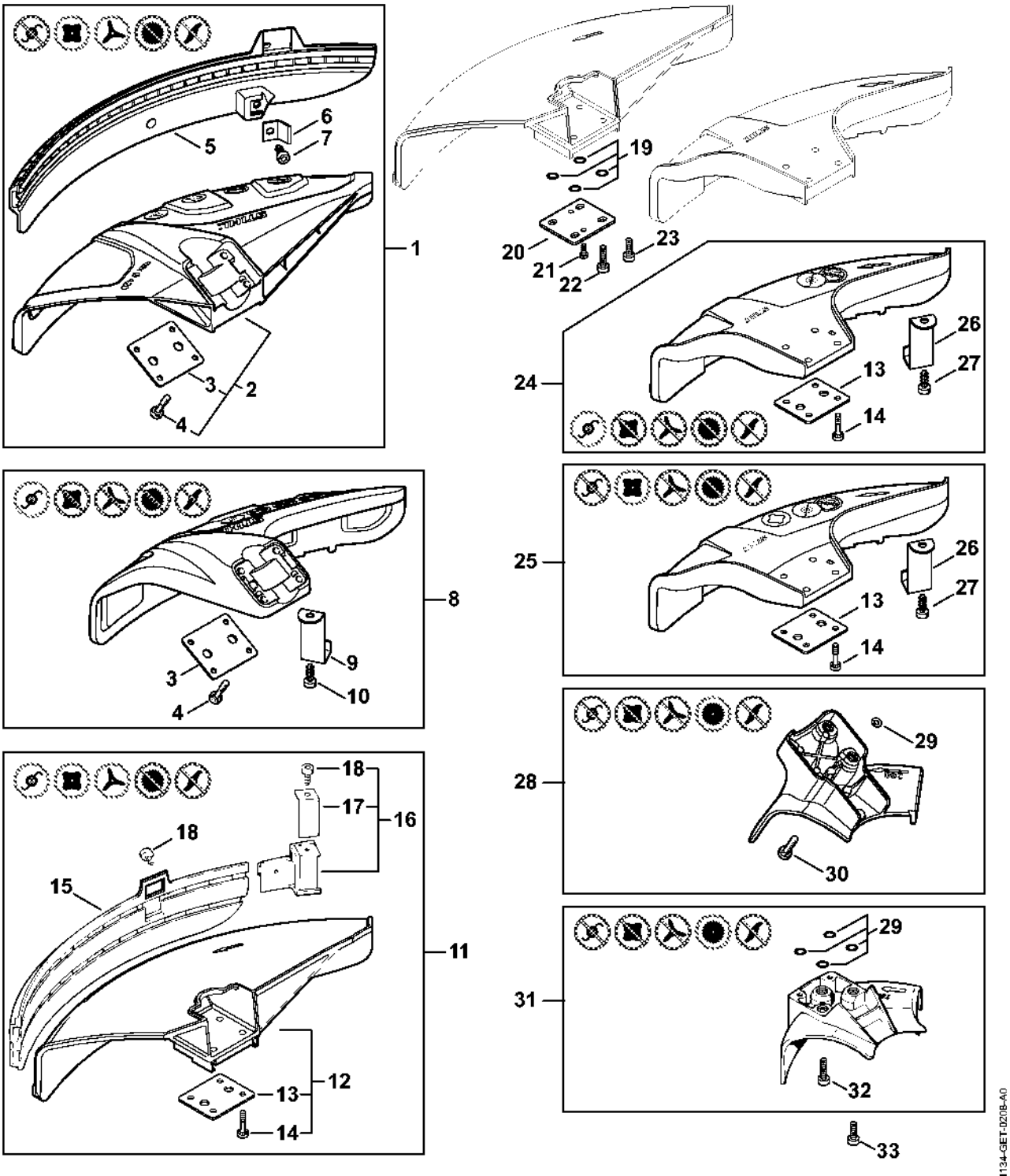

Harnais, Outils, Accessoires optionnels

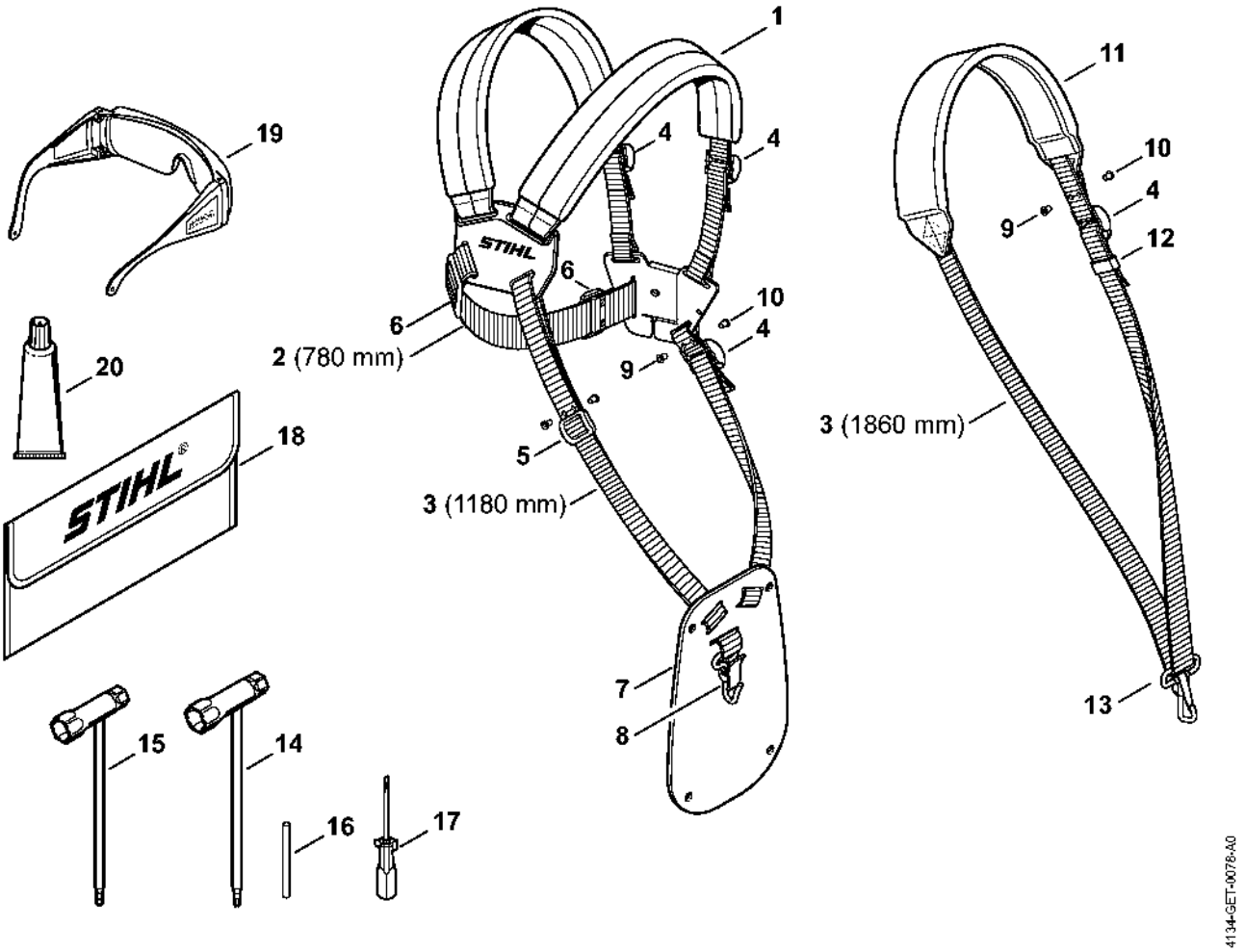

Numéro de machine

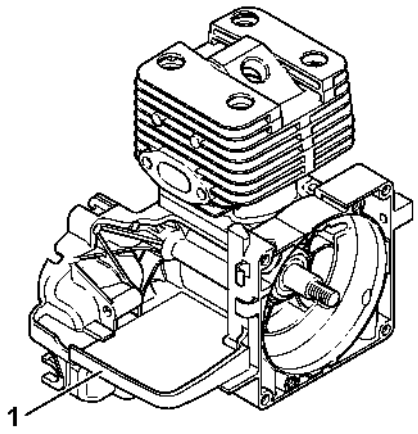

250ET071 SC