Stihl

FR 460 TC EFM

Rozkres je dokumentace výrobce (© příslušný výrobce) a slouží k identifikaci dílů. Pro výběr dílu se vždy řiďte katalogovým číslem.

Carter, Cylindre FR 460, FR 480

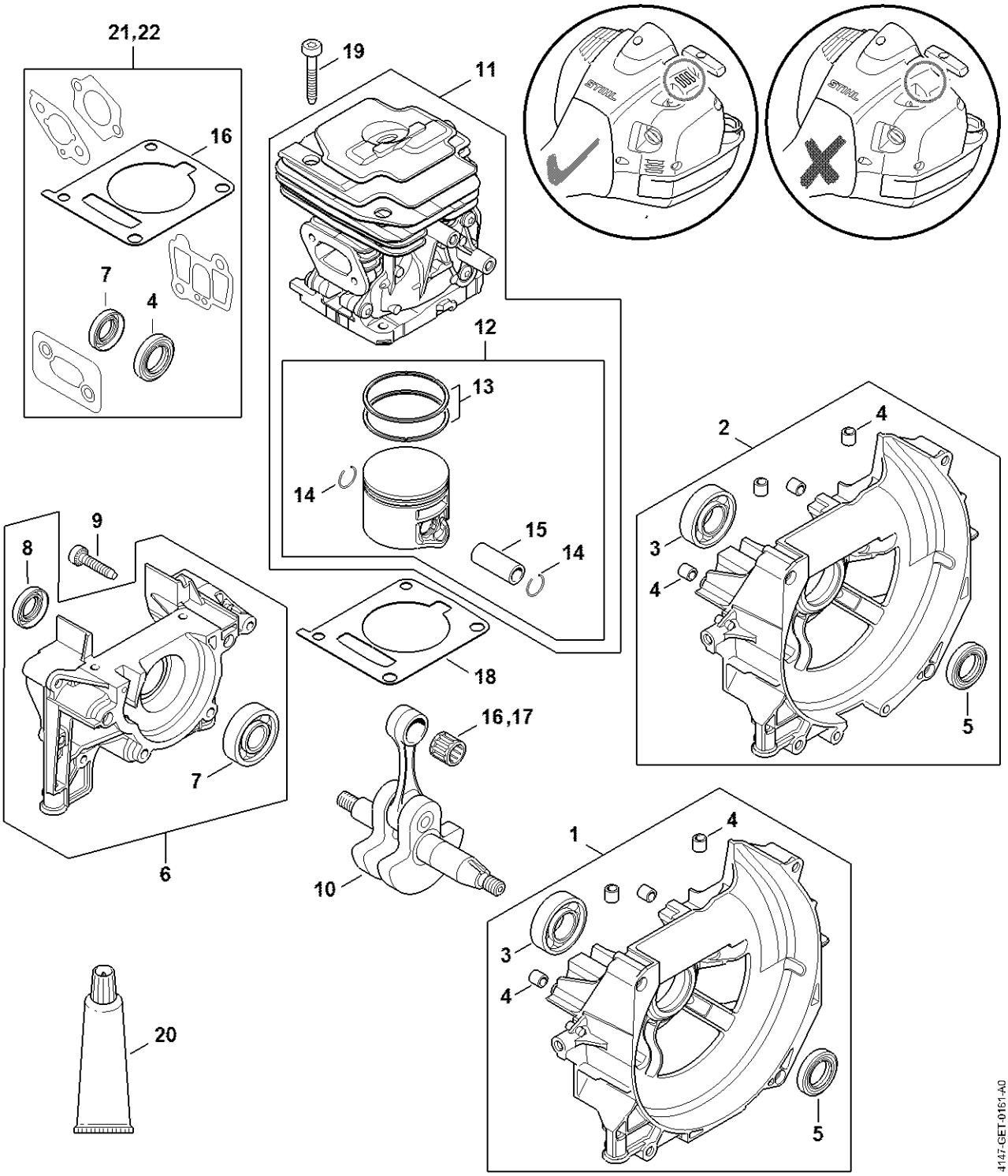

Carter, Cylindre

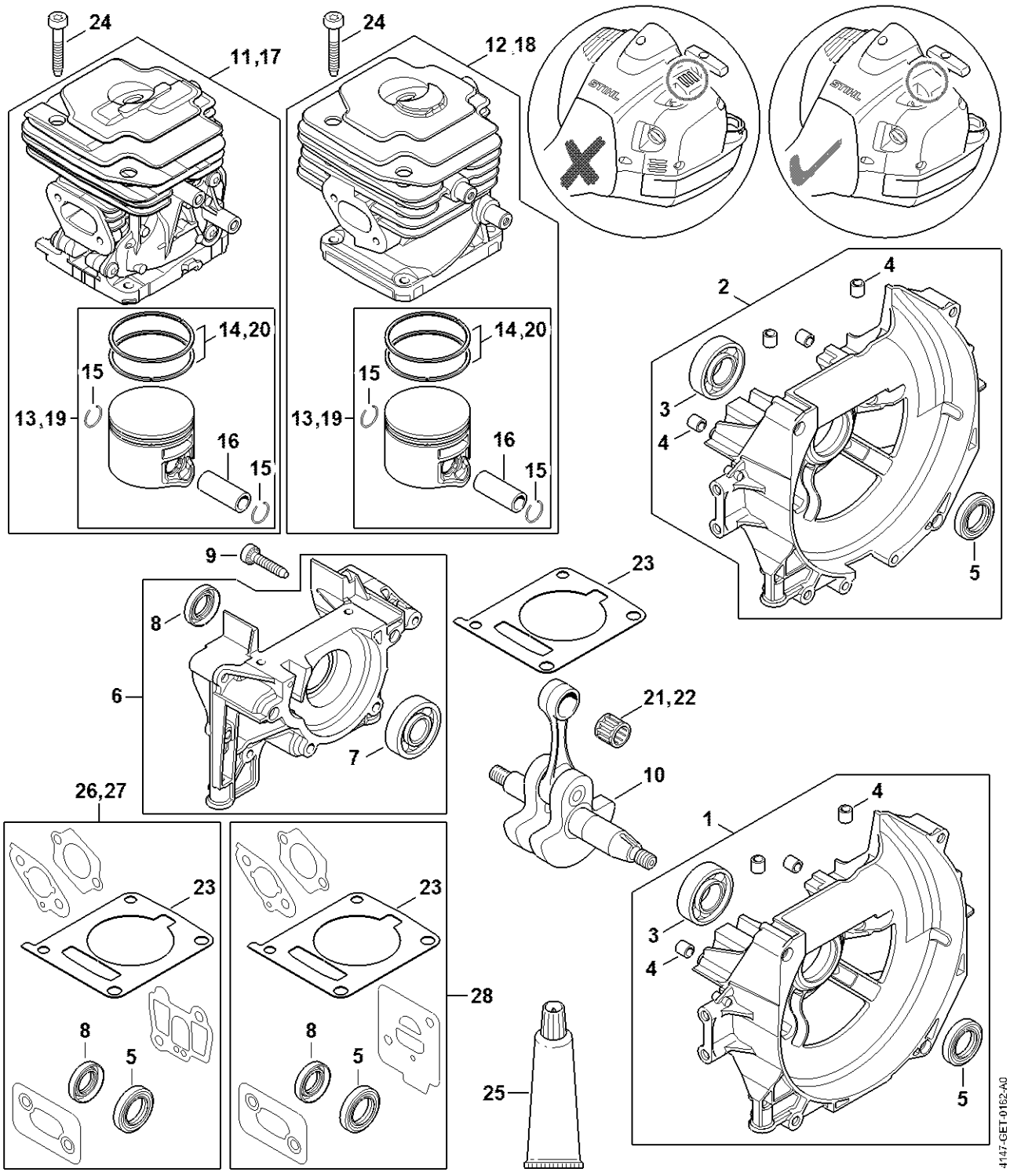

Dispositif de lancement FR 460 Démarreur électrique

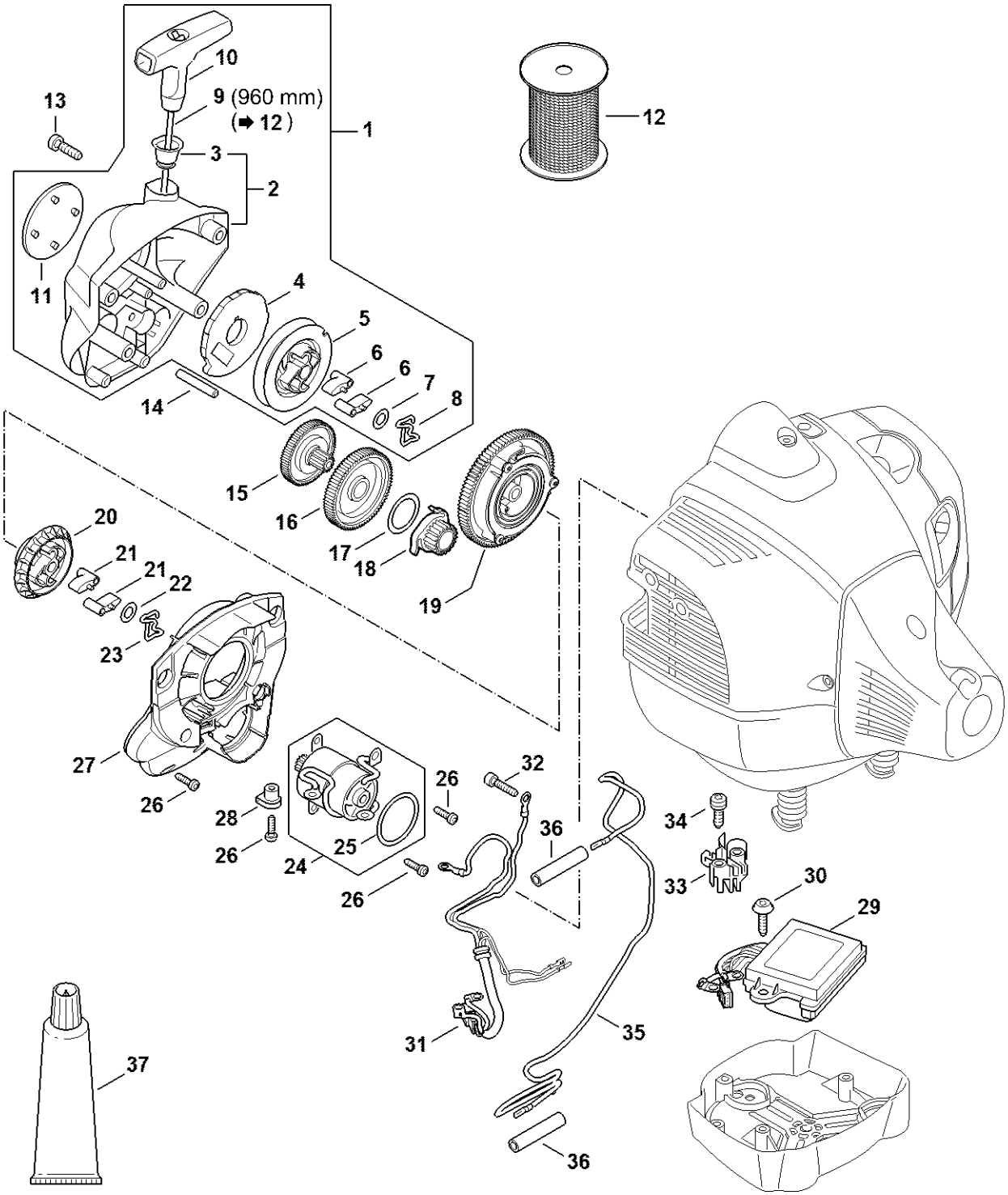

Silencieux, Capot

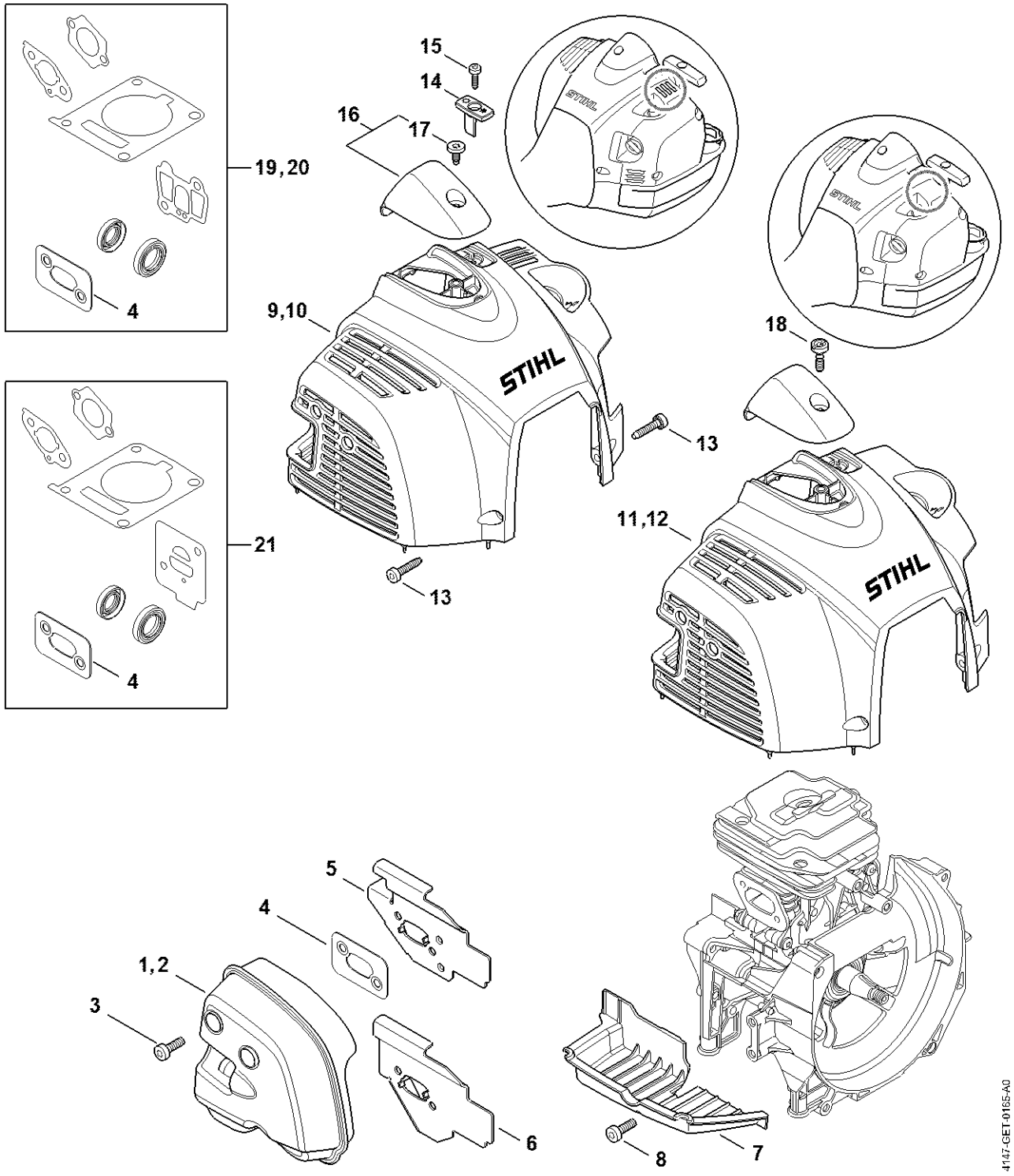

Réservoir d'essence

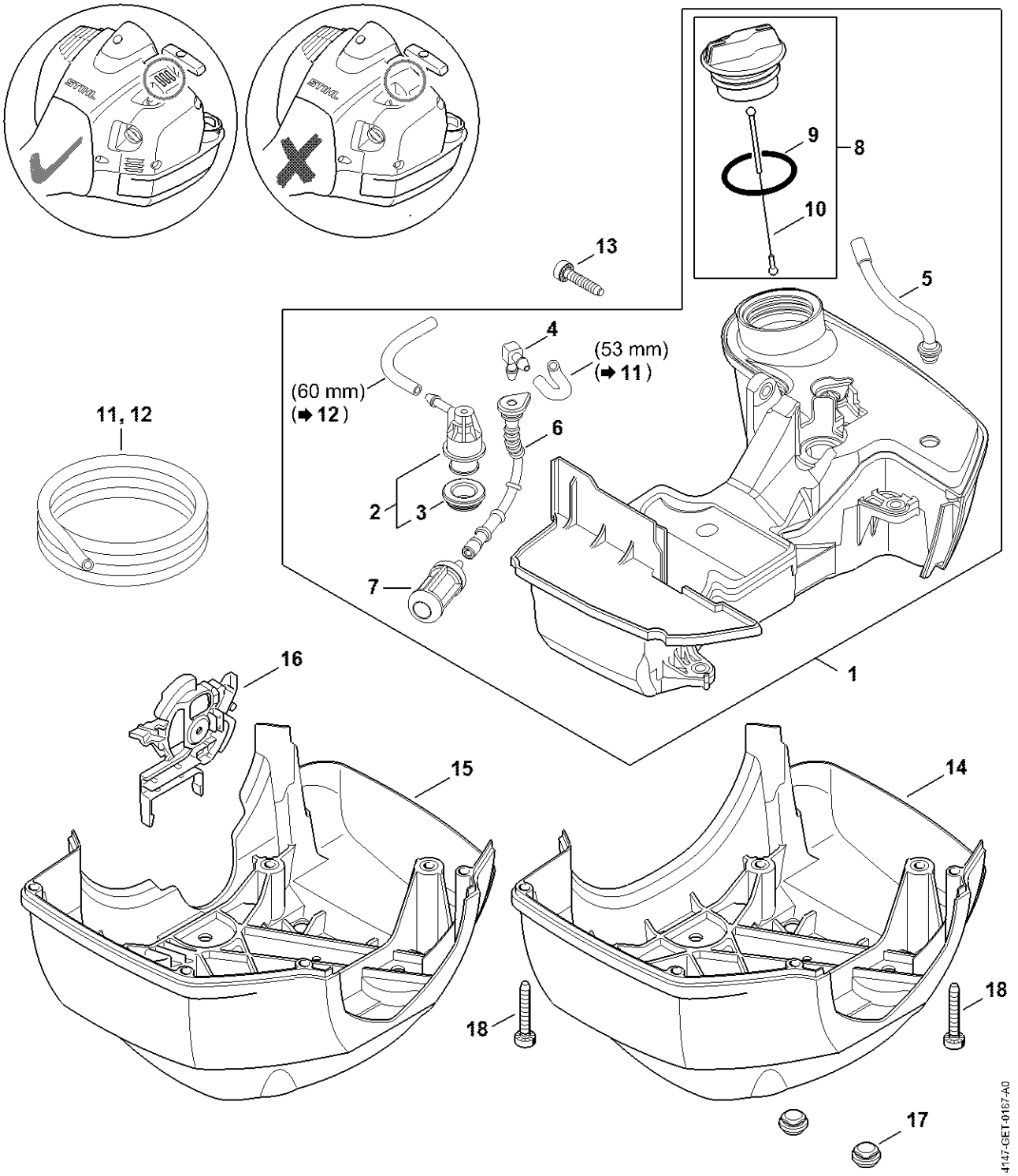

Réservoir d'essence

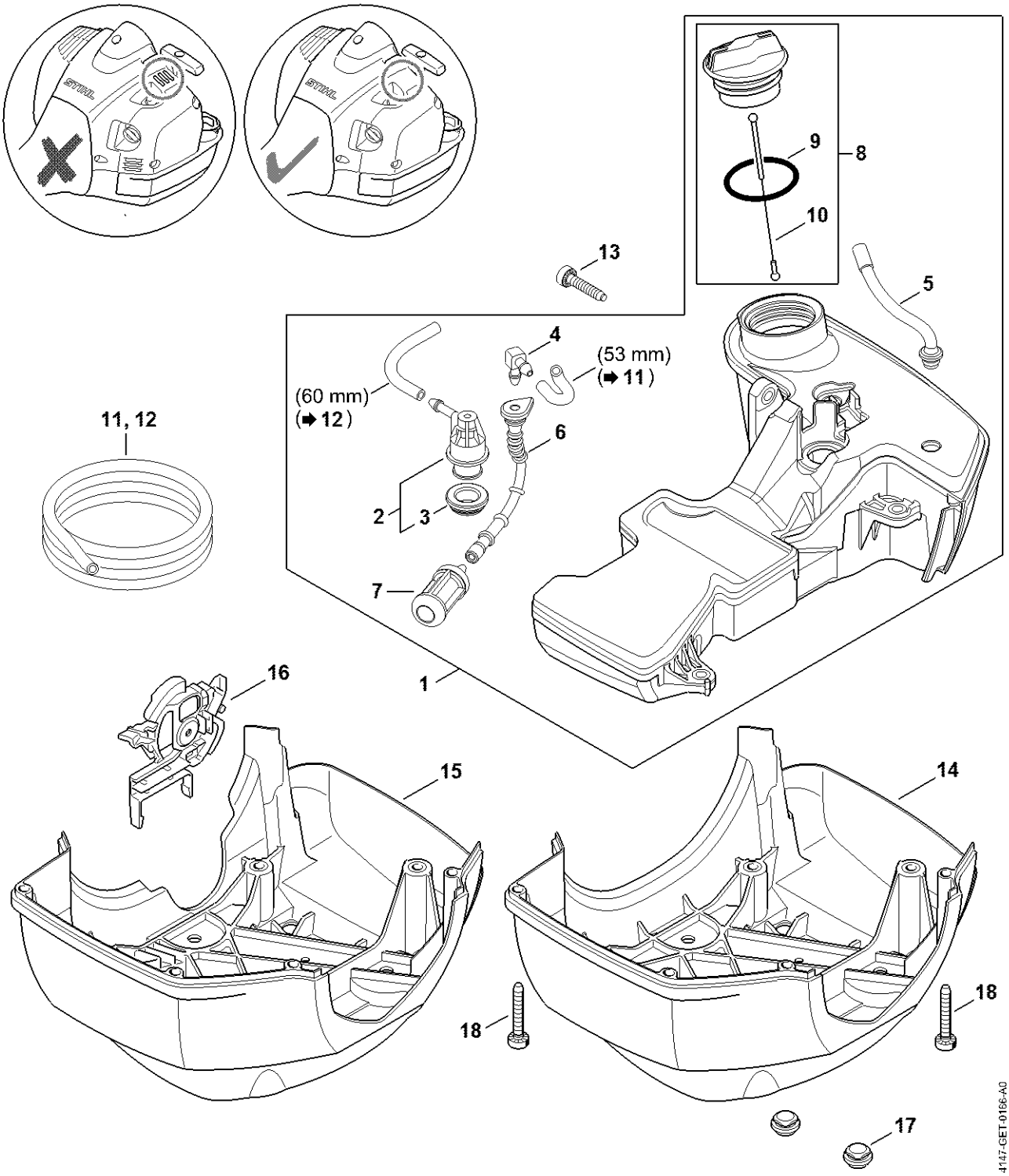

Bride intermédiaire, Filtre à air

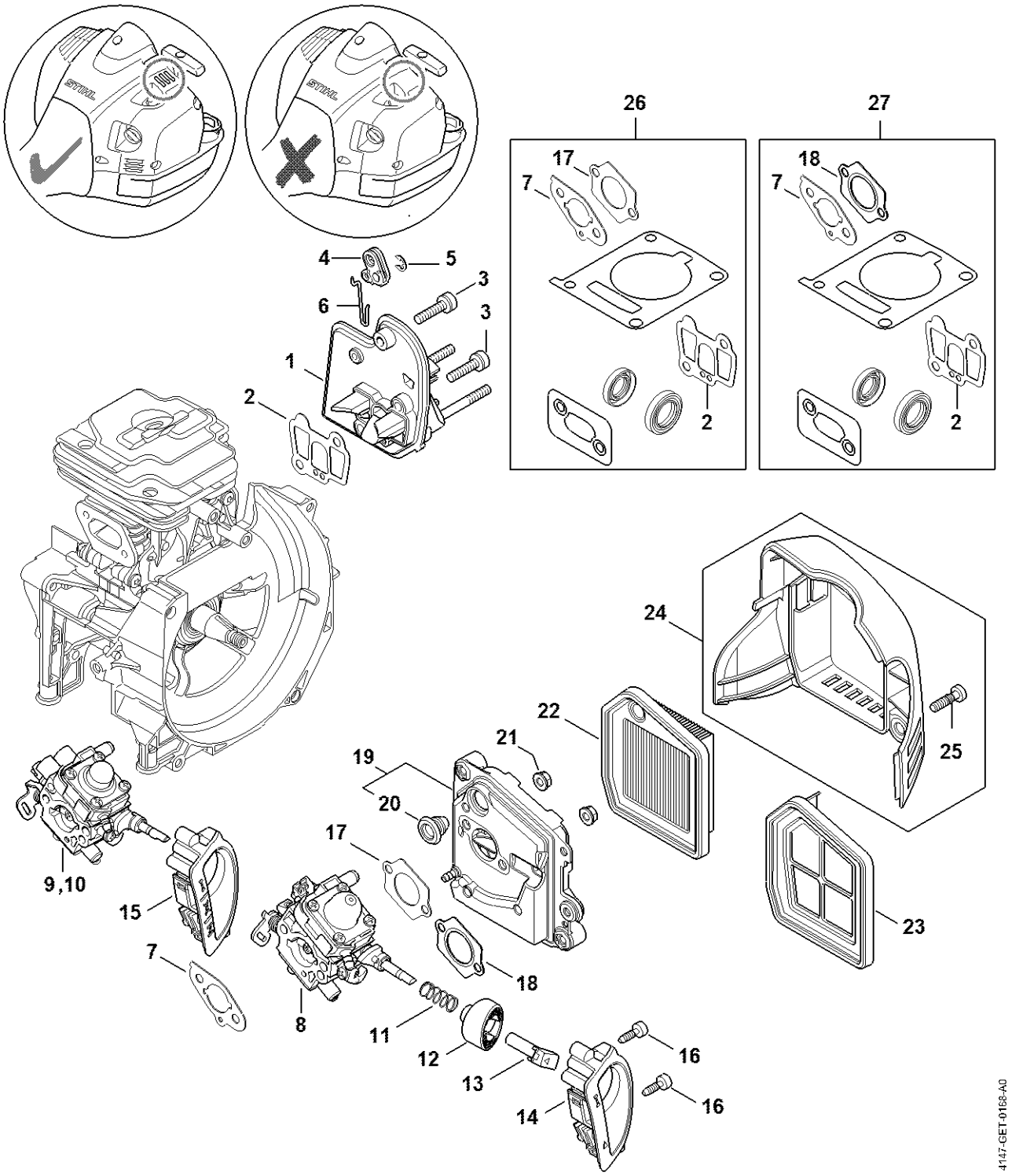

Bride intermédiaire, Filtre à air

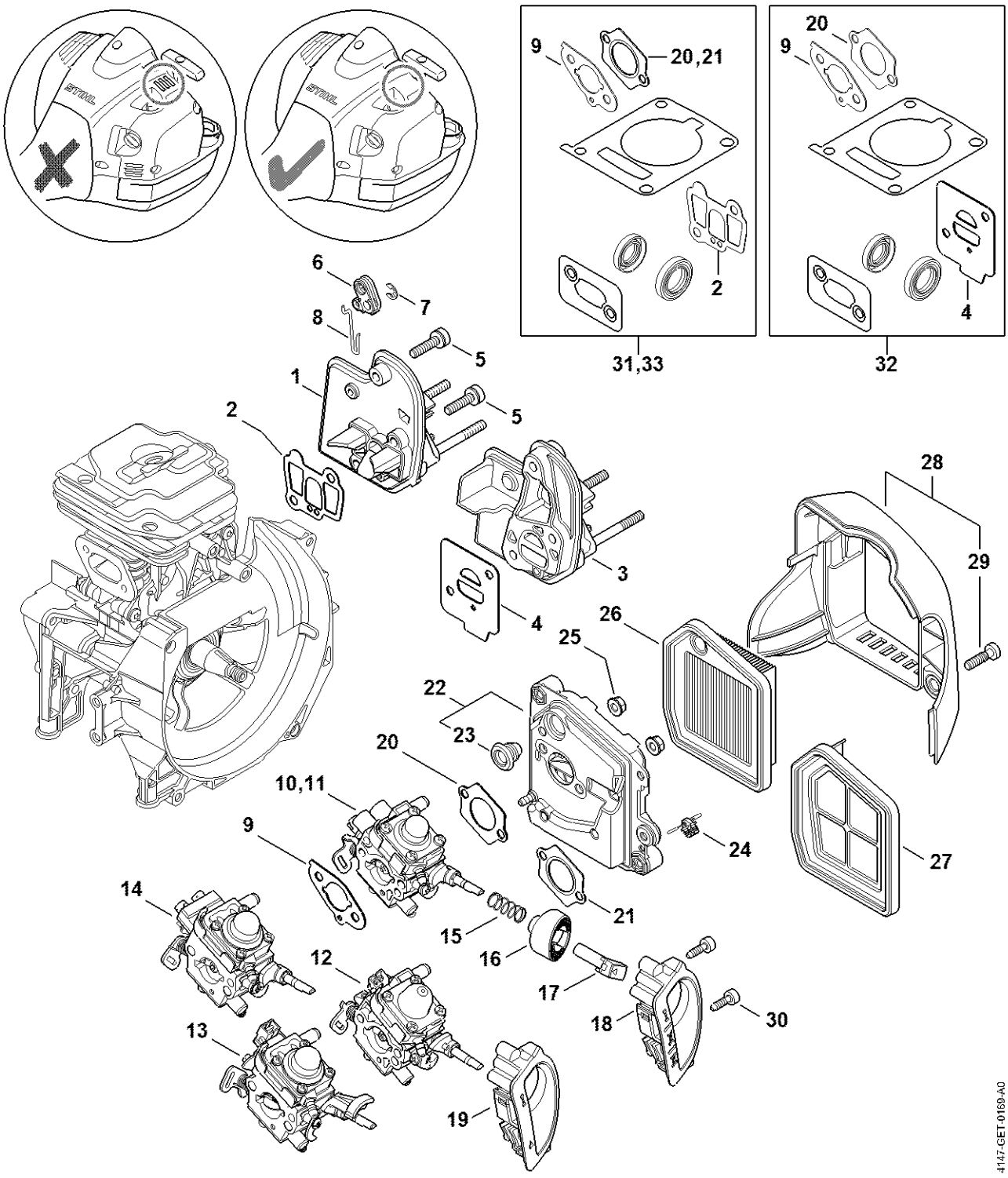

Carburateur WTF-7, WTF-12

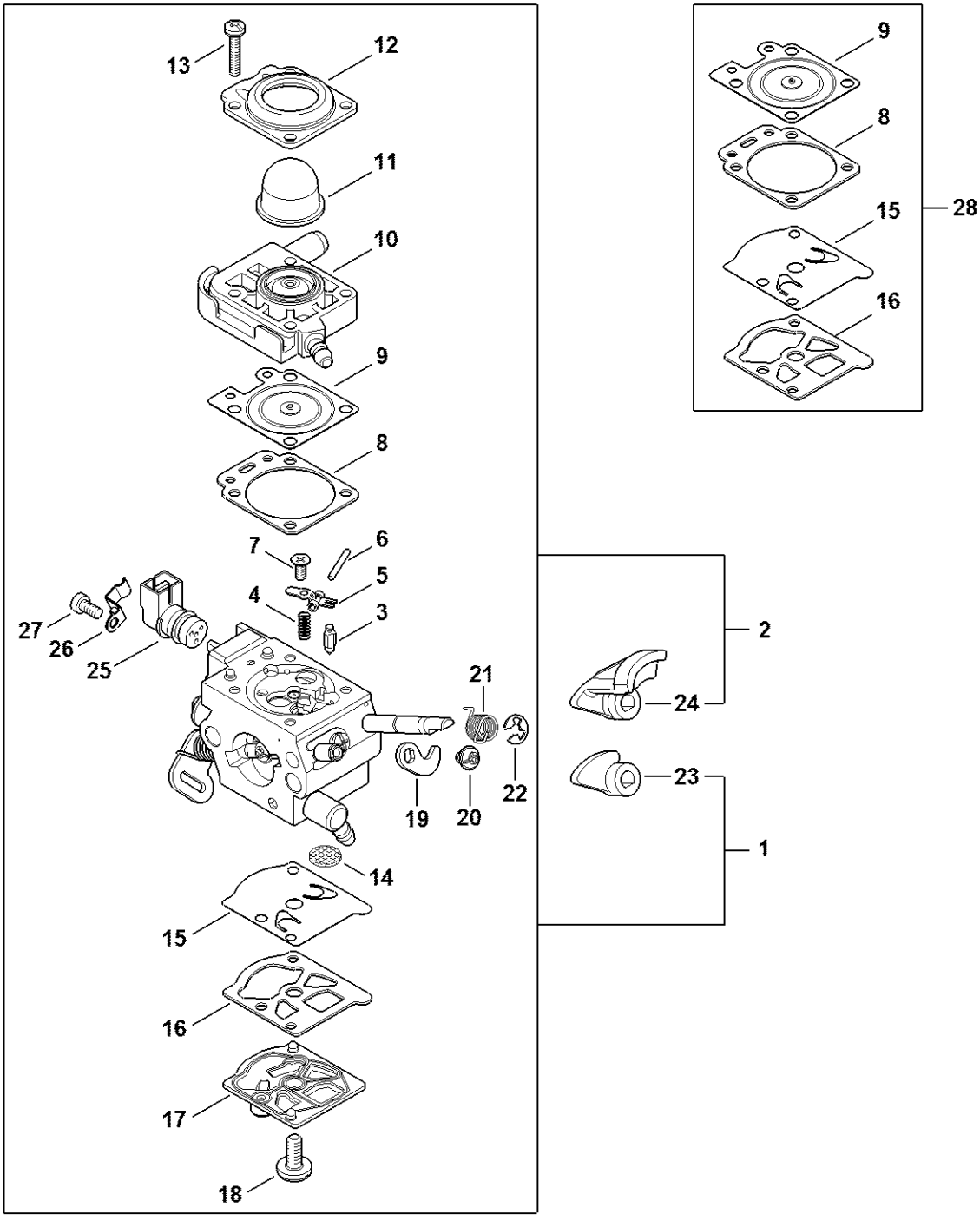

Dispositif d'allumage

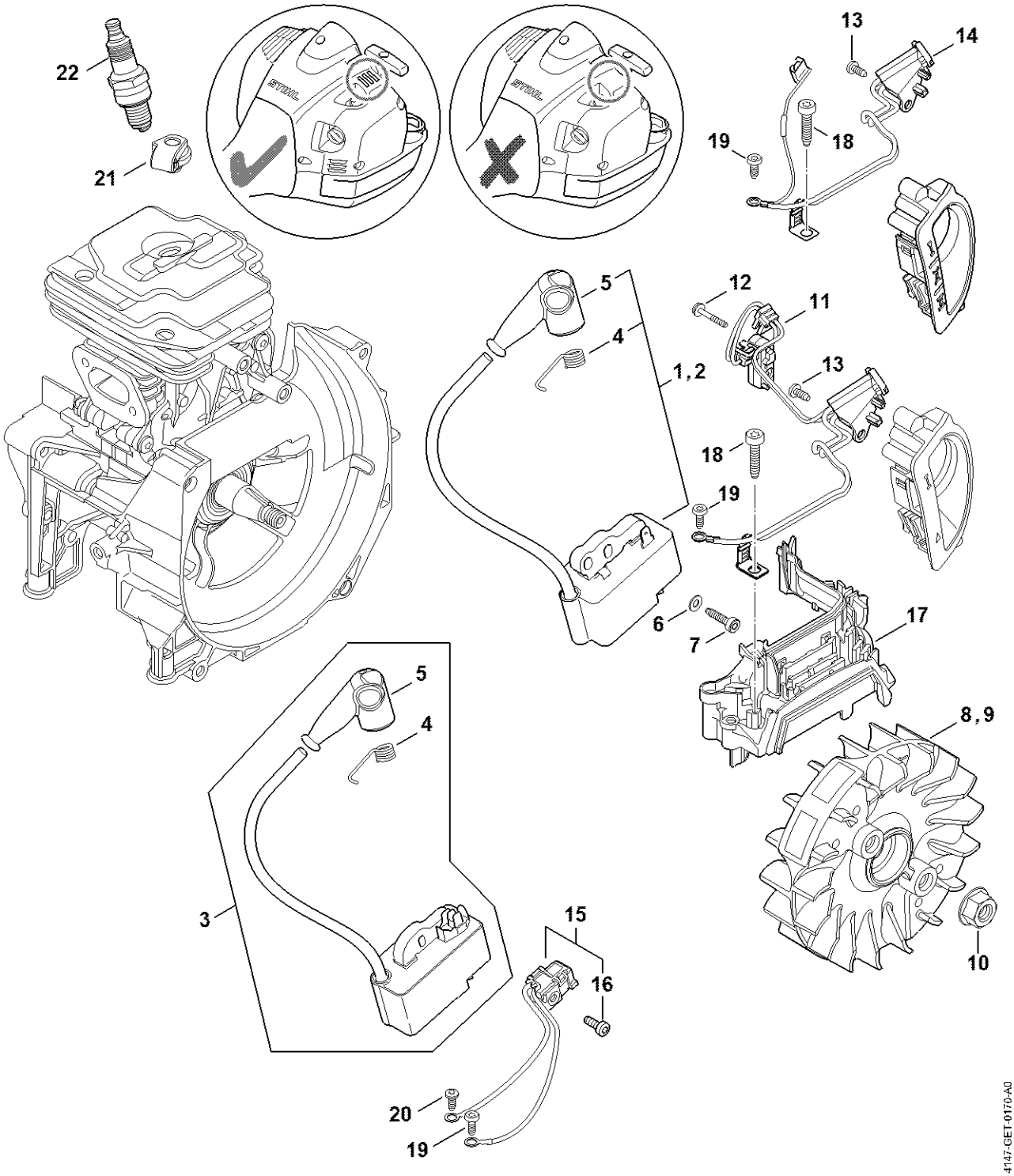

Dispositif d'allumage

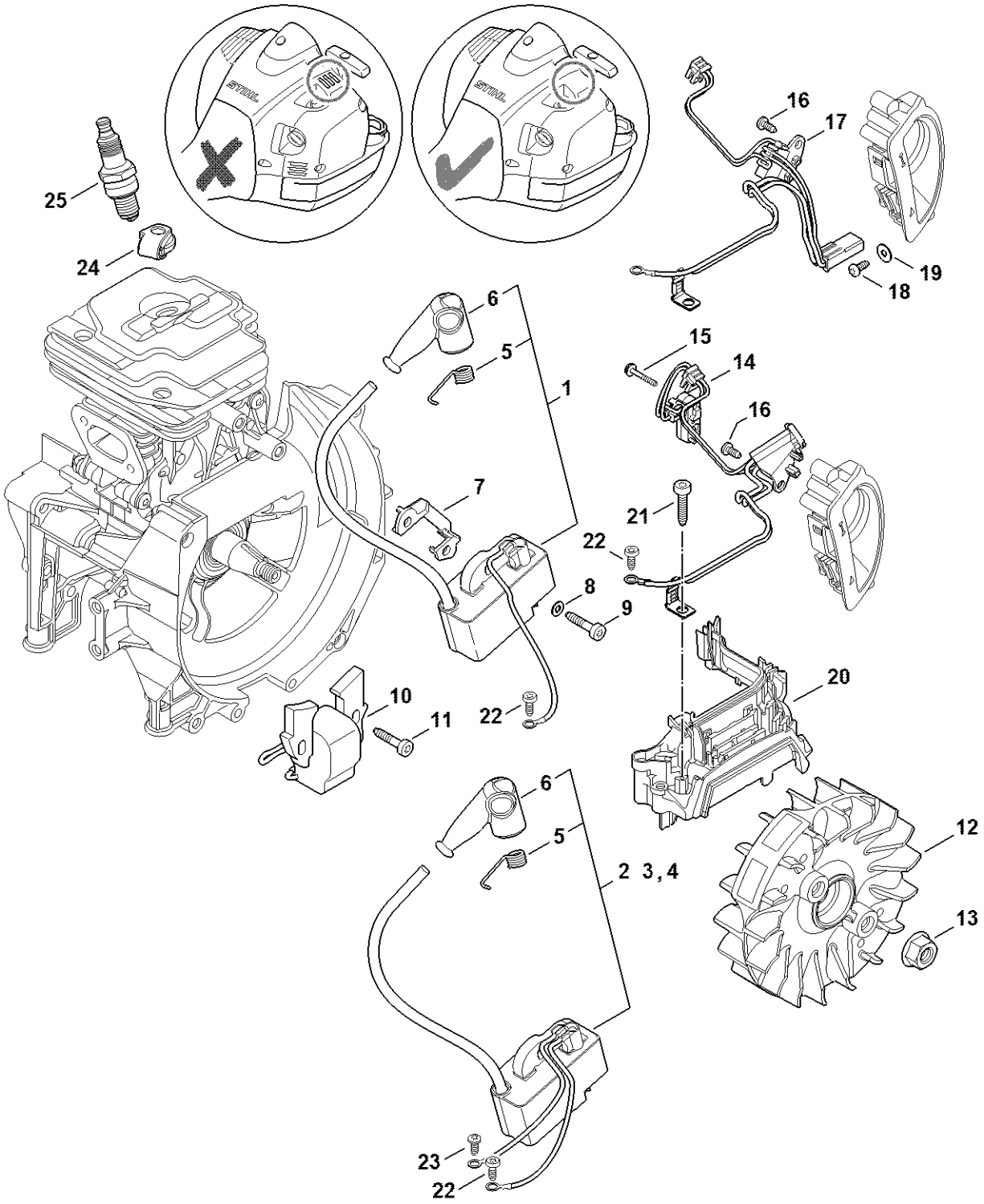

Embrayage, Carter d'accouplement

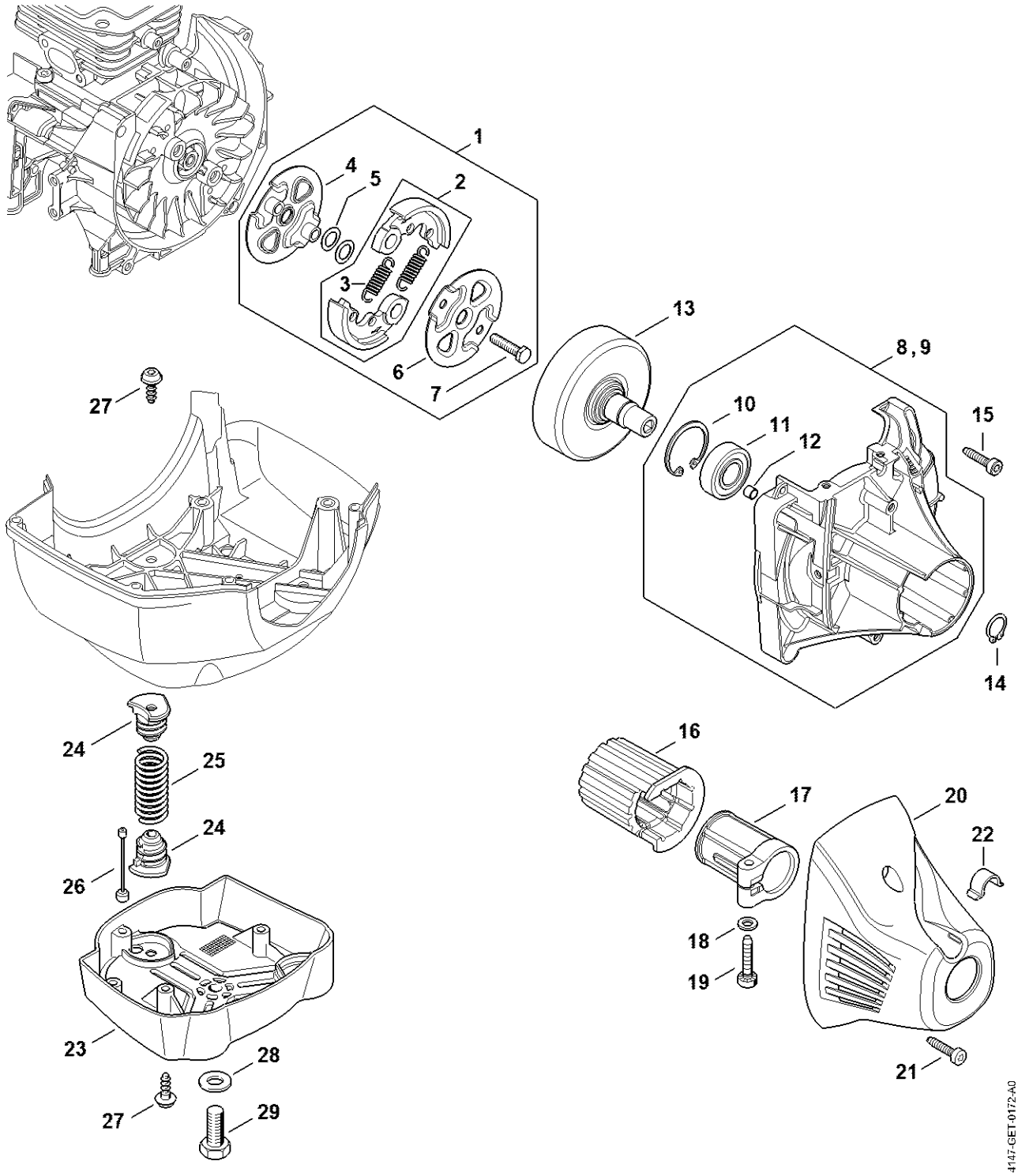

Cadre porteur, Arbre flexible

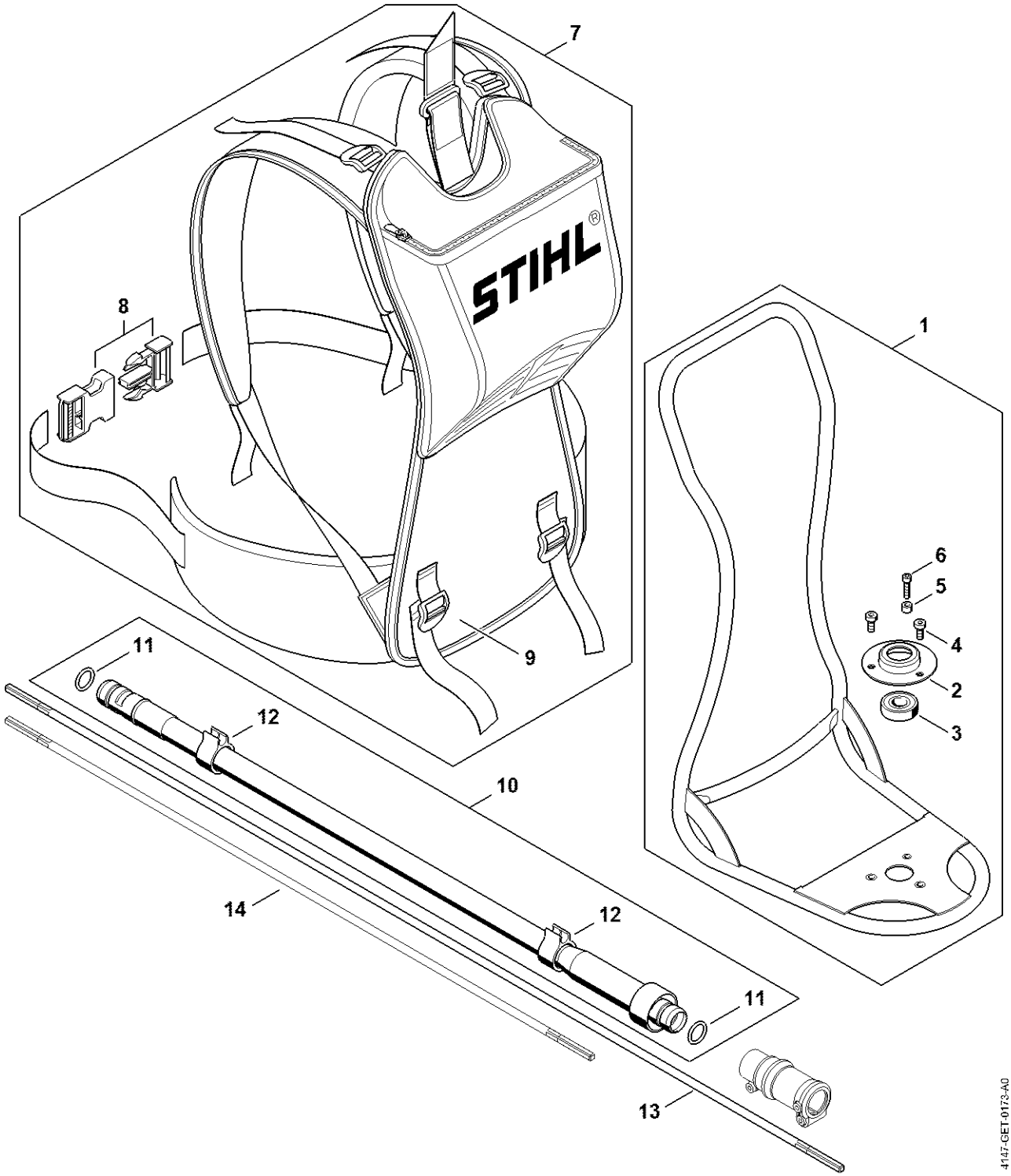

Tube complet

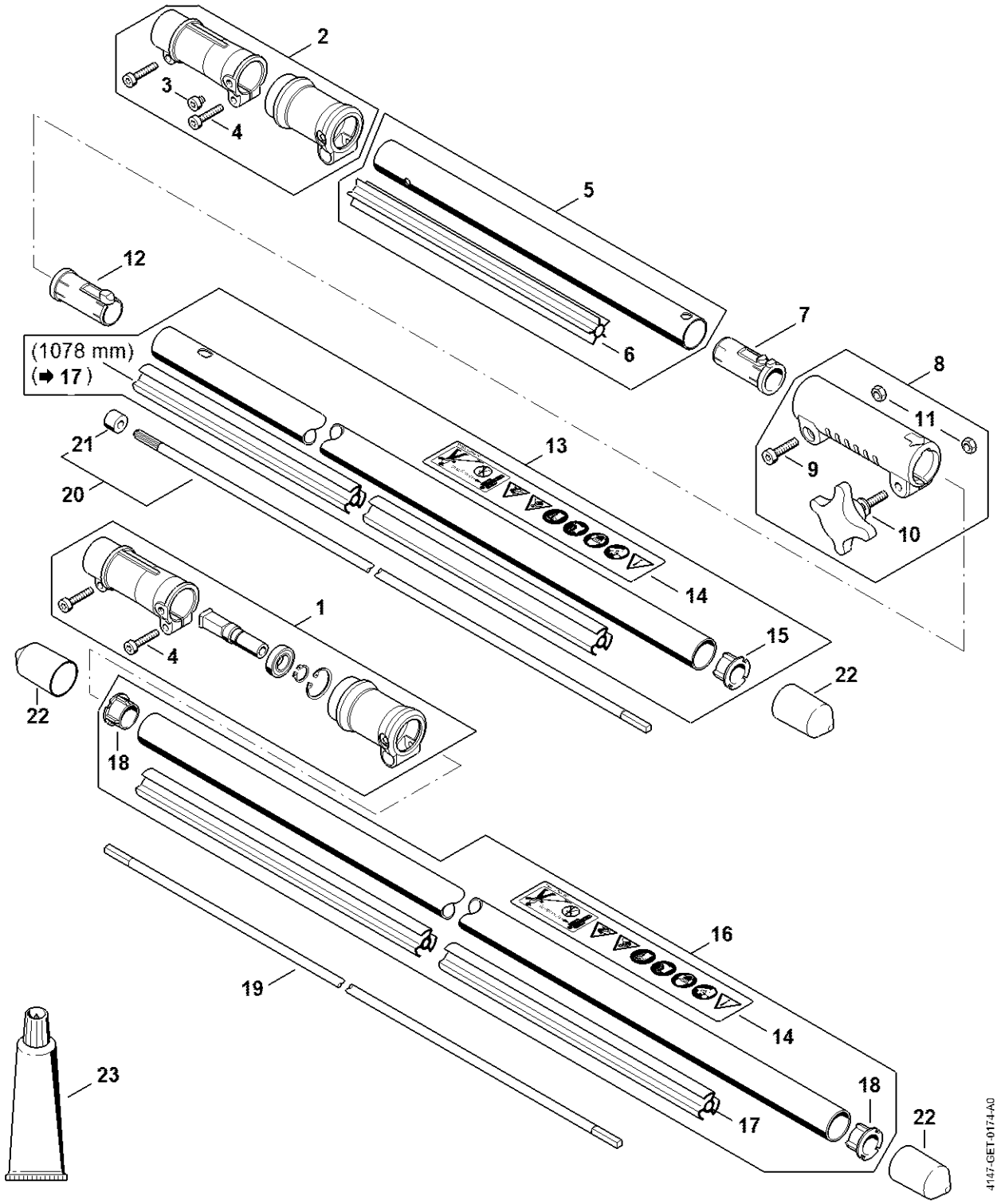

Poignée de commande FR 460 Démarreur électrique

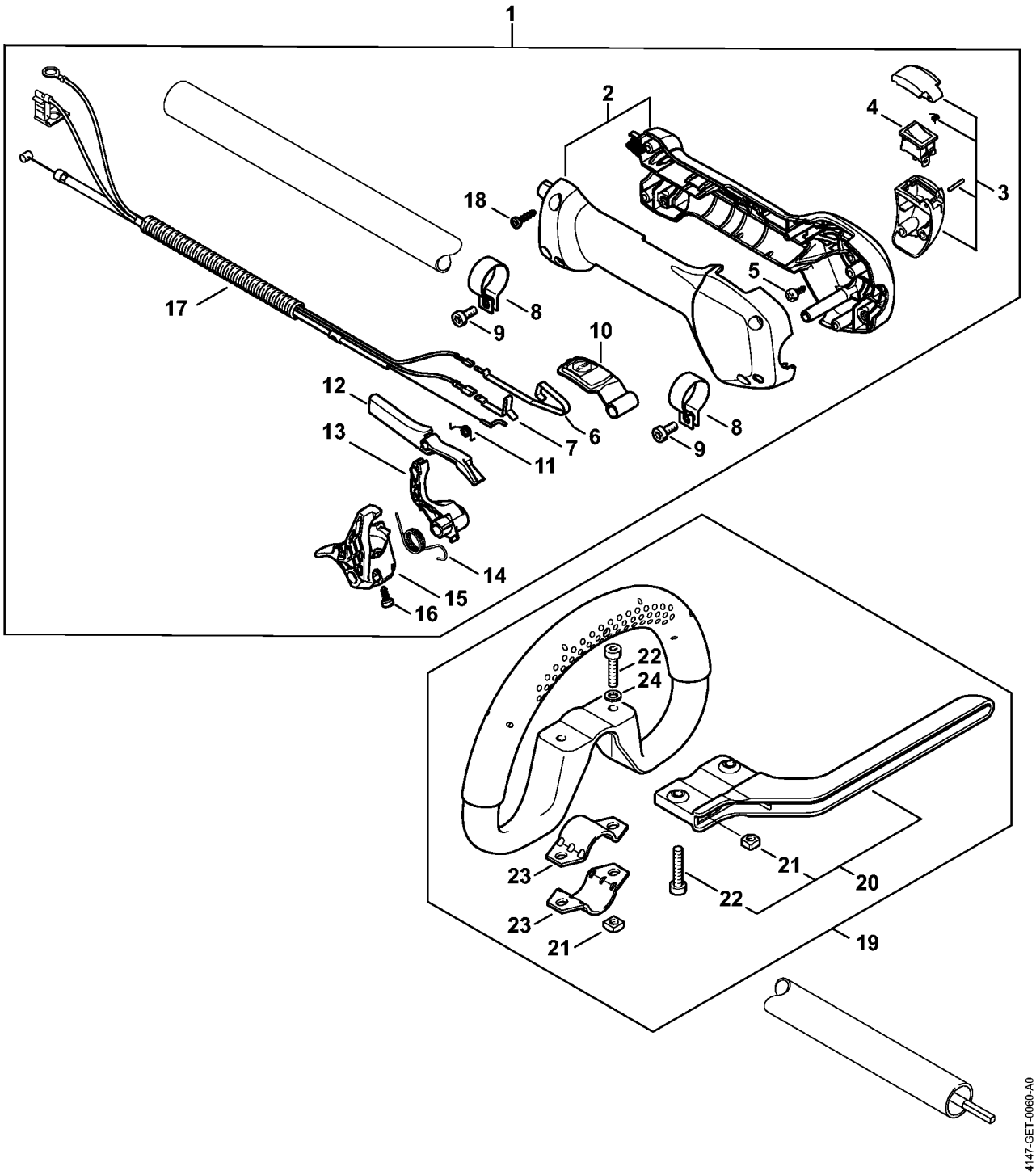

Réducteur

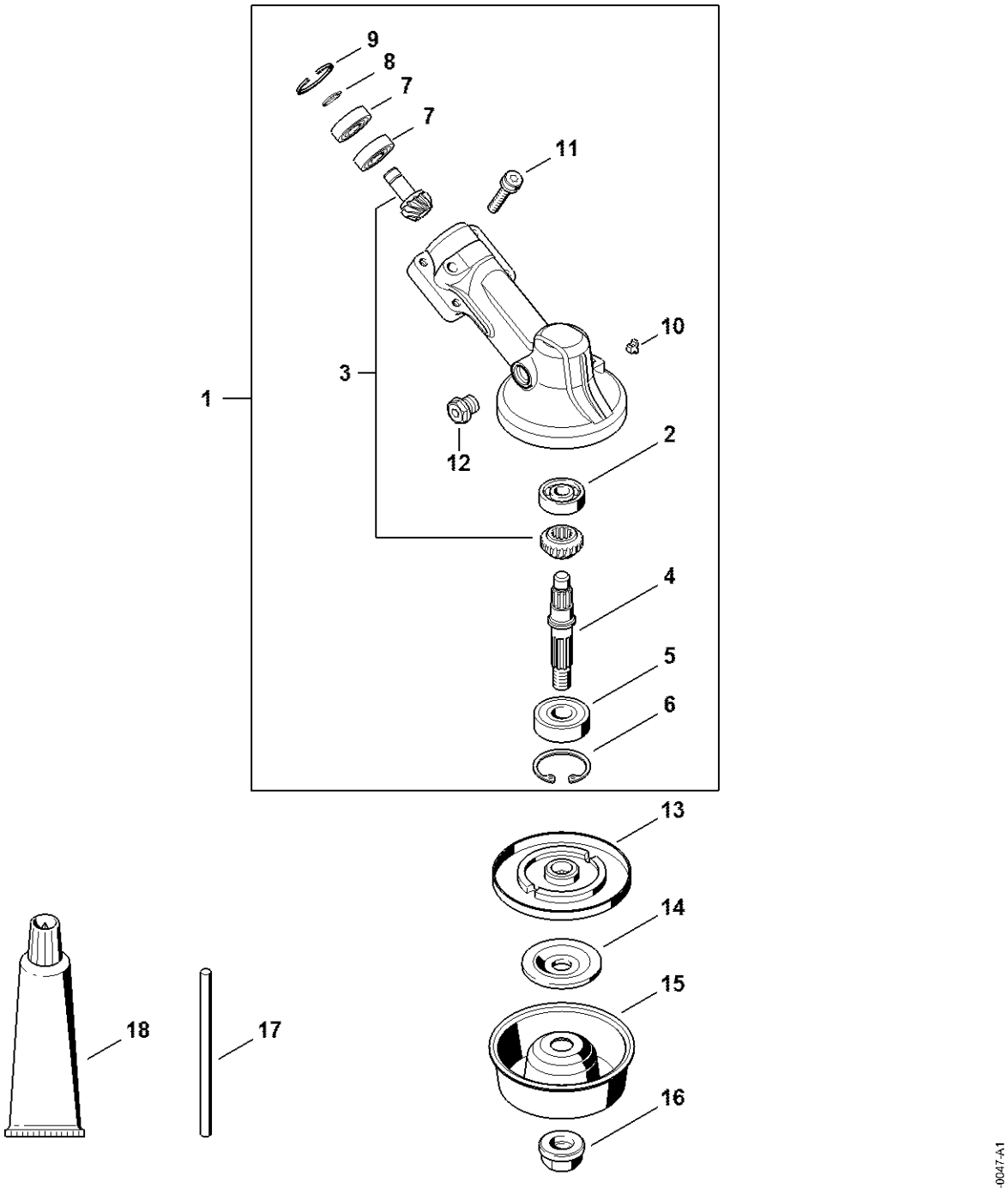

Réducteur

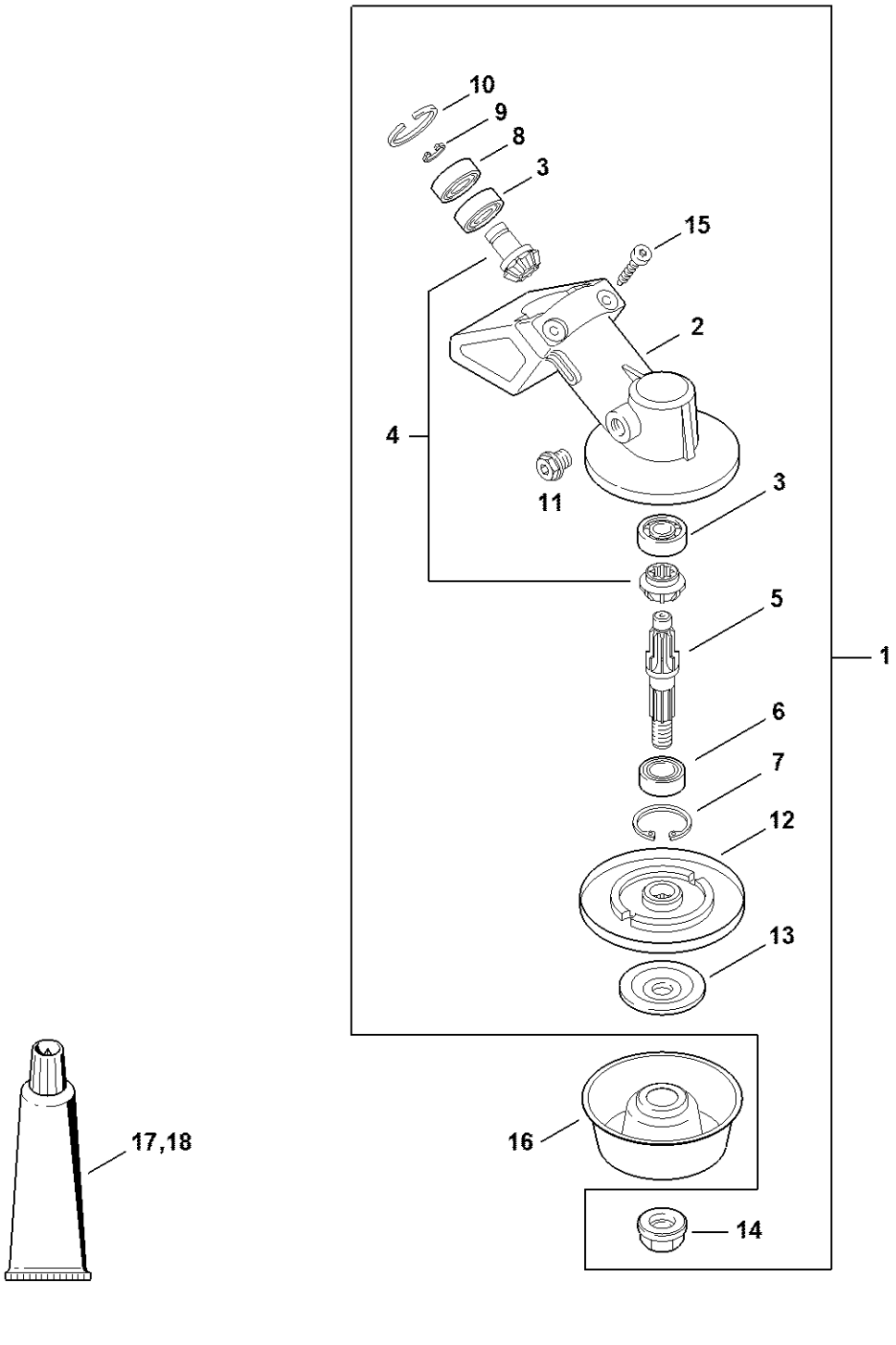

Capot protecteur, Outils

