Stihl

FR 450

Rozkres je dokumentace výrobce (© příslušný výrobce) a slouží k identifikaci dílů. Pro výběr dílu se vždy řiďte katalogovým číslem.

Carter, Cylindre FR 350

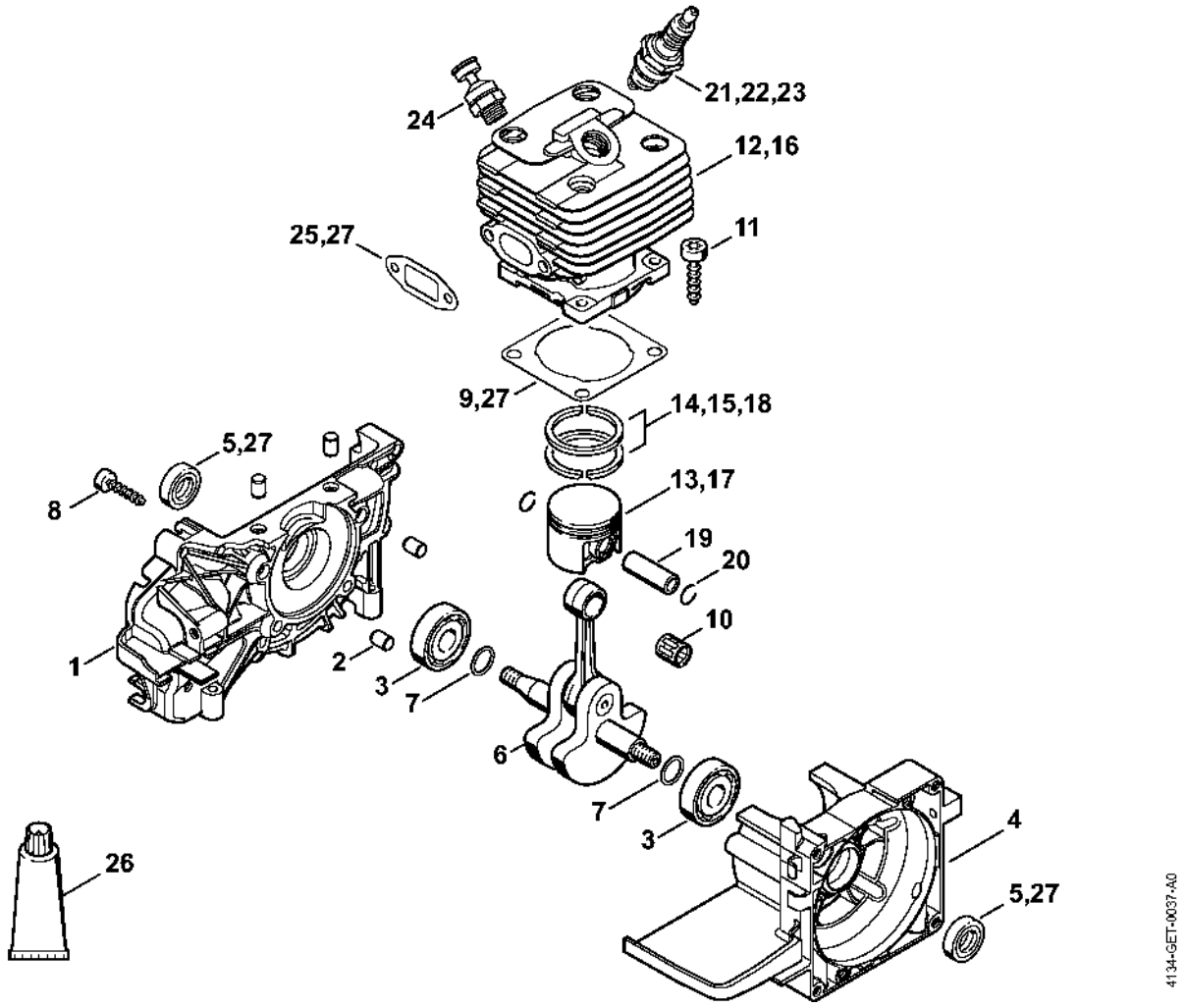

Carter, Cylindre FR 450, 480

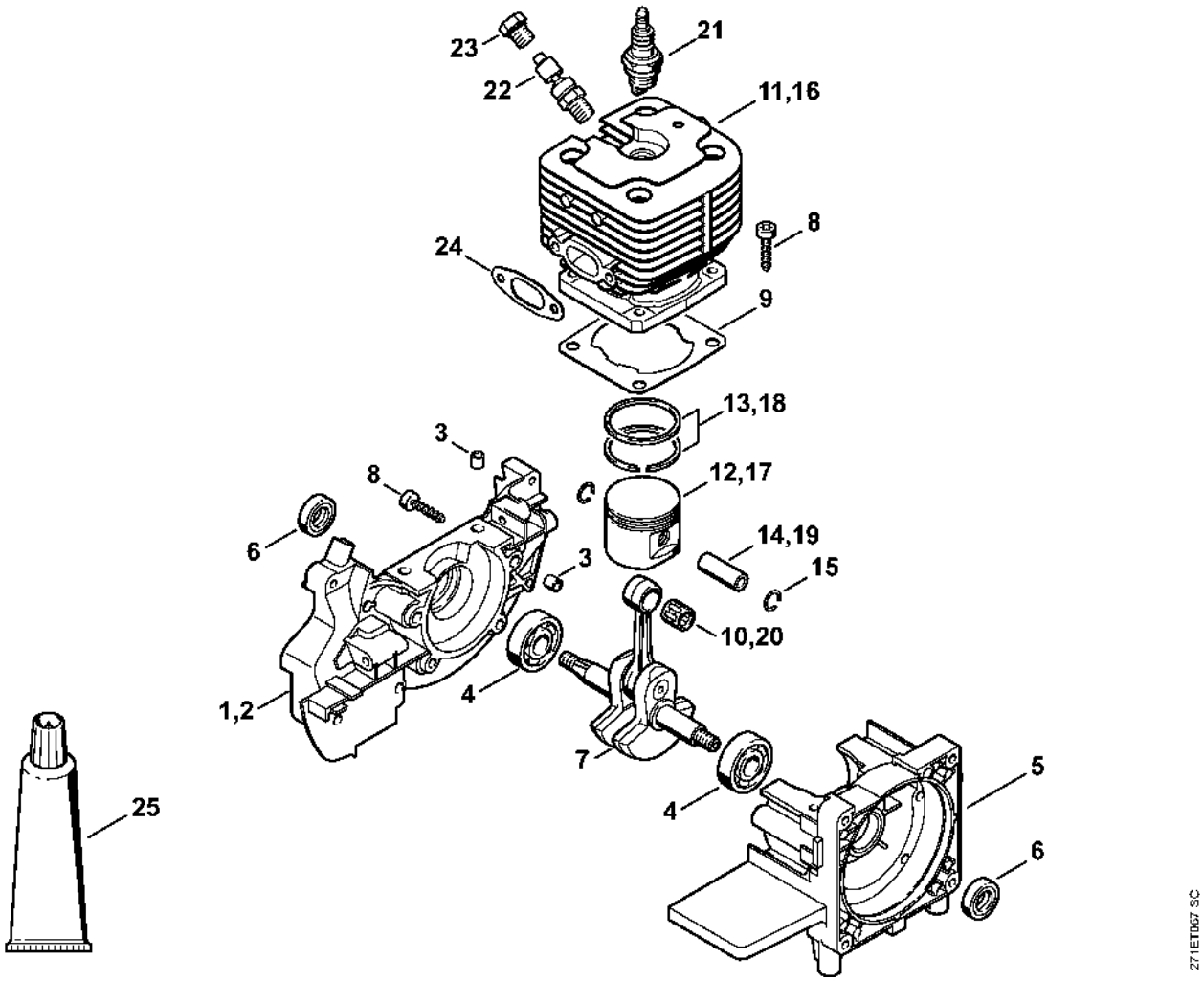

Dispositif d'allumage, Faisceau de câbles FR 450, 480, 480 C

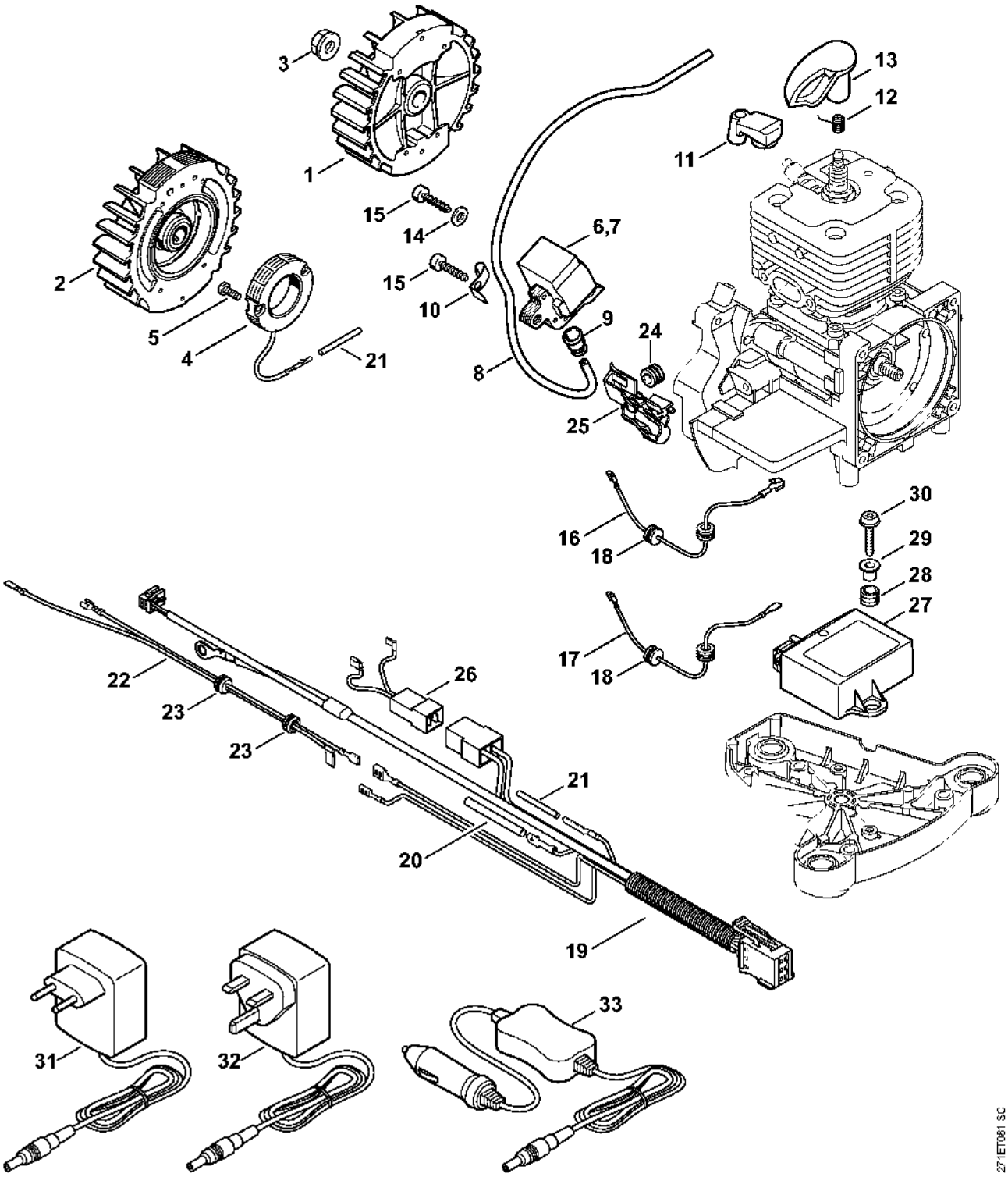

Dispositif de lancement FR 450, 480

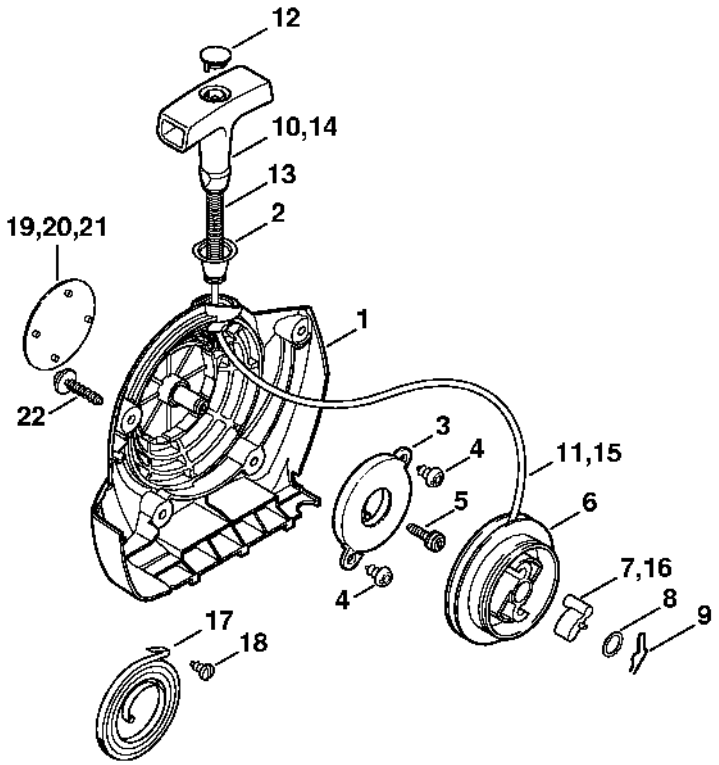

271ET068 SC

Silencieux, Capot

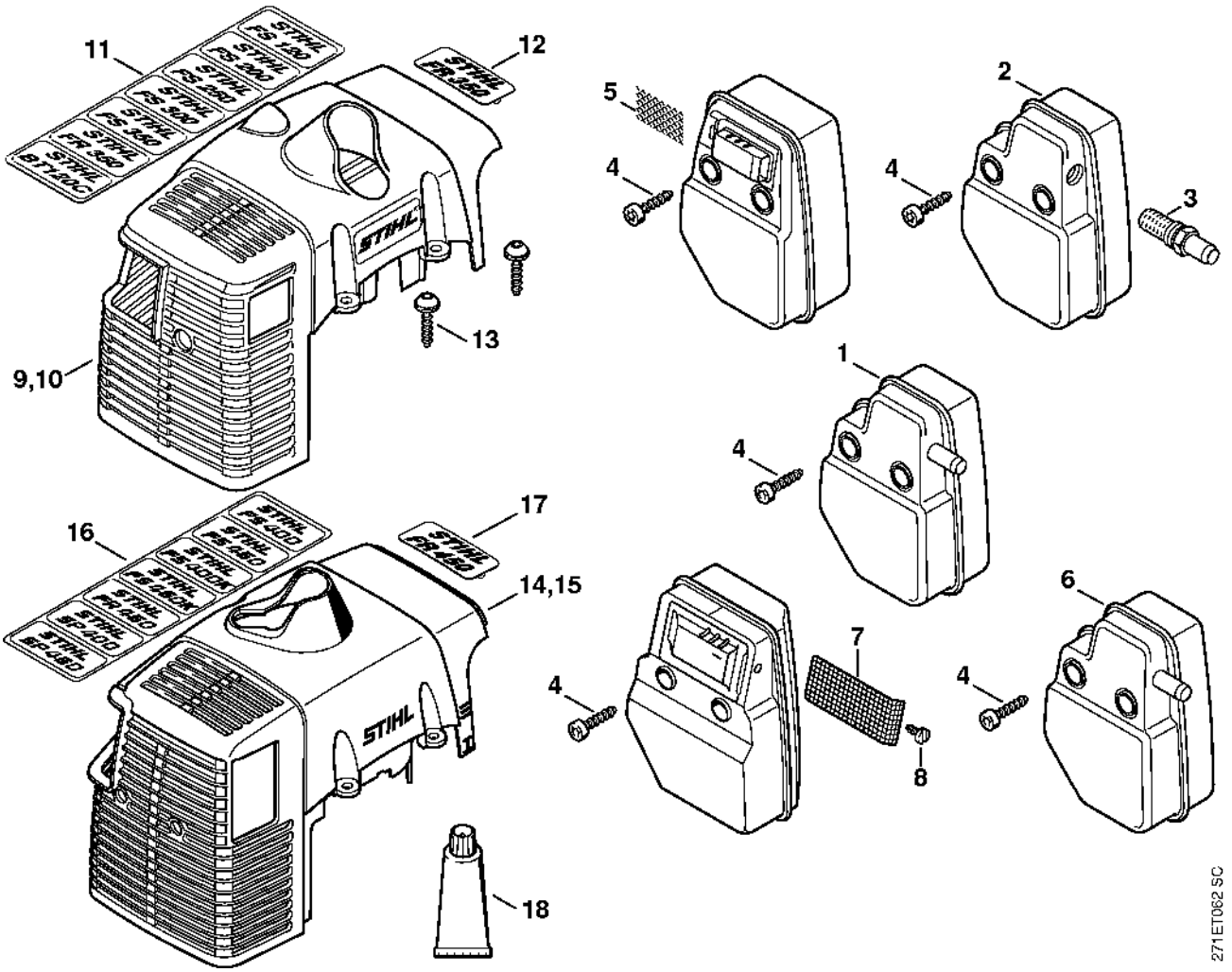

Réservoir d'essence

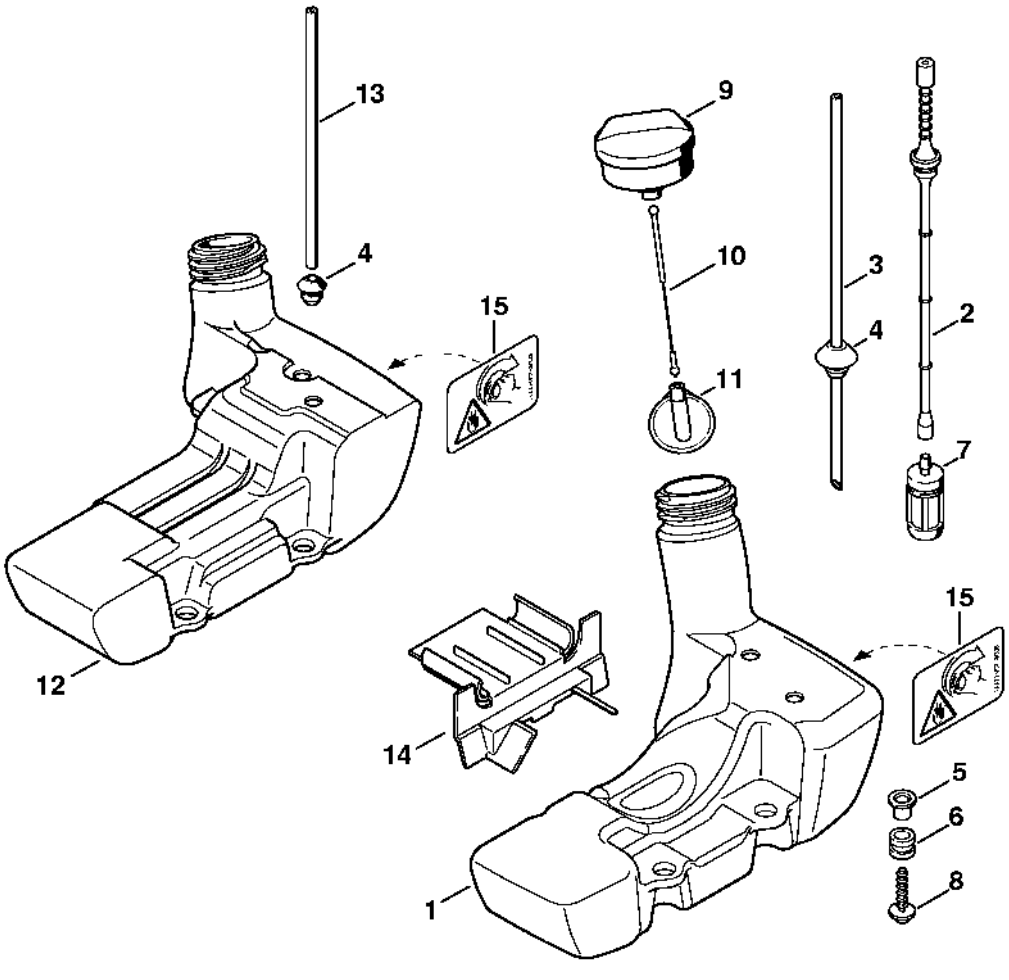

Carter de carburateur, Filtre à air FR 450, 480

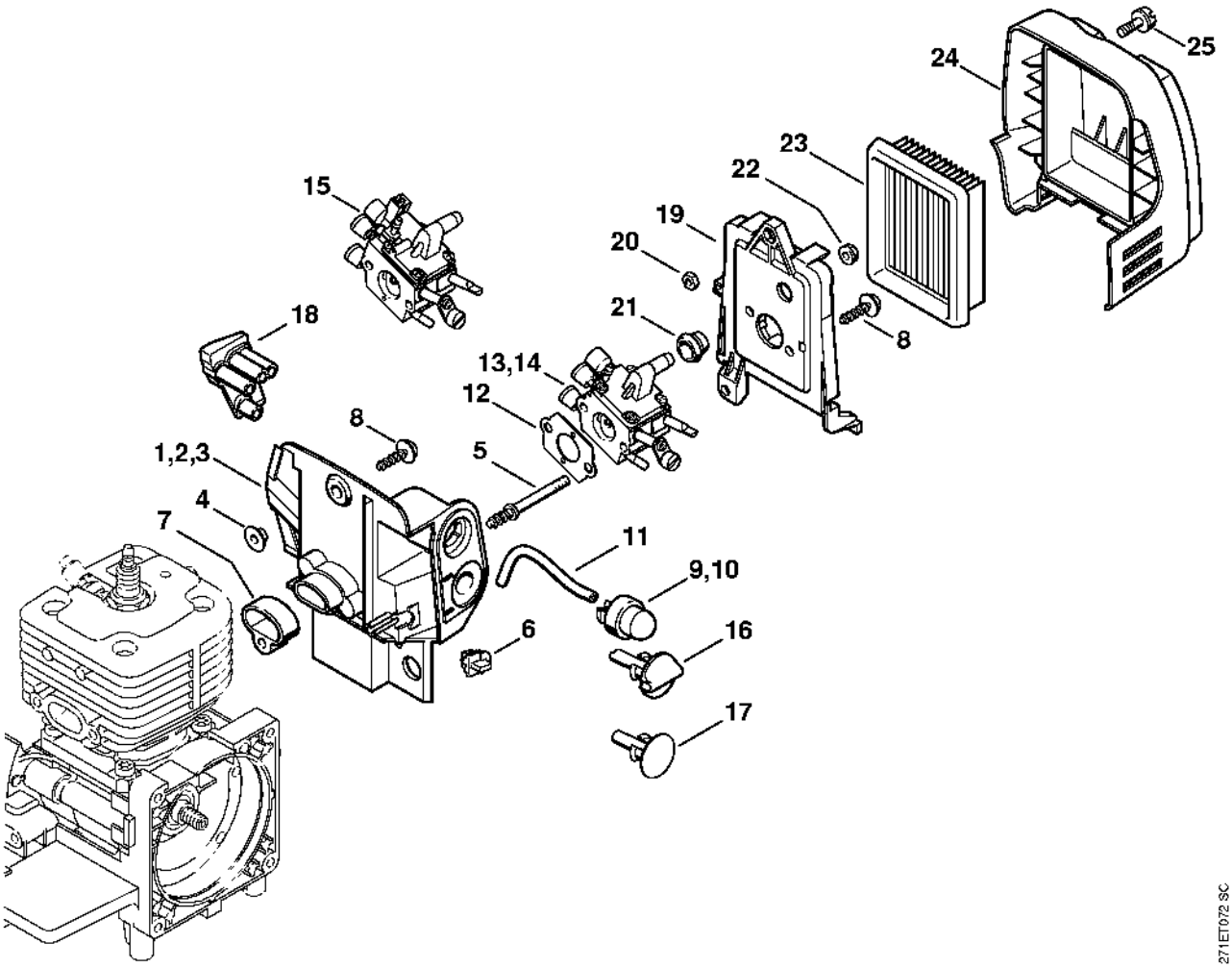

Carburateur C1Q-S155, C1Q-S113, C1Q-S94 FR 450, 480

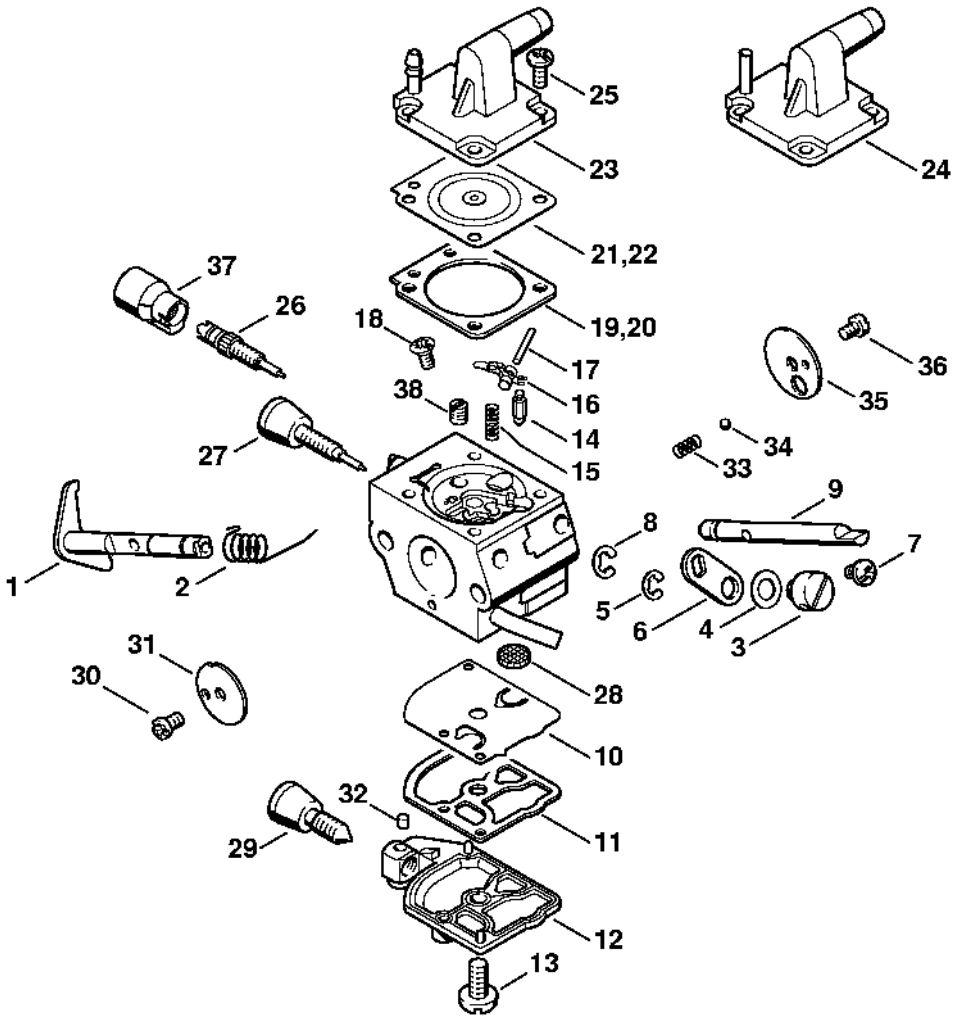

Carburateur C1Q-S34 FR 450 (46.2003)

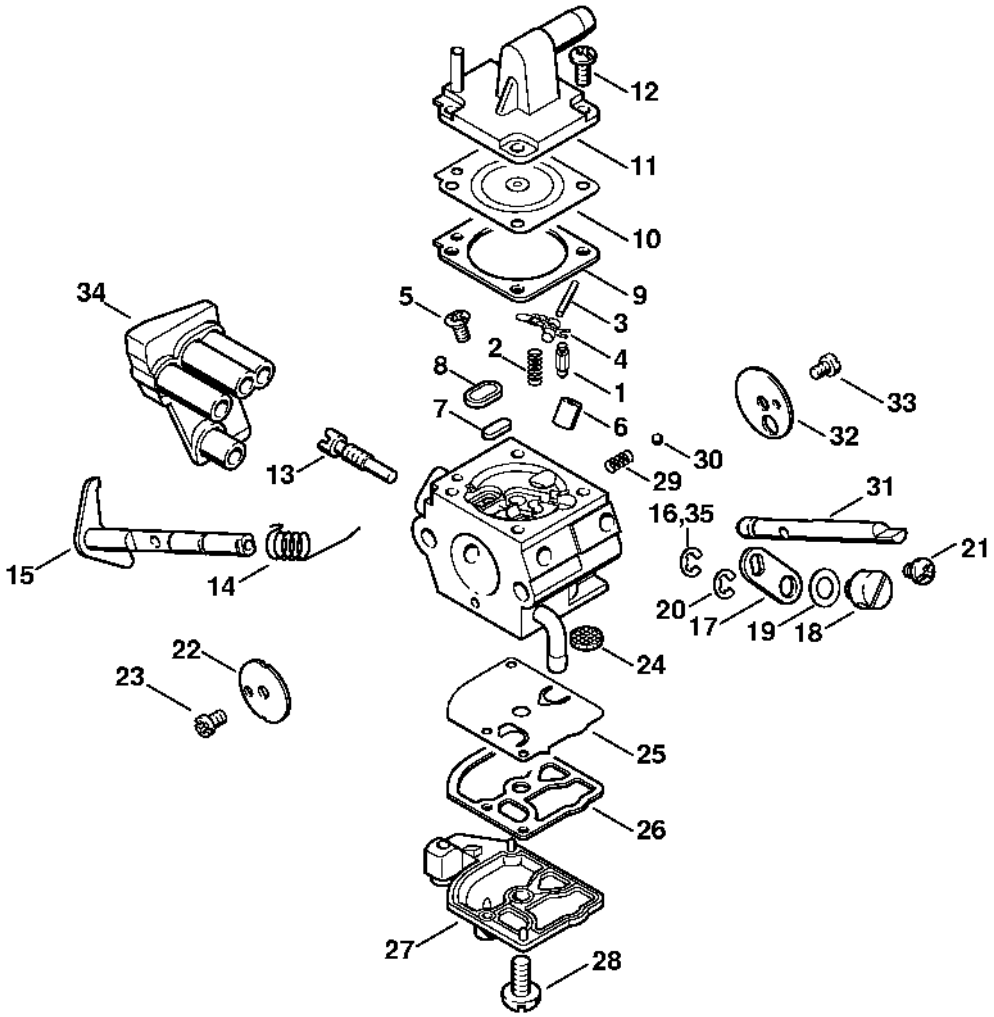

Carter d'accouplement

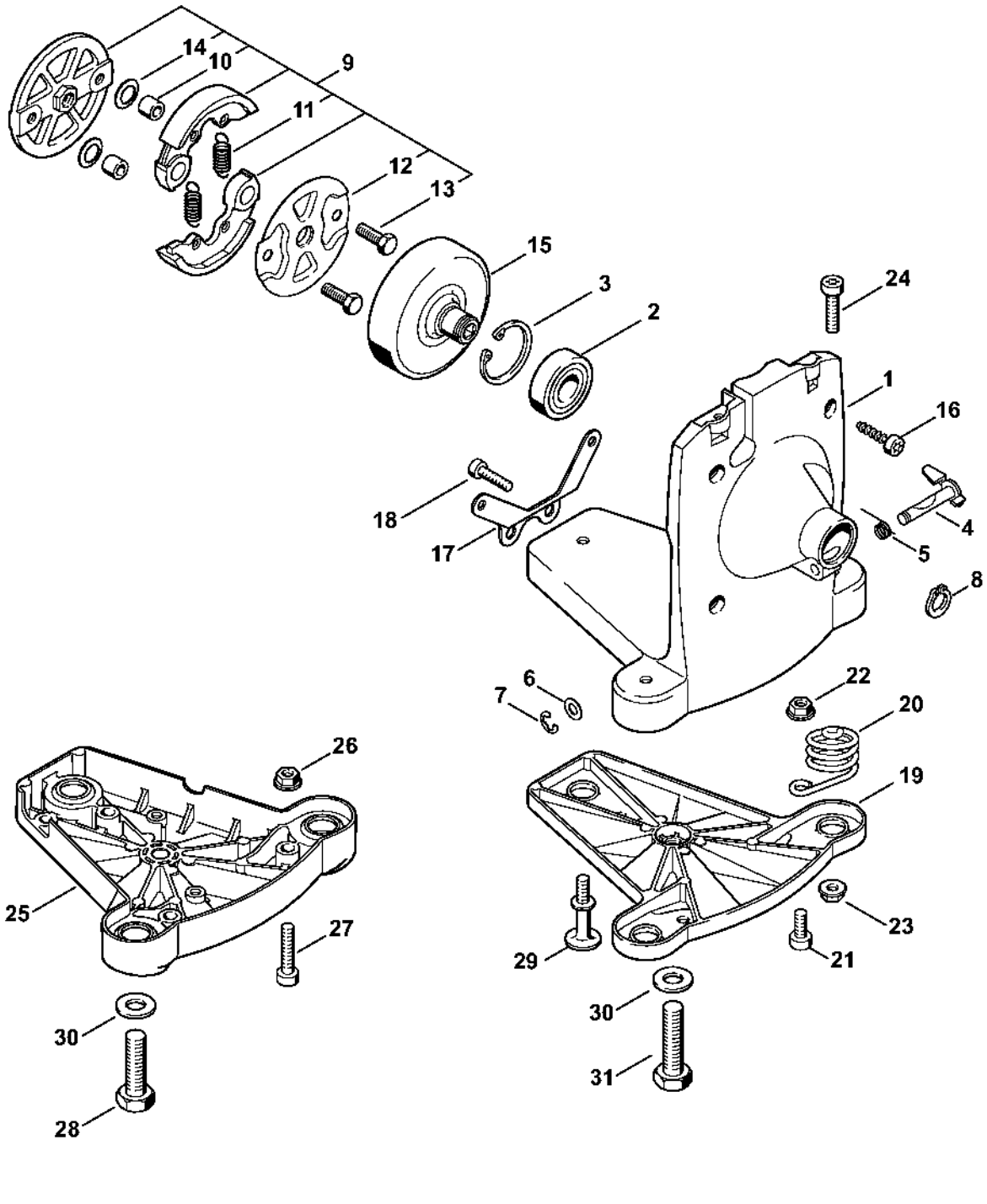

Cadre Porteur, Tube complet

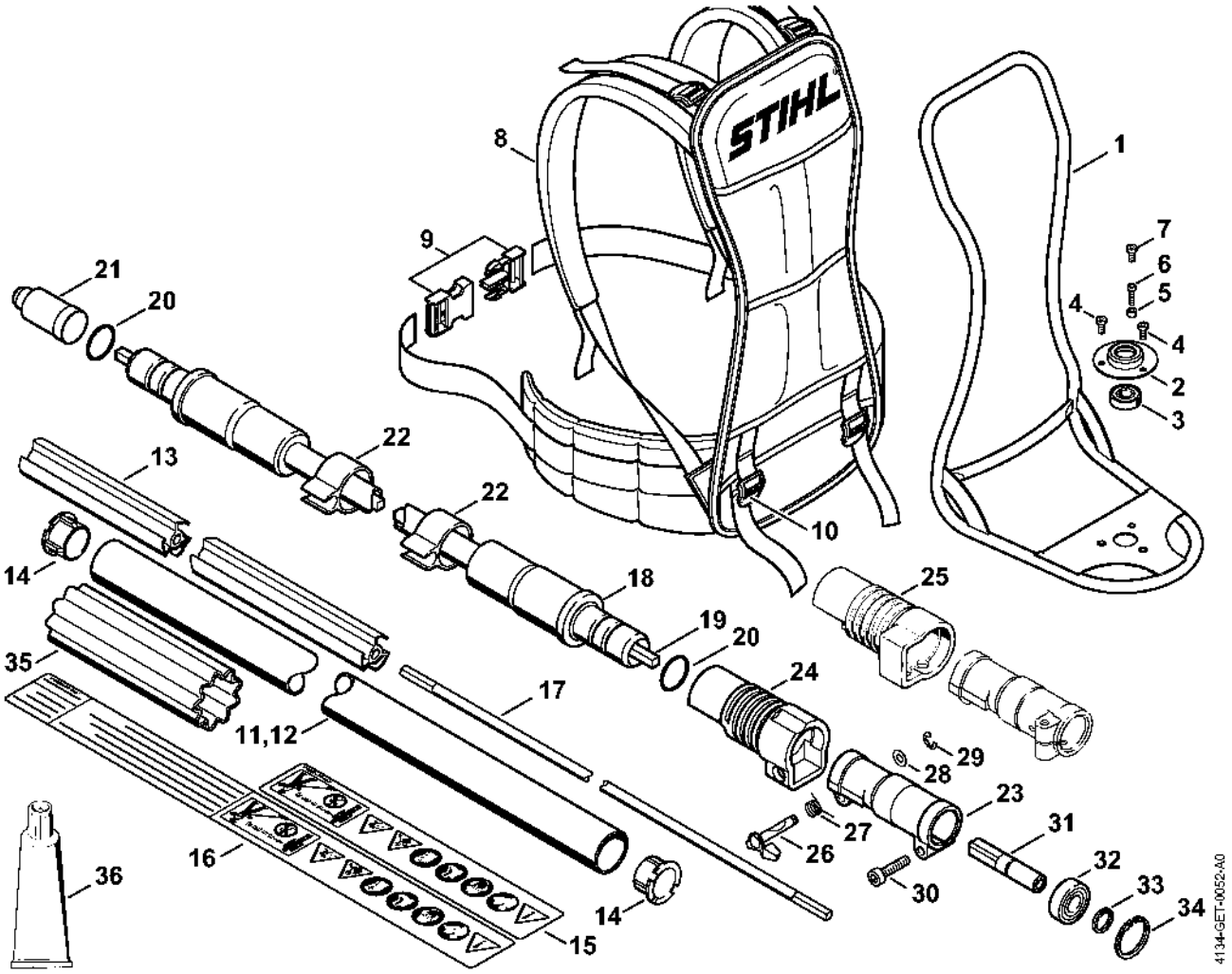

Poignée de commande

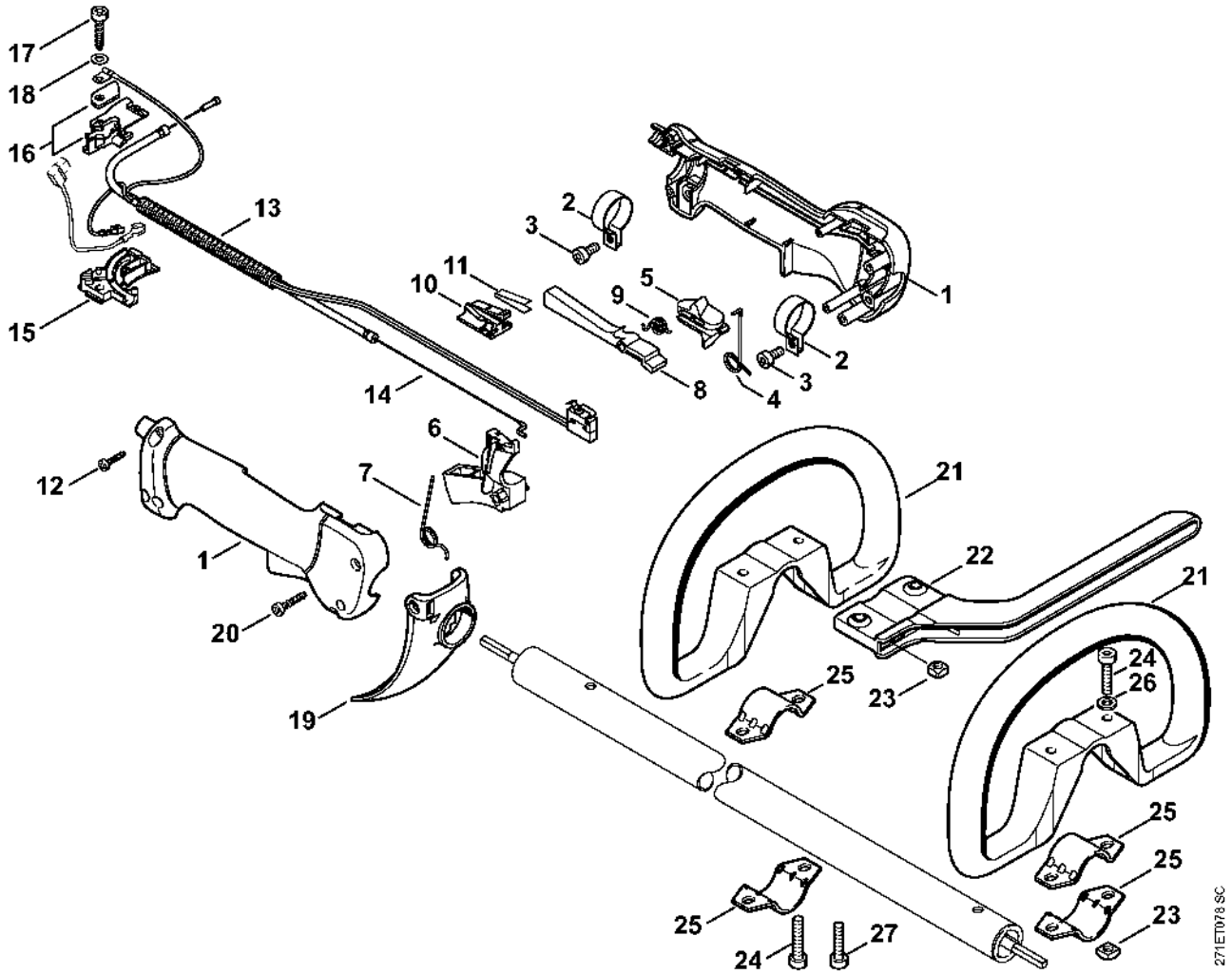

Poignée de commande (09.2003)

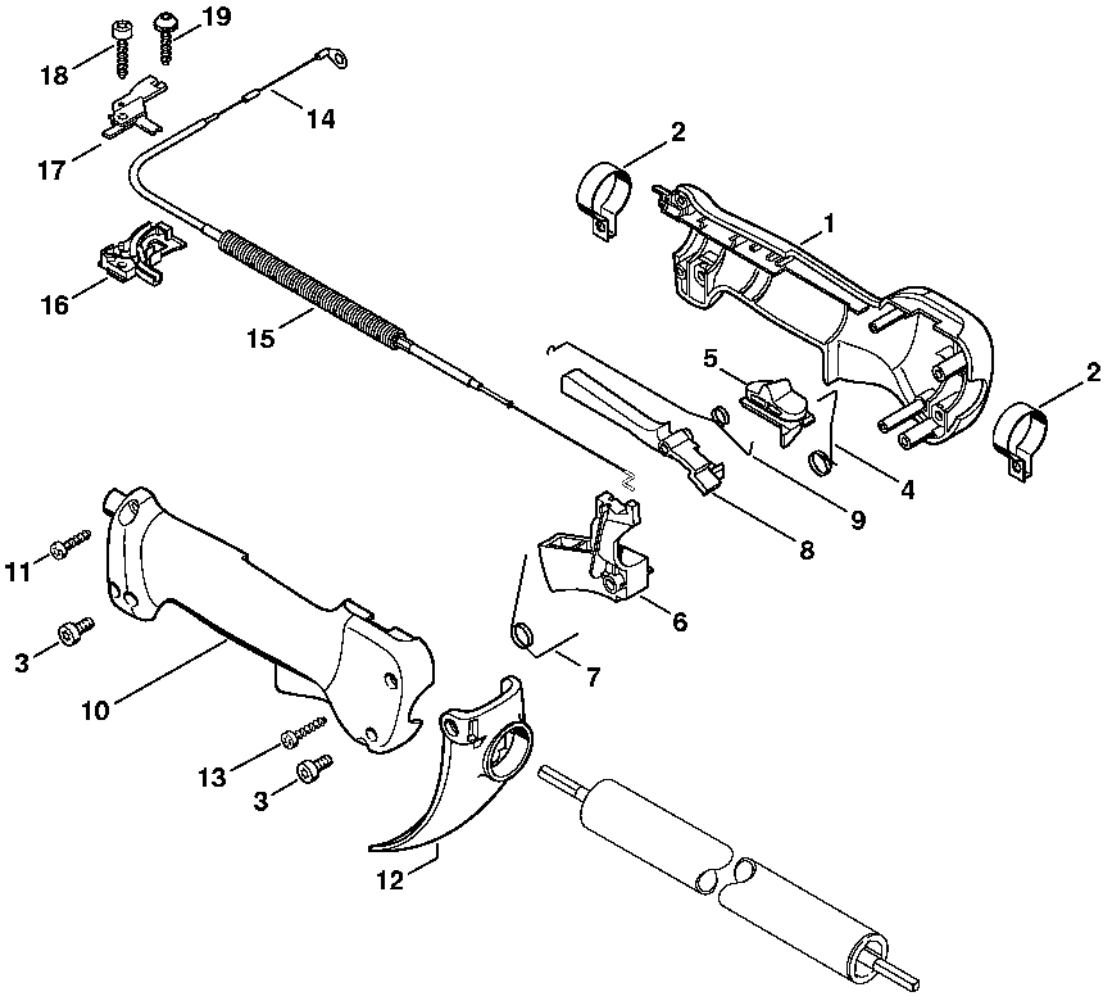

Réducteur

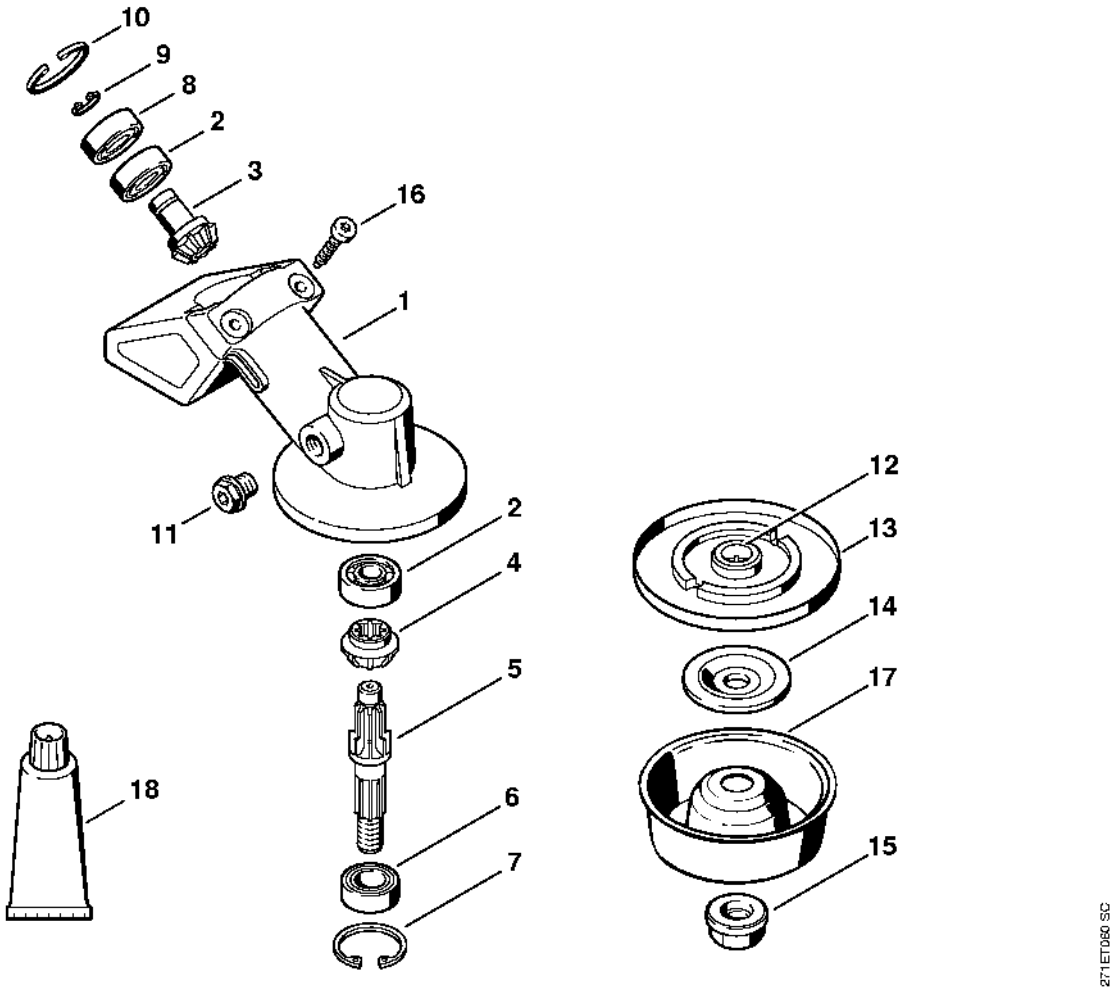

Capot protecteur

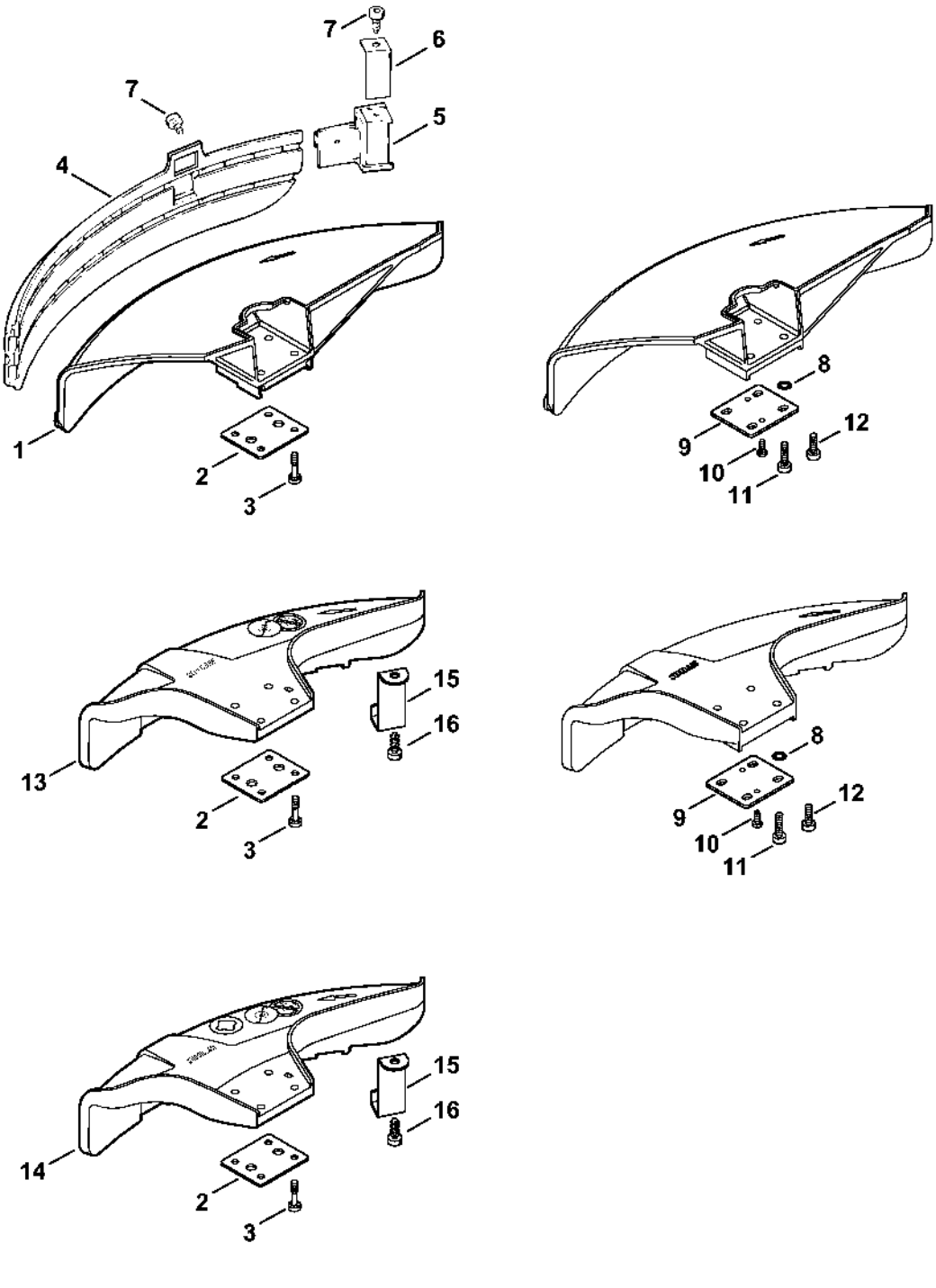

266ET015 GM

Protecteur de transport, Outils

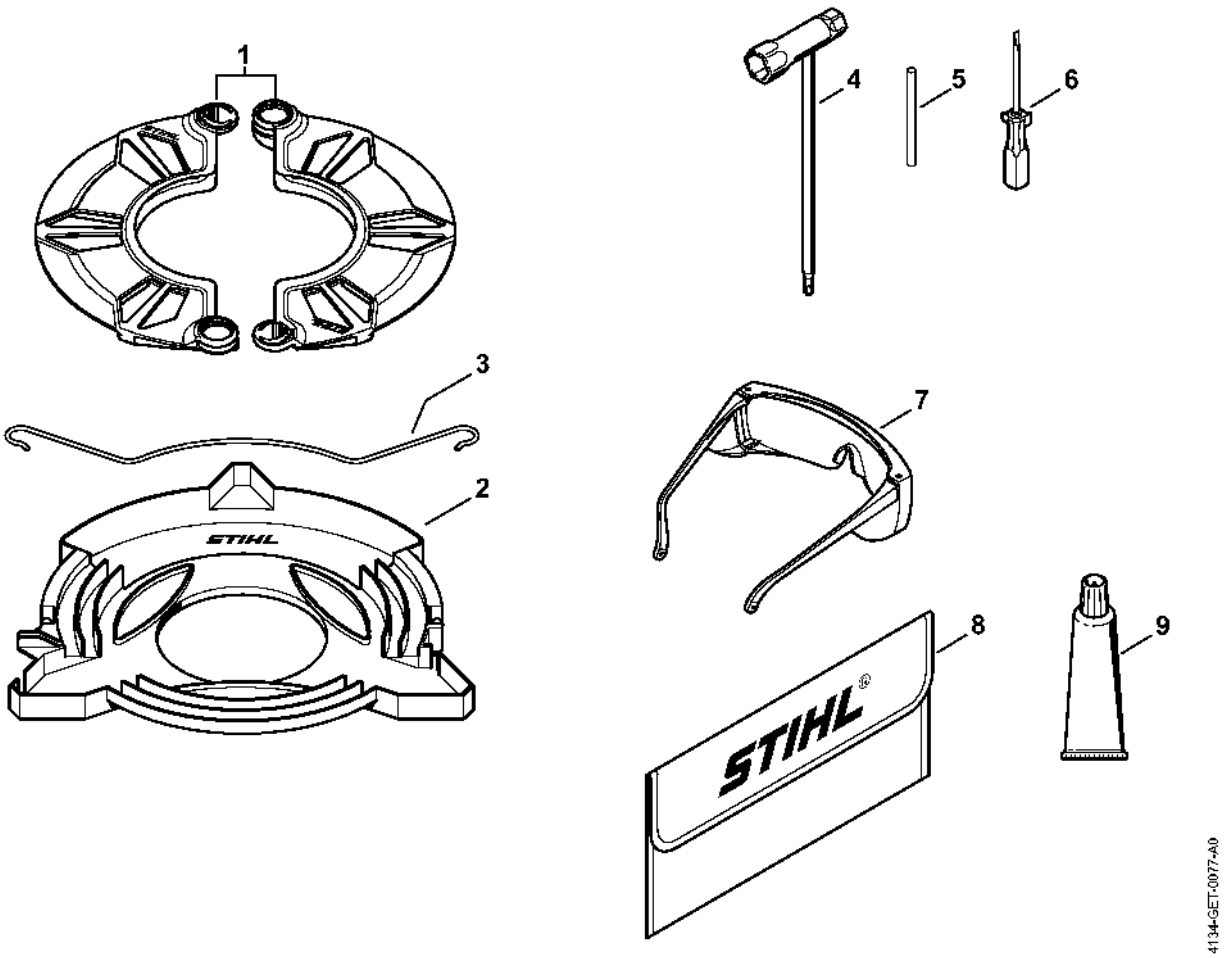

Numéro de machine

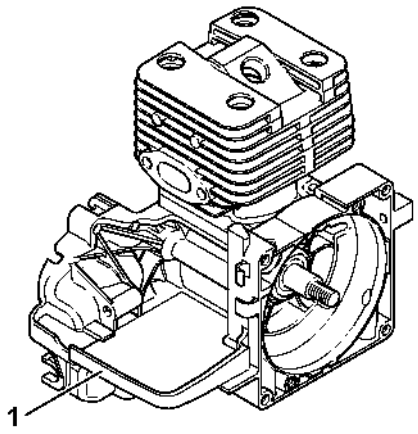

250ET071 SC