Stihl

FR 410 C E

Rozkres je dokumentace výrobce (© příslušný výrobce) a slouží k identifikaci dílů. Pro výběr dílu se vždy řiďte katalogovým číslem.

Carter, Cylindre FR 410

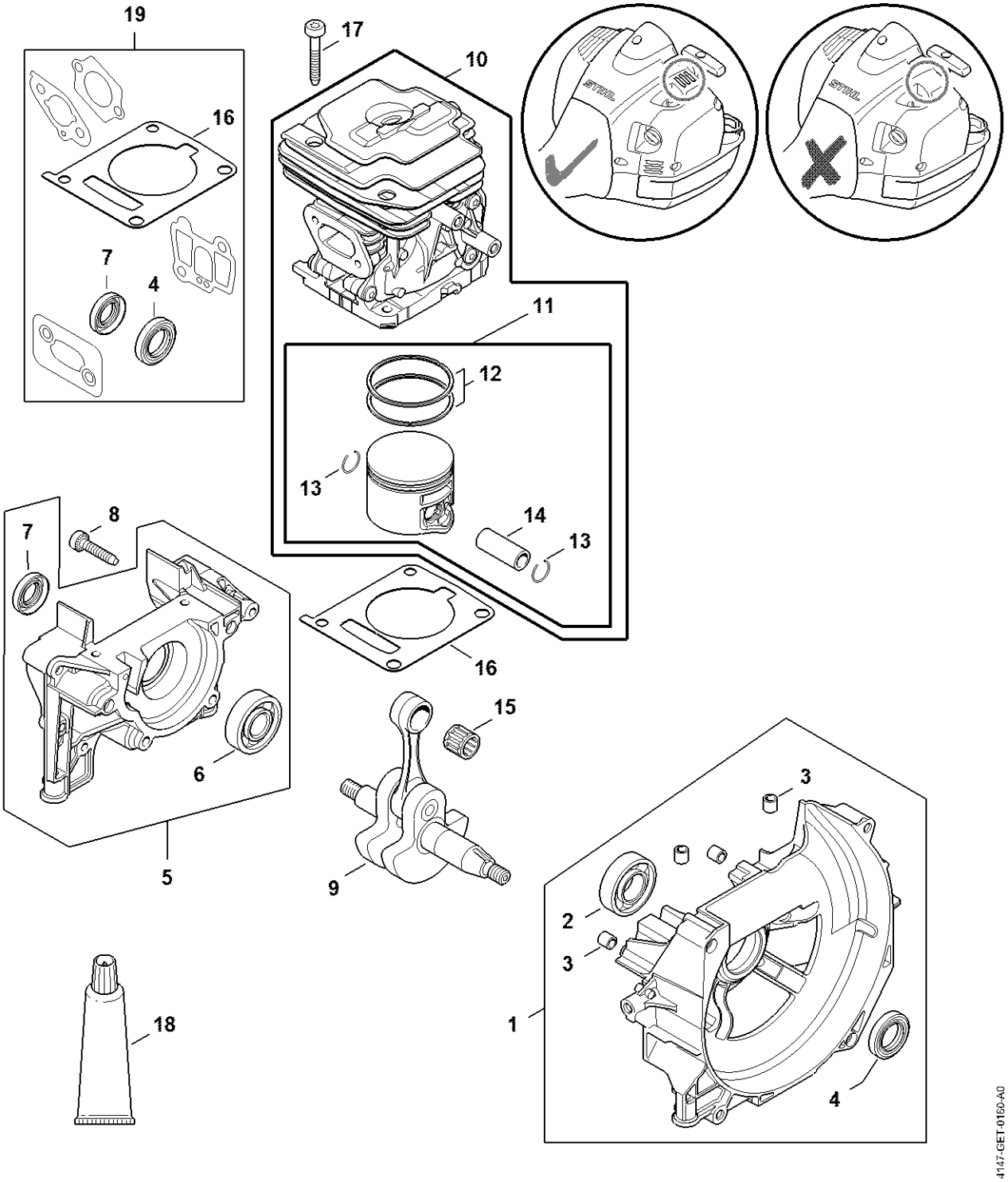

Carter, Cylindre

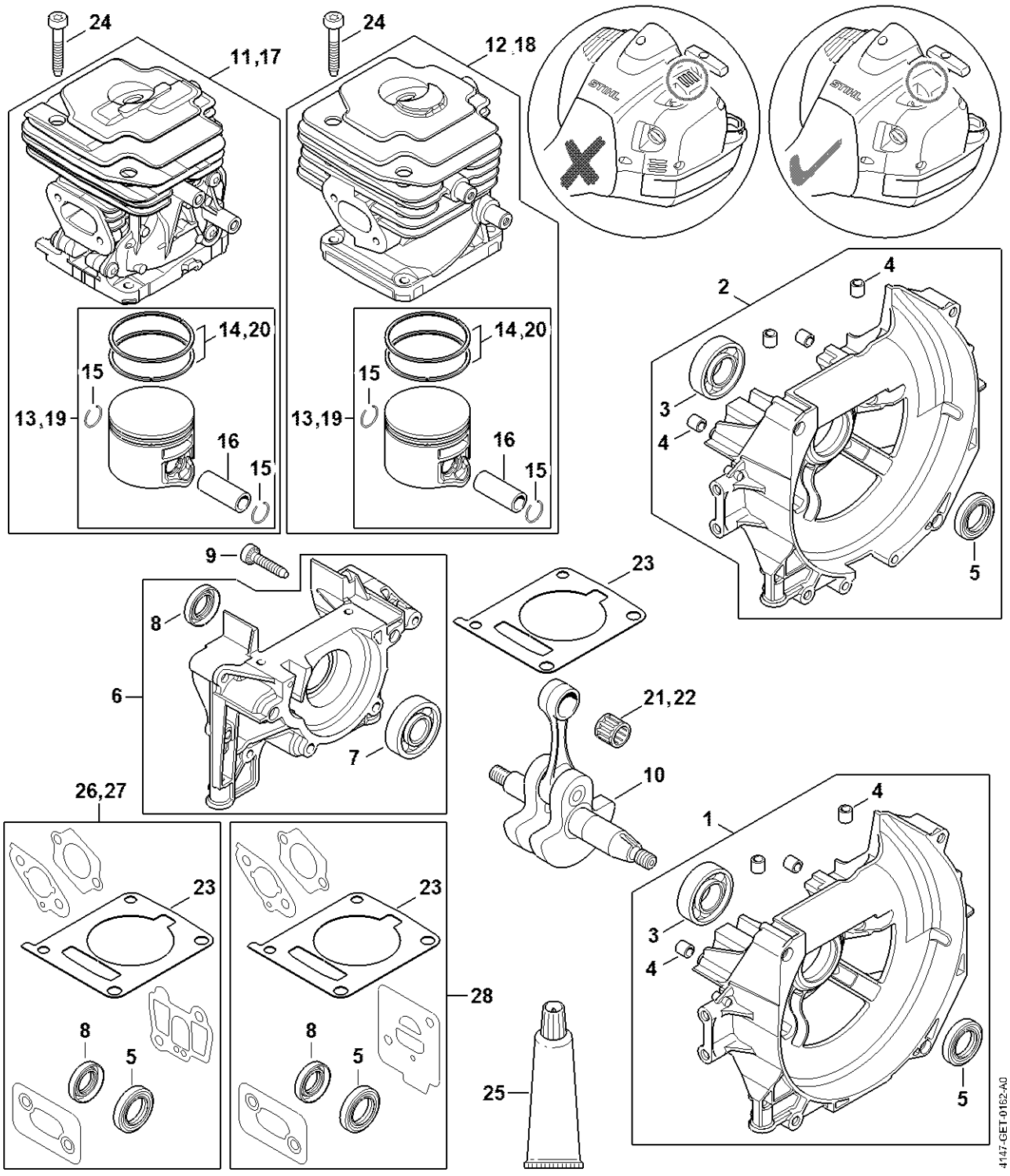

Dispositif de lancement

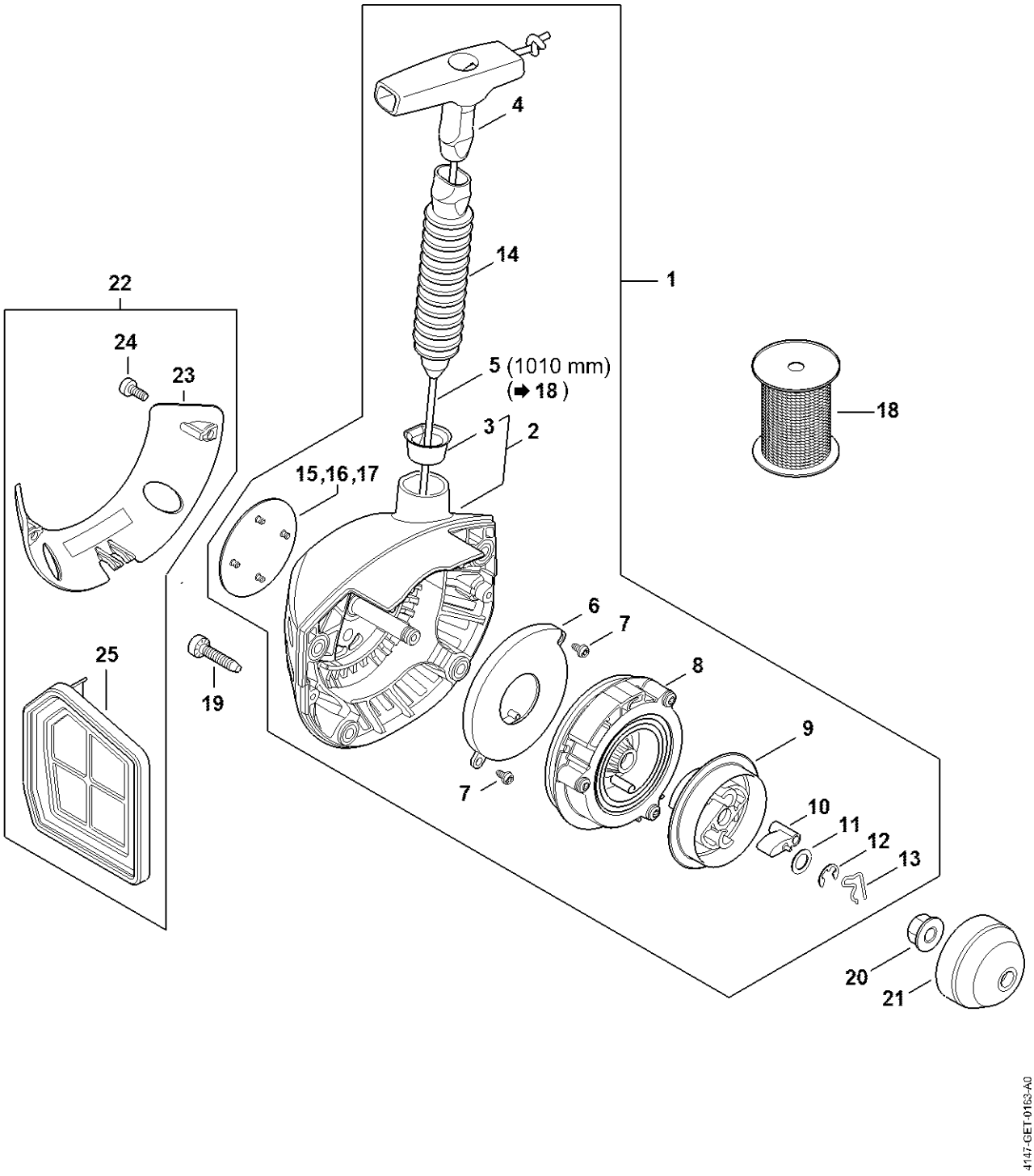

Silencieux, Capot

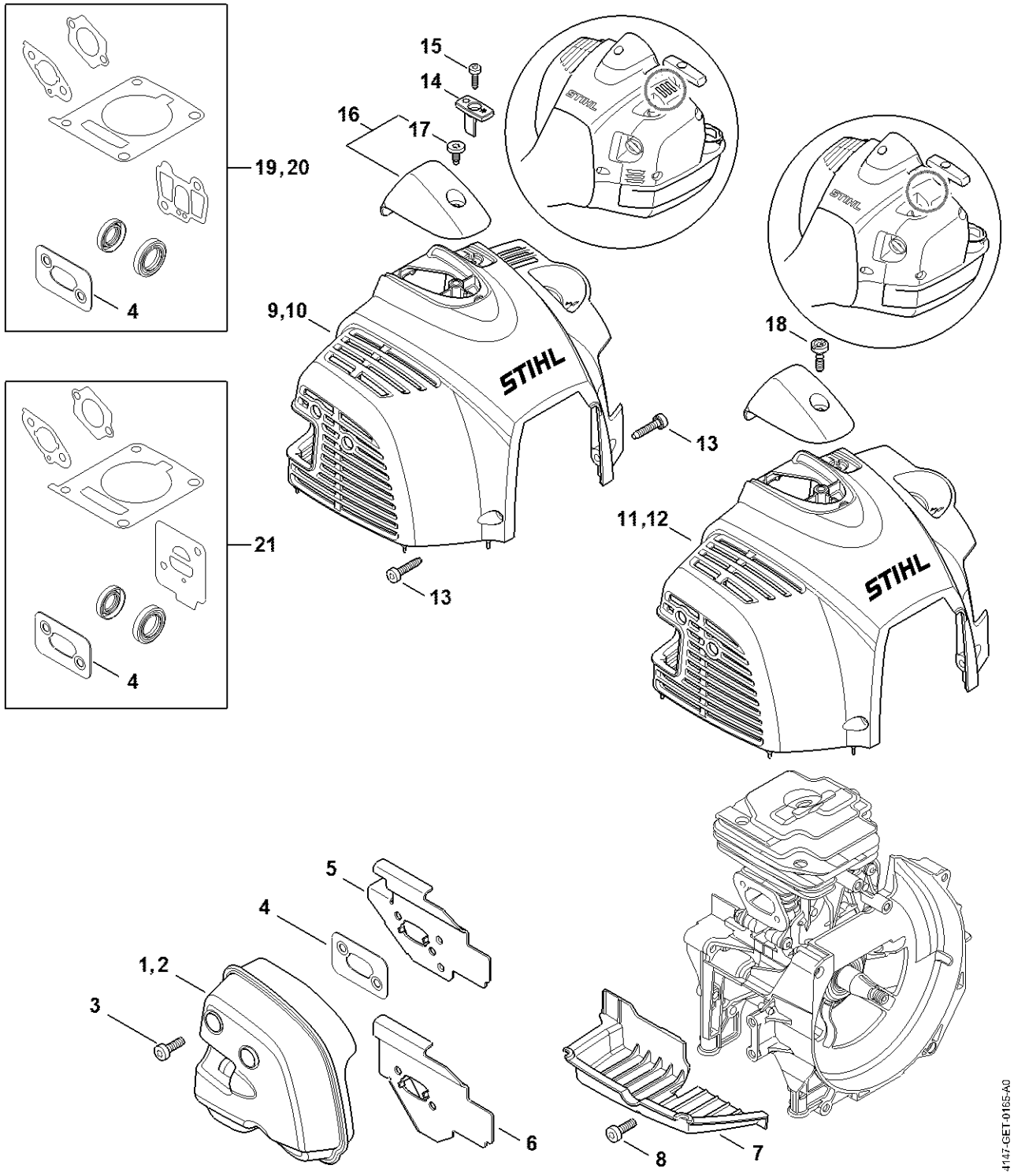

Réservoir d'essence

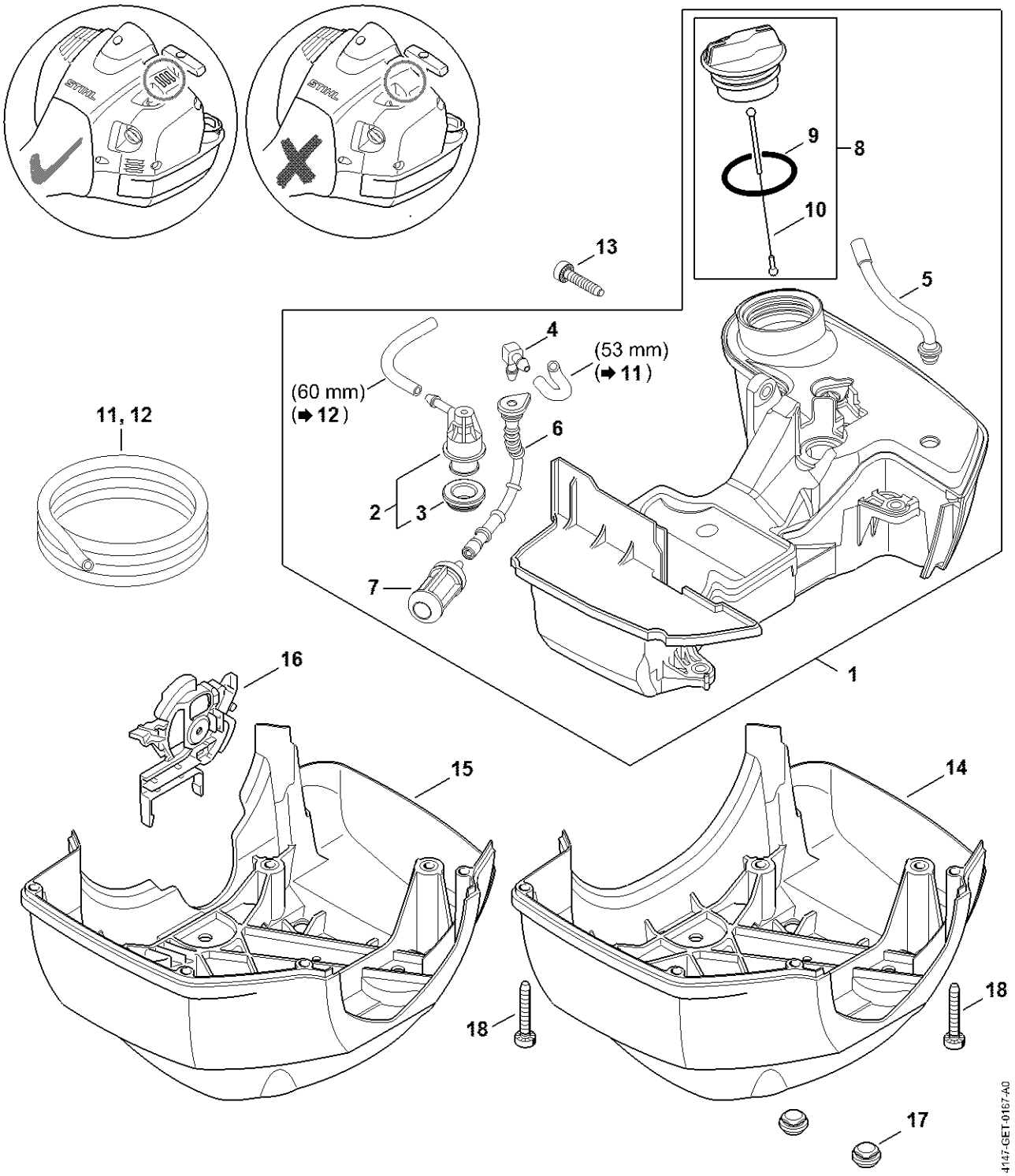

Réservoir d'essence

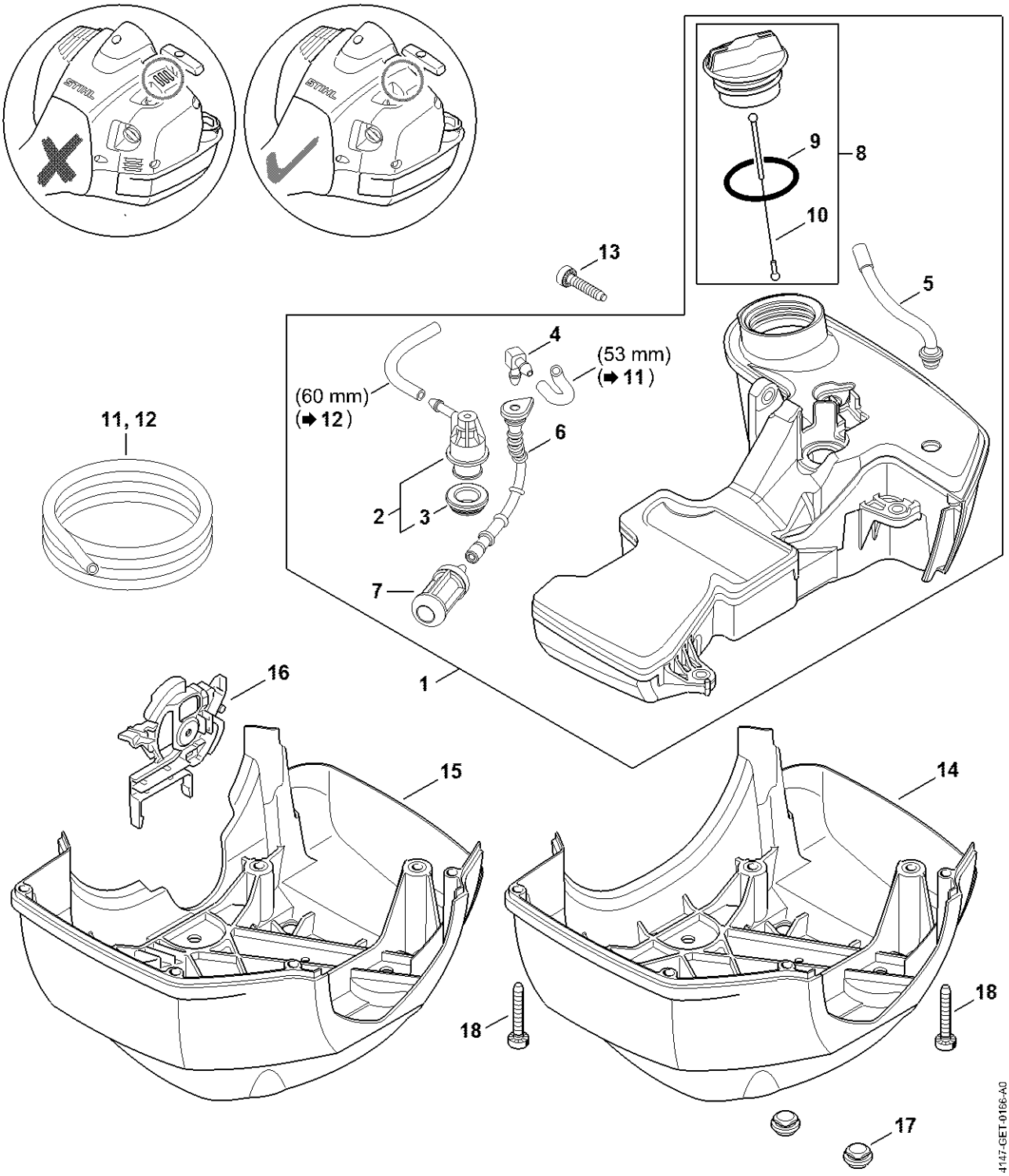

Bride intermédiaire, Filtre à air

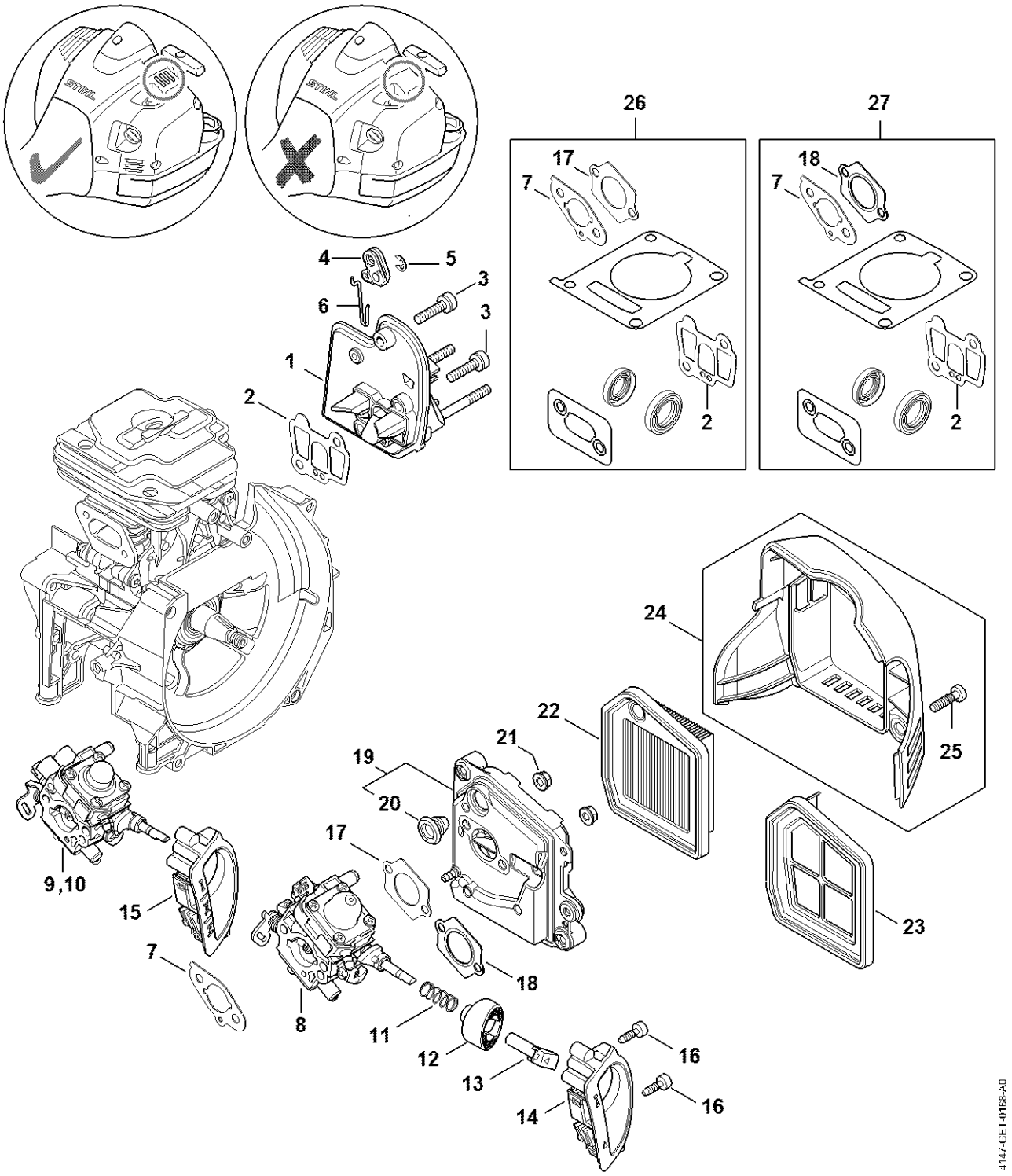

Bride intermédiaire, Filtre à air

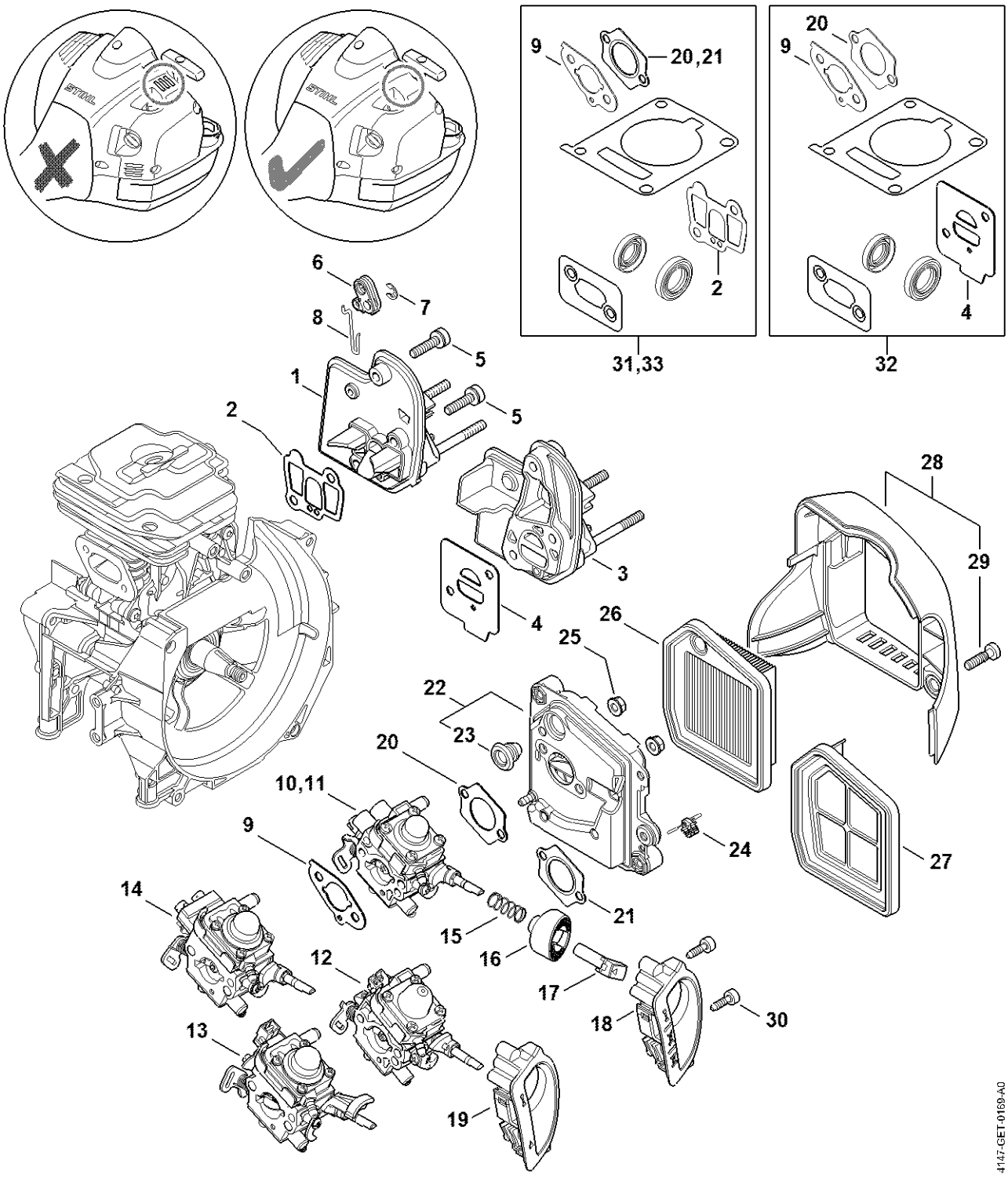

Carburateur 4147/24

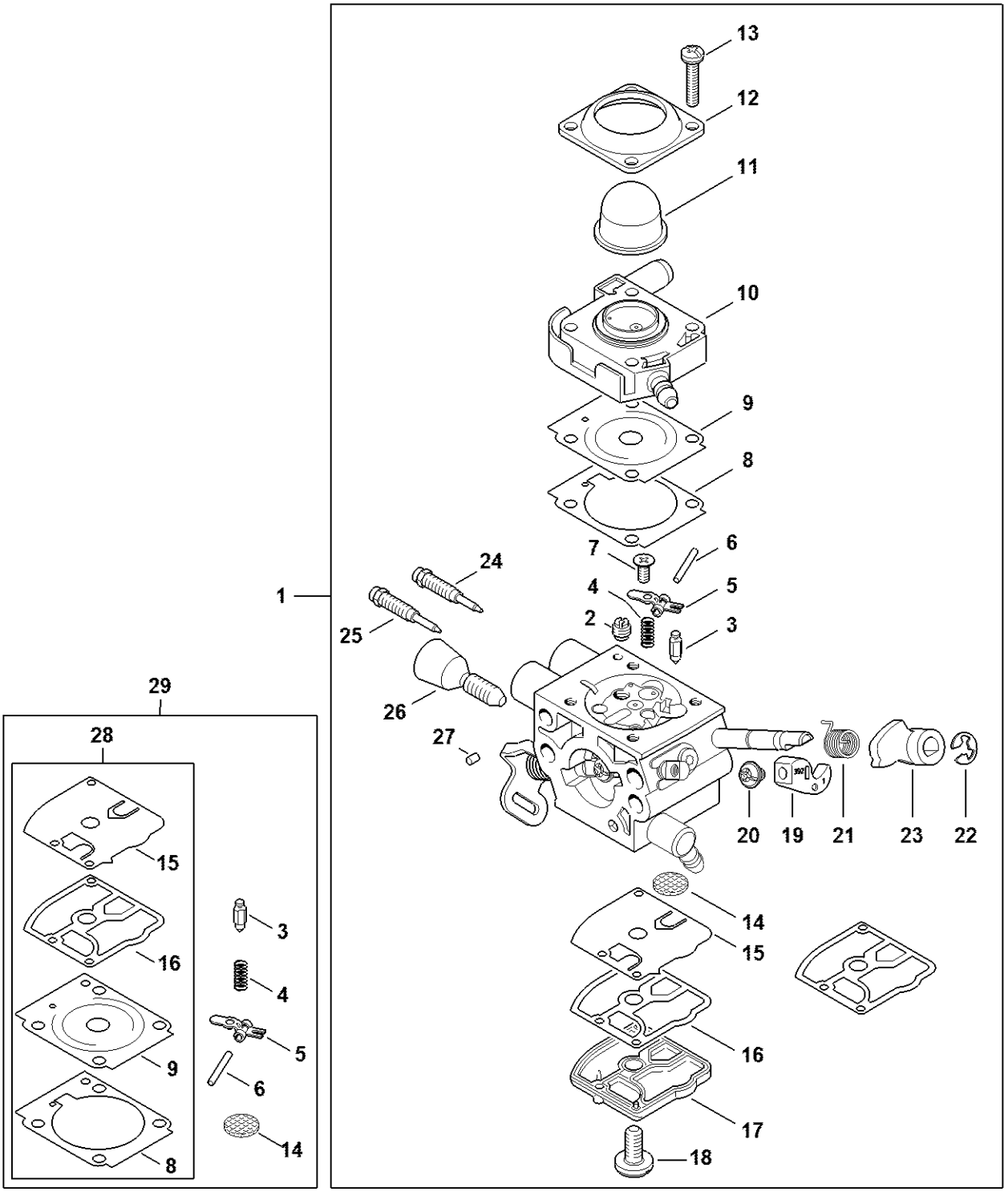

Carburateur WTF-6, WTF-11

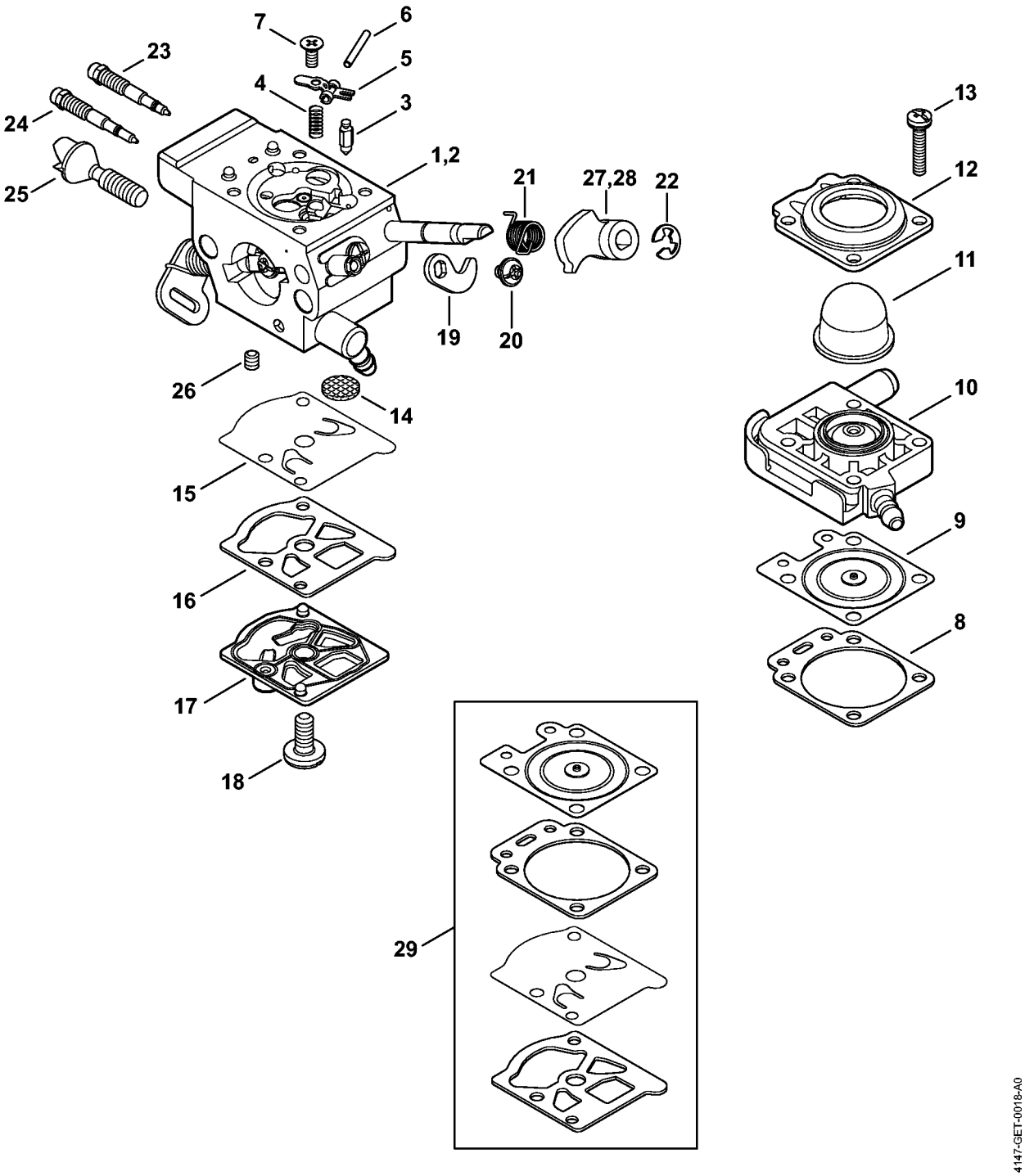

Dispositif d'allumage

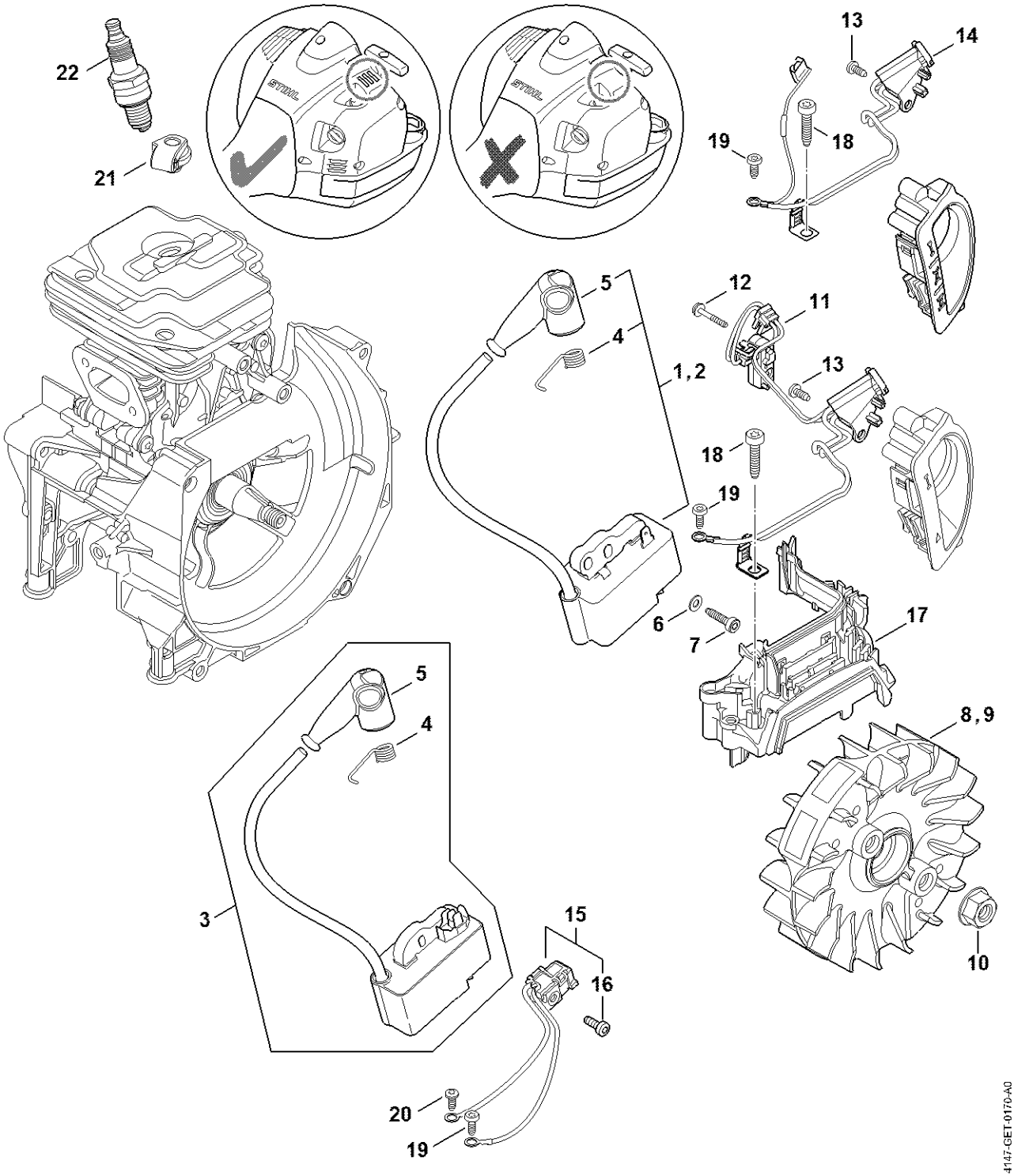

Dispositif d'allumage

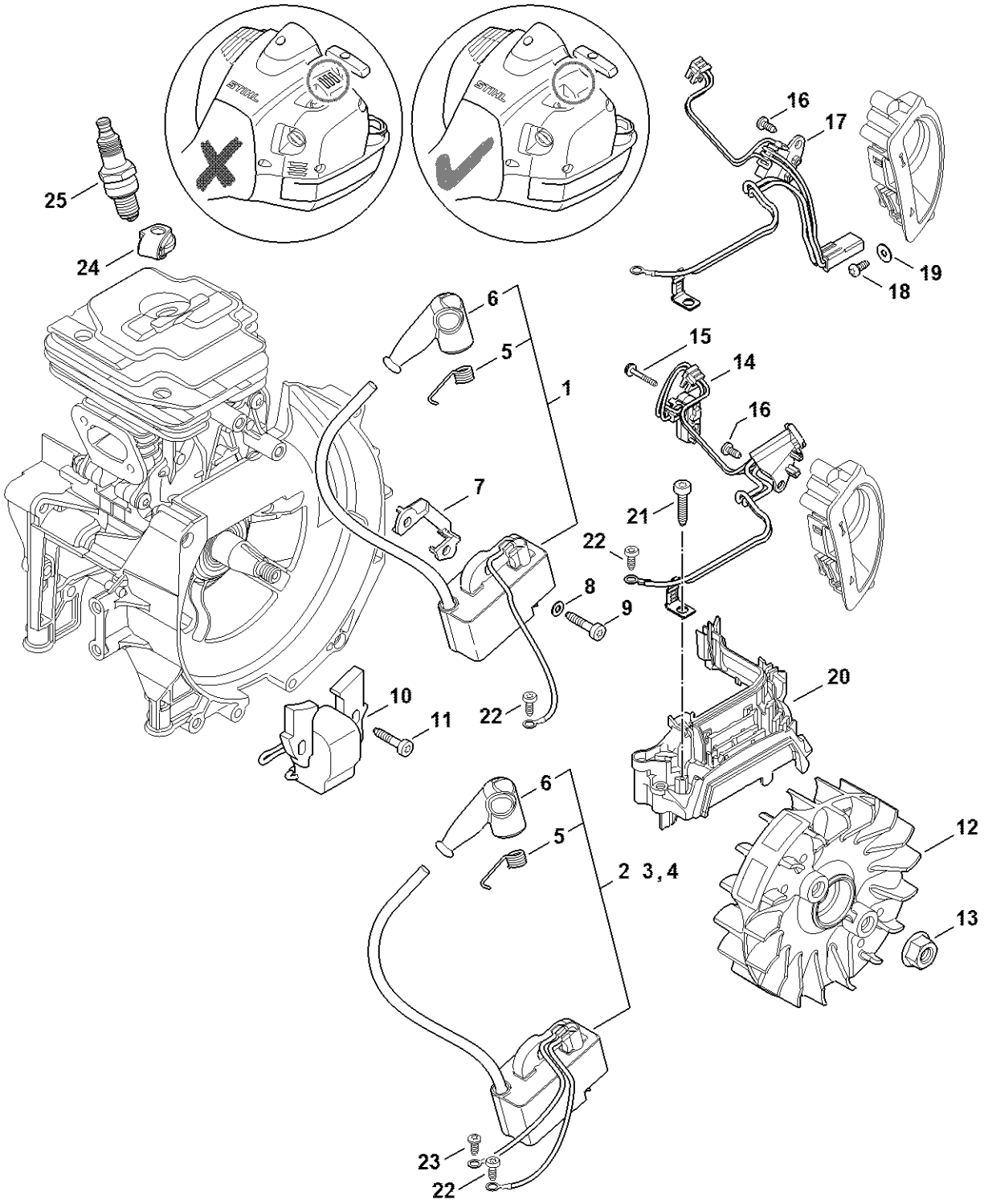

Embrayage, Carter d'accouplement

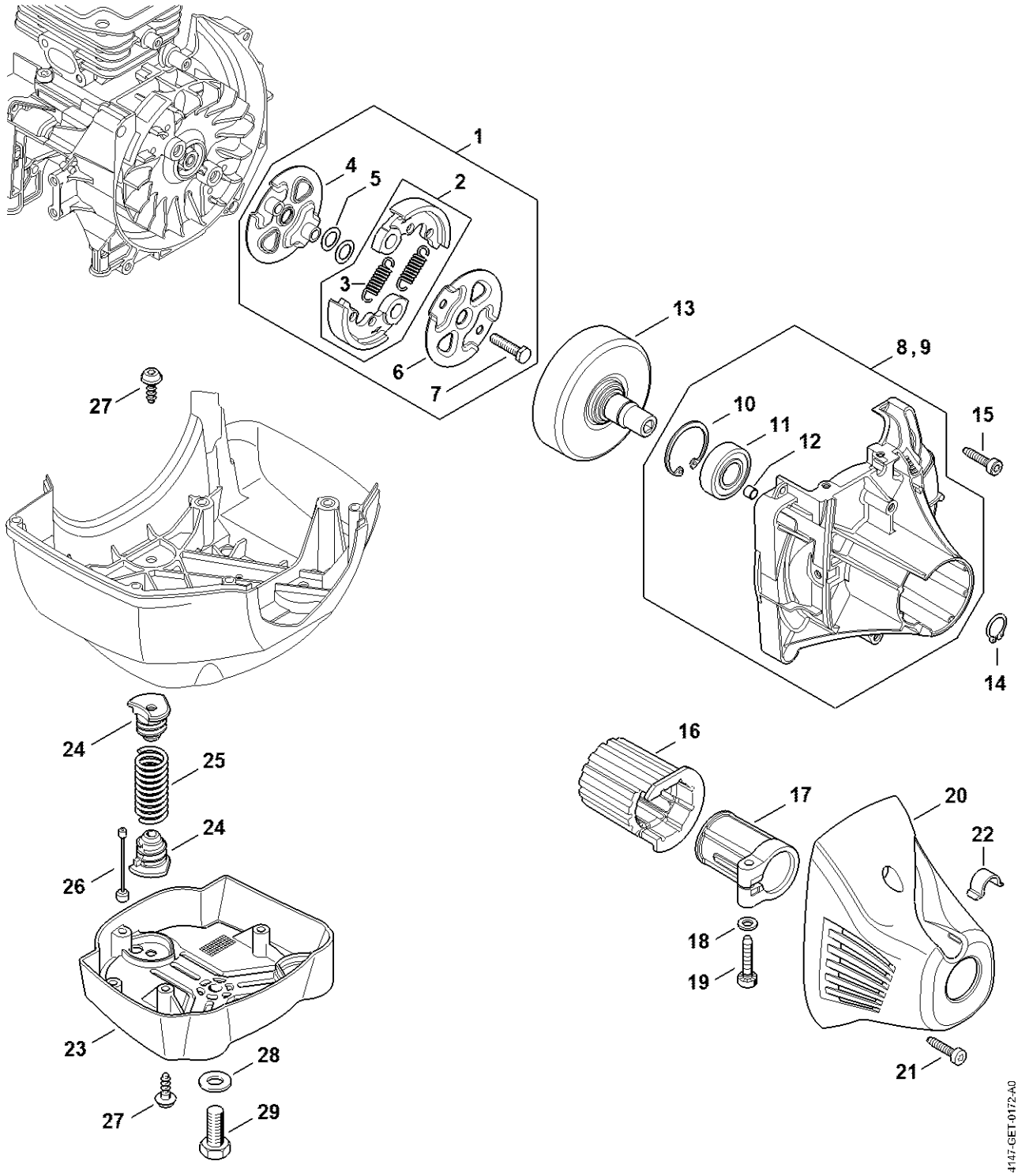

Cadre porteur, Arbre flexible

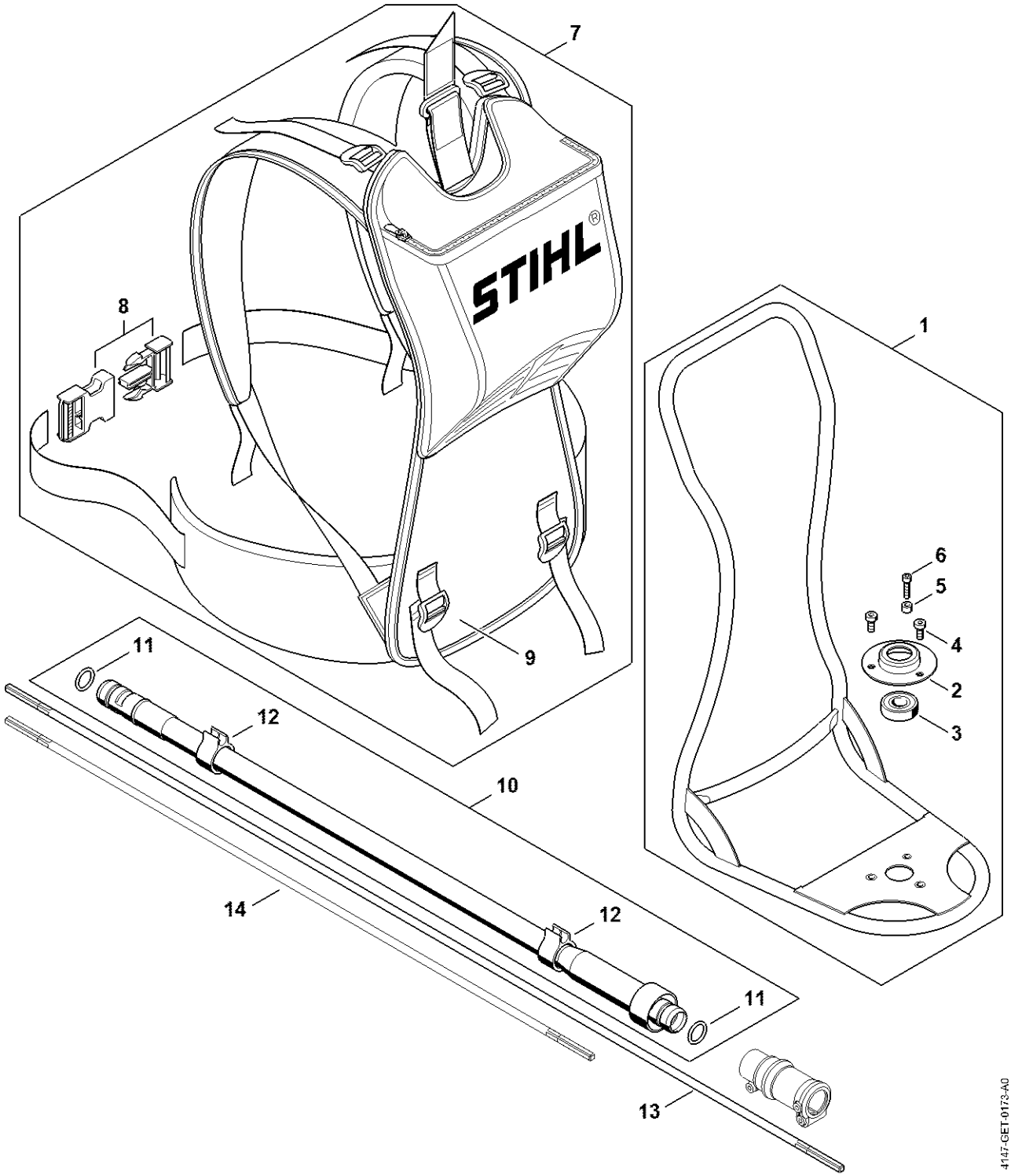

Tube complet

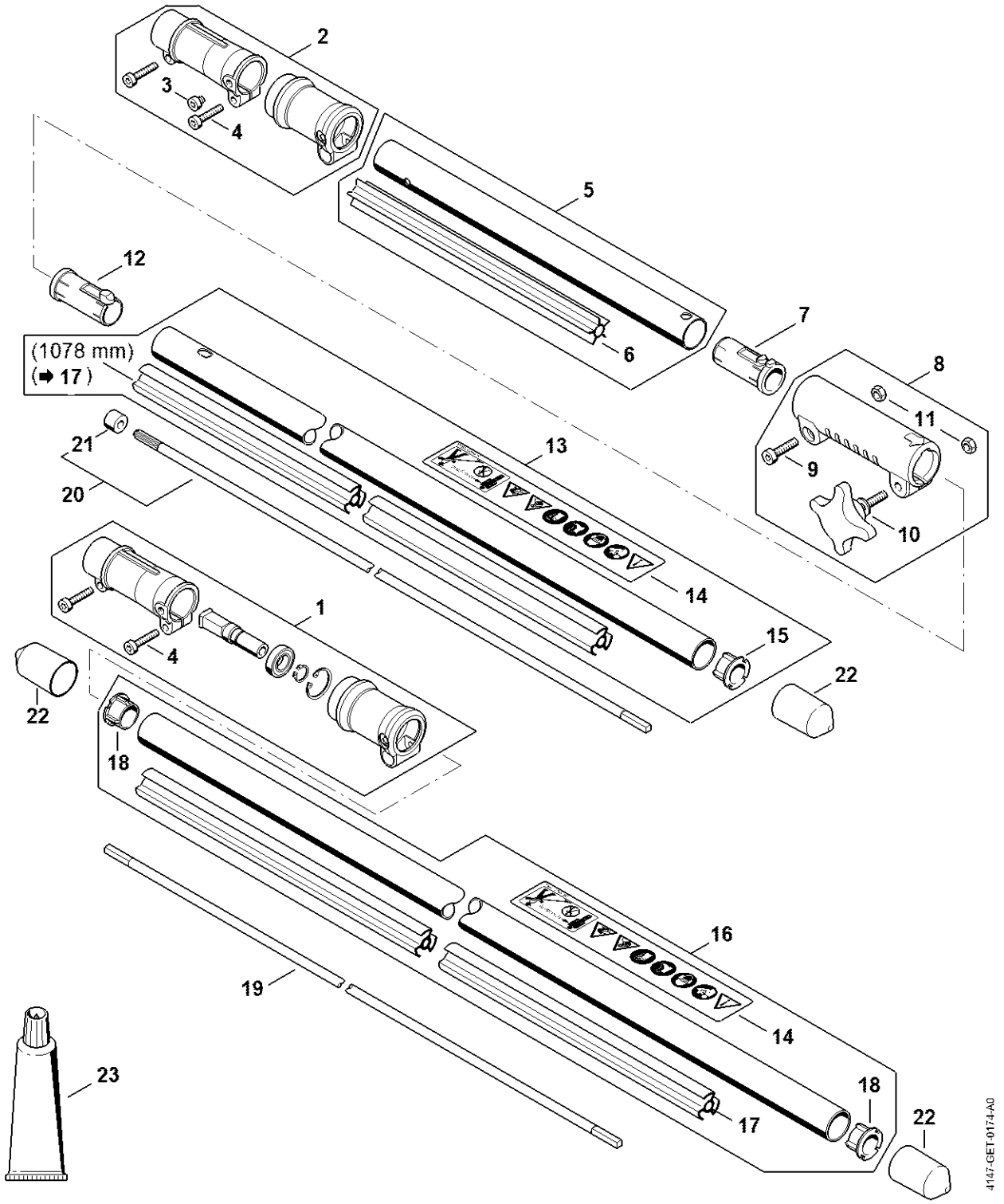

Poignée de commande

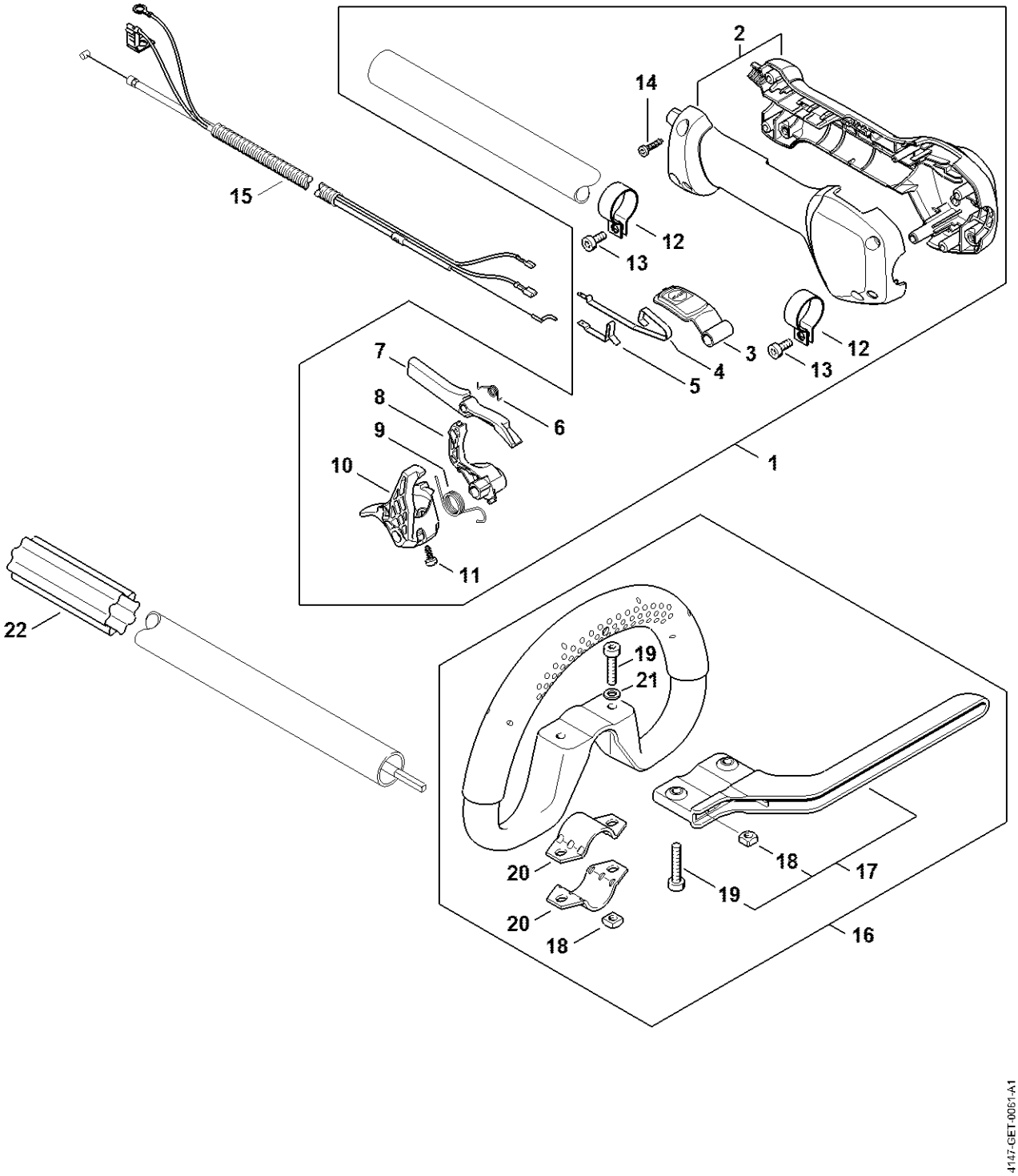

Poignée de commande (18.2015)

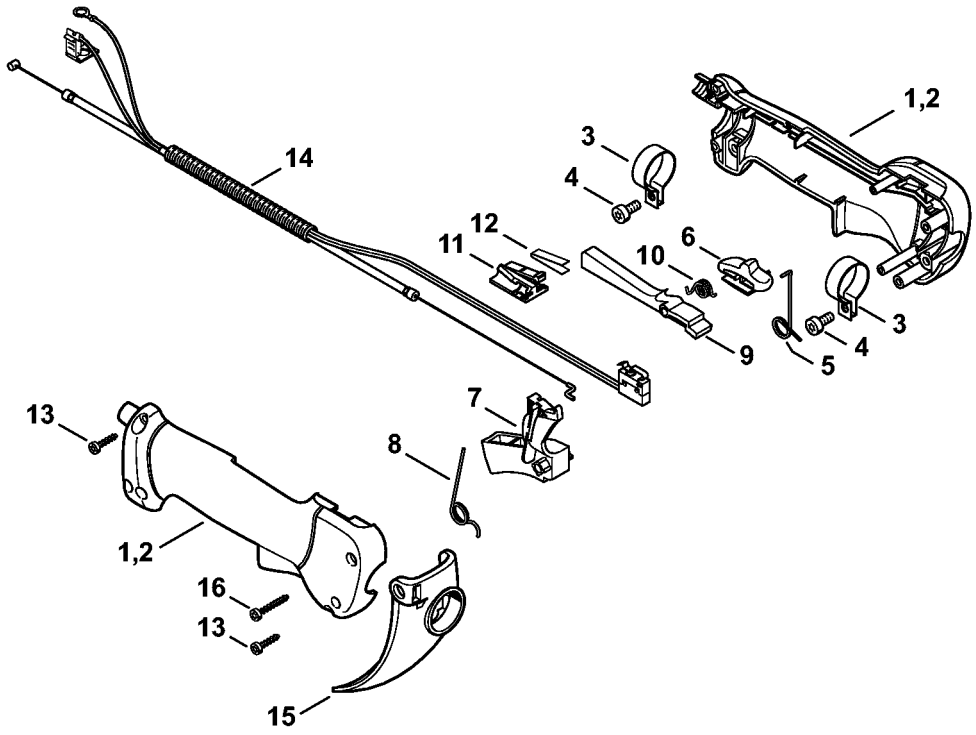

4147-GET-0006-A0

Réducteur

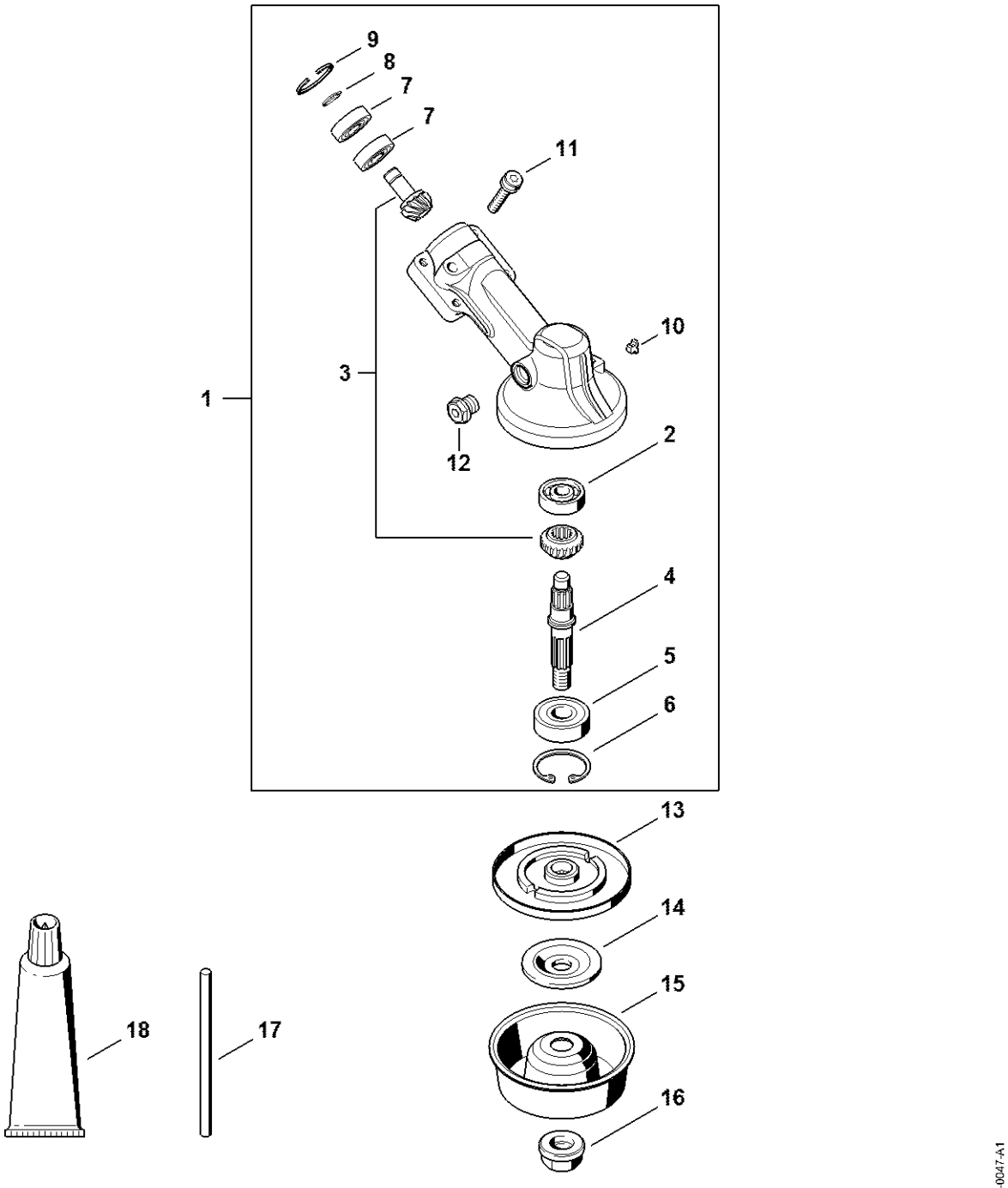

Réducteur

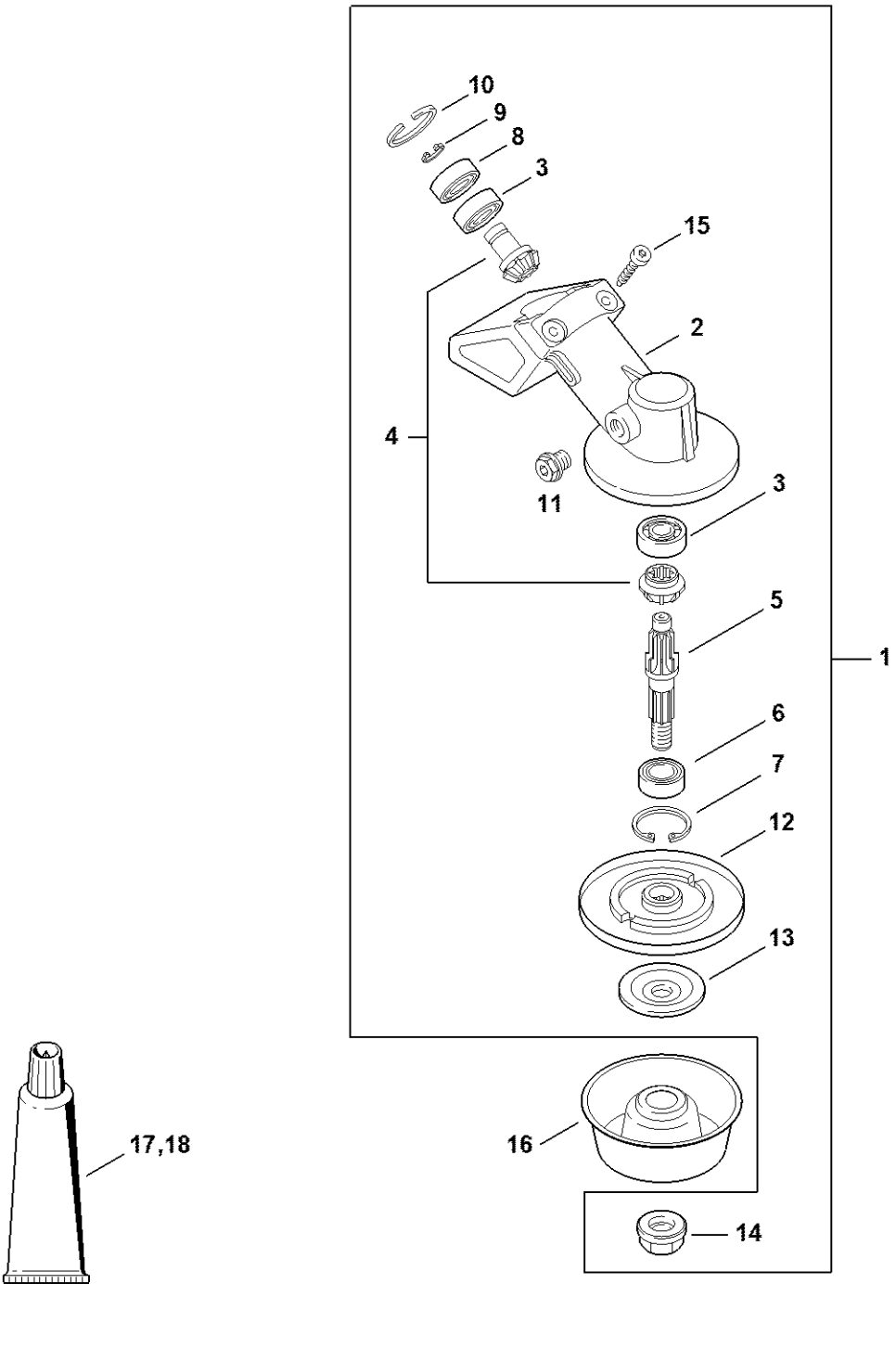

Capot protecteur, Outils

