Stihl

FR 145 SEA

Rozkres je dokumentace výrobce (© příslušný výrobce) a slouží k identifikaci dílů. Pro výběr dílu se vždy řiďte katalogovým číslem.

FR 145: Carter, Cylindre

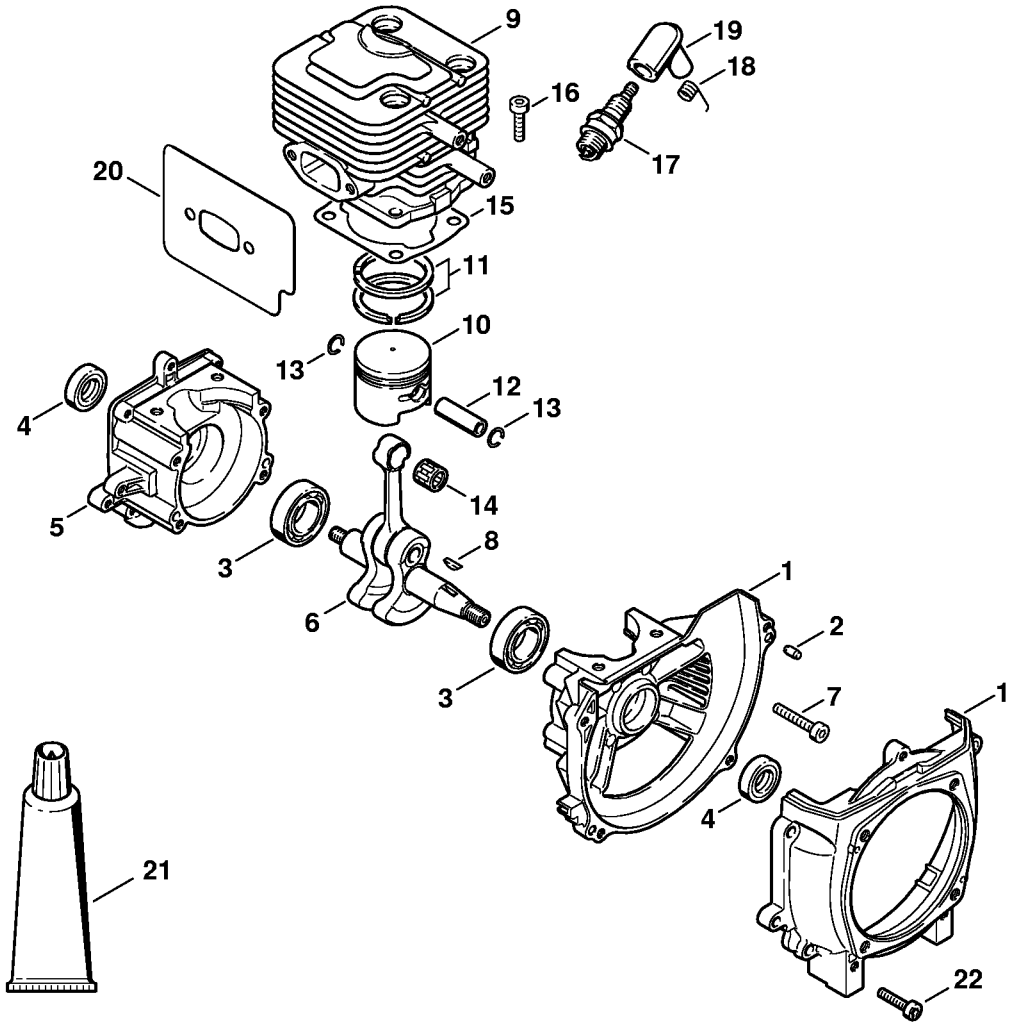

FR 145: Dispositif de lancement, Silencieux

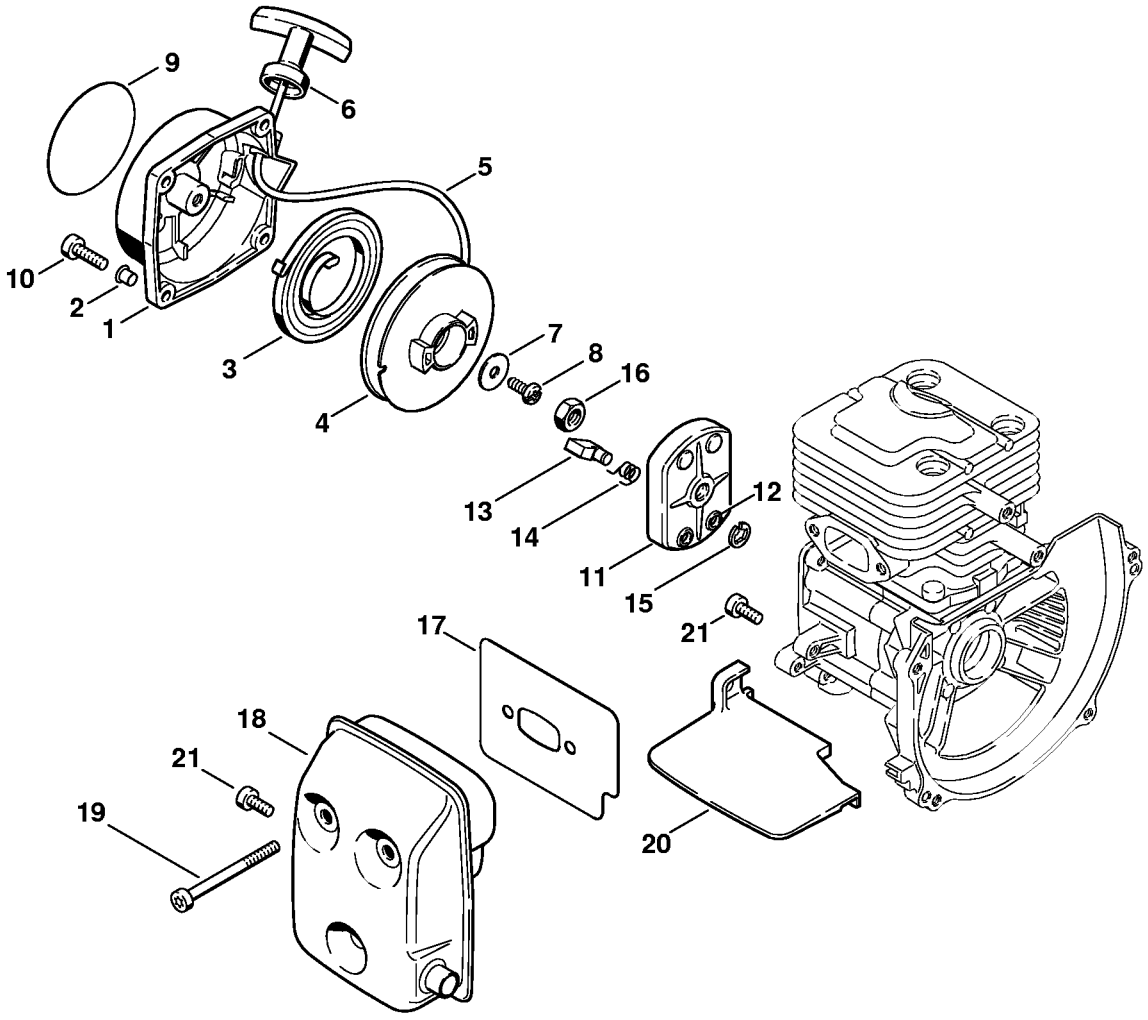

FR 135, 145: Dispositif d'allumage, Embrayage

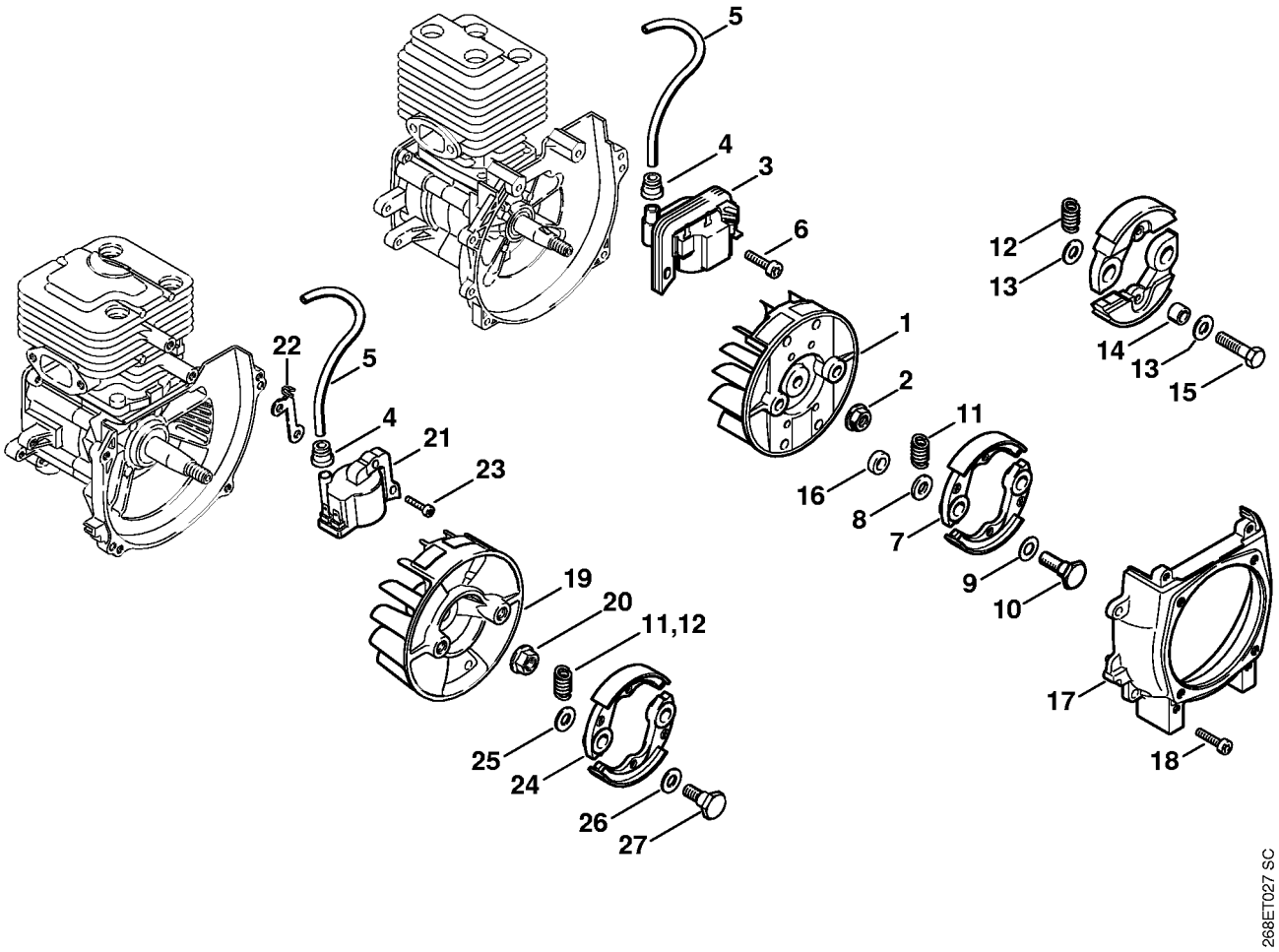

FR 135, 145: Capot, Rèservoir d'essence

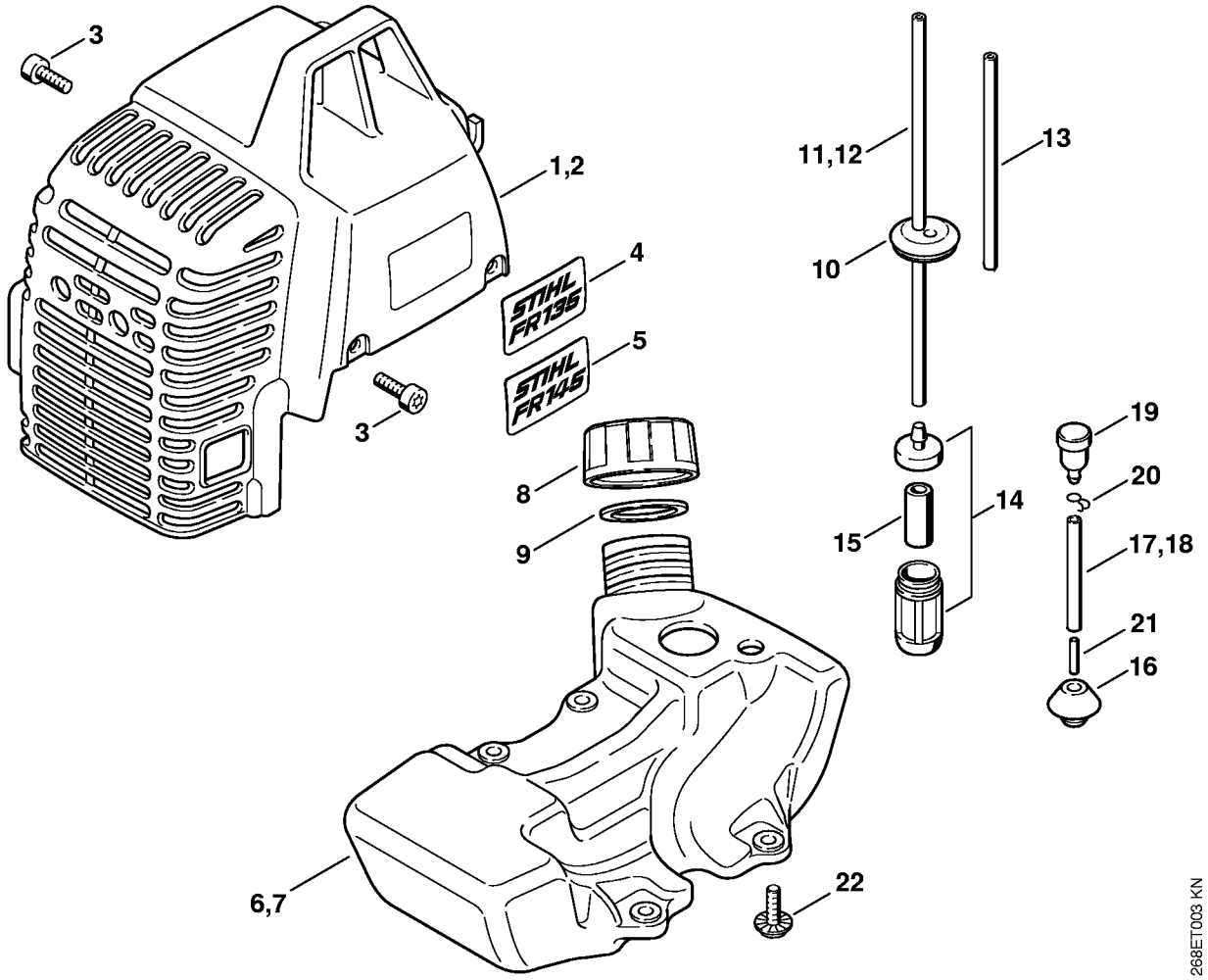

Filtre à air FR 135, 145

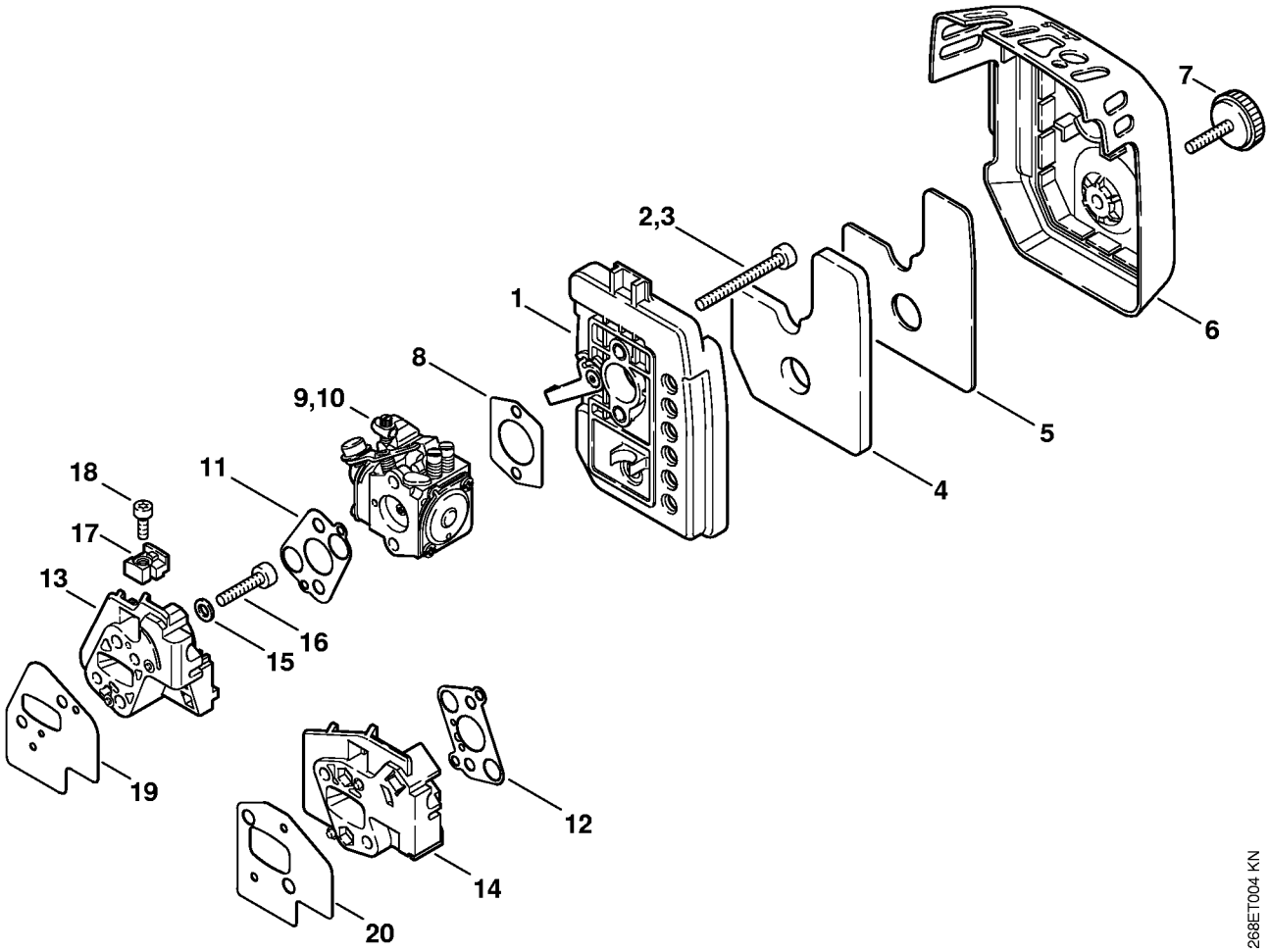

Carburateur SK8, SK8-7XA, SK10, SK10-7XA

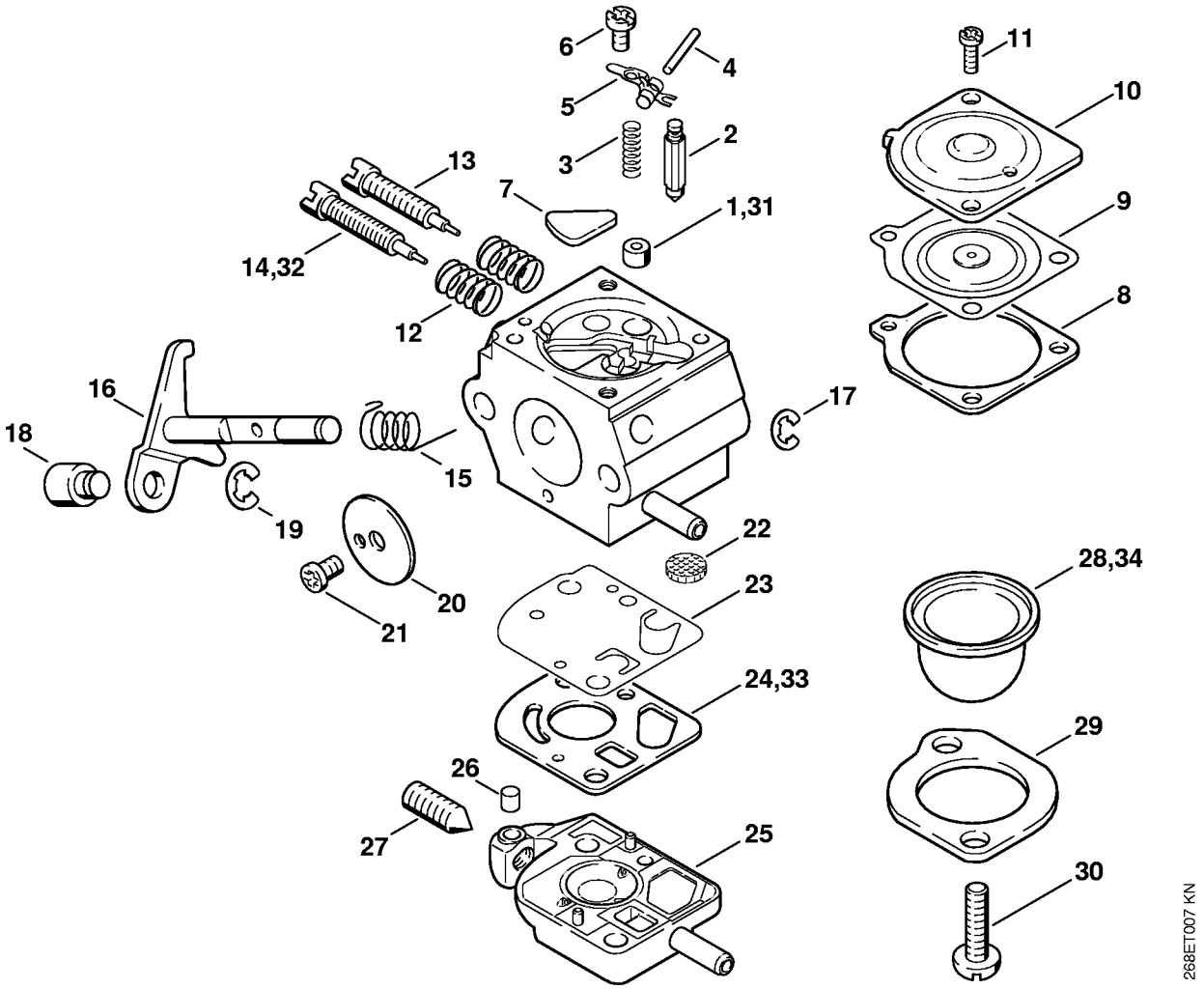

Cadre porteur

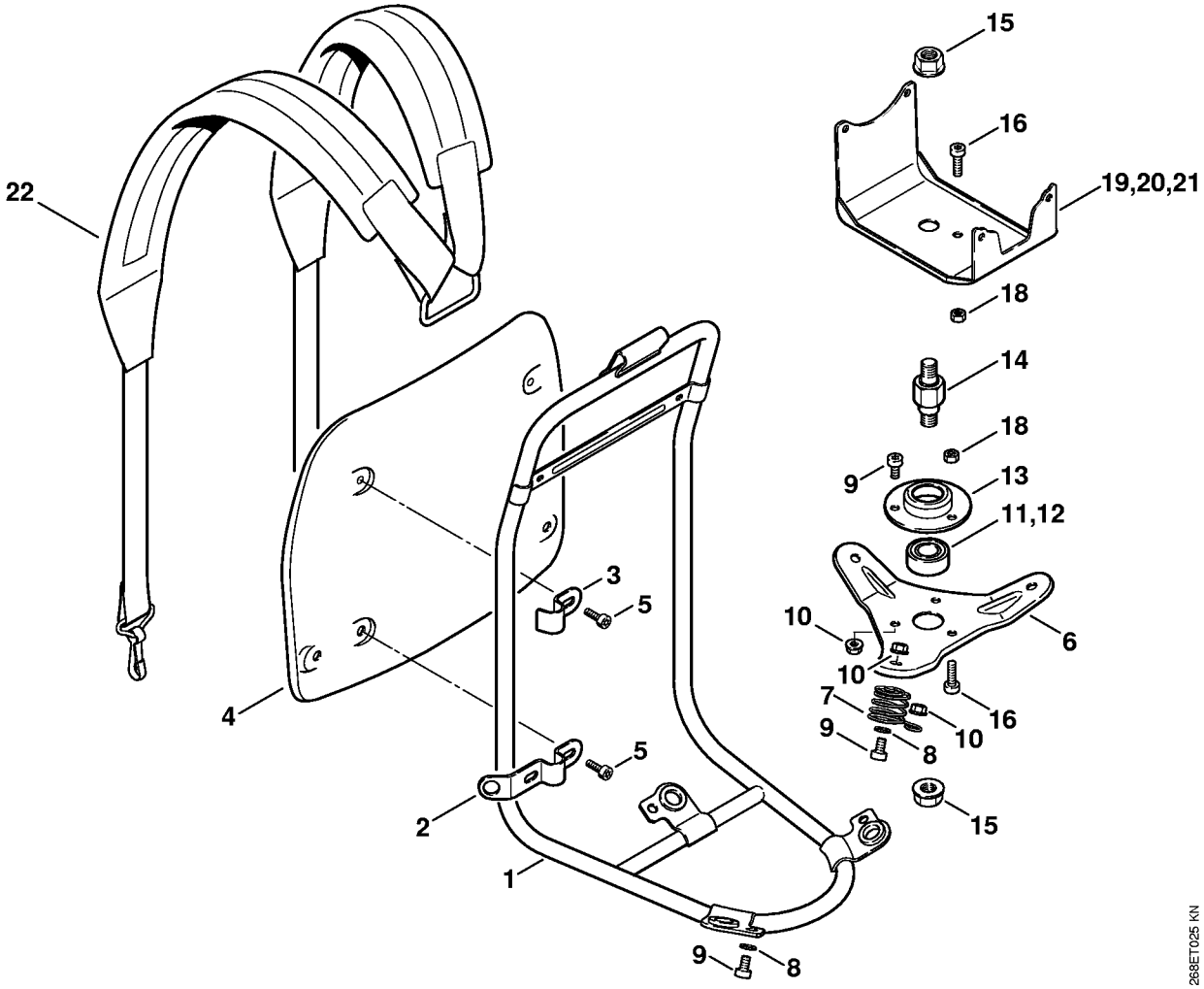

Carter d'accouplement, Arbre flexible

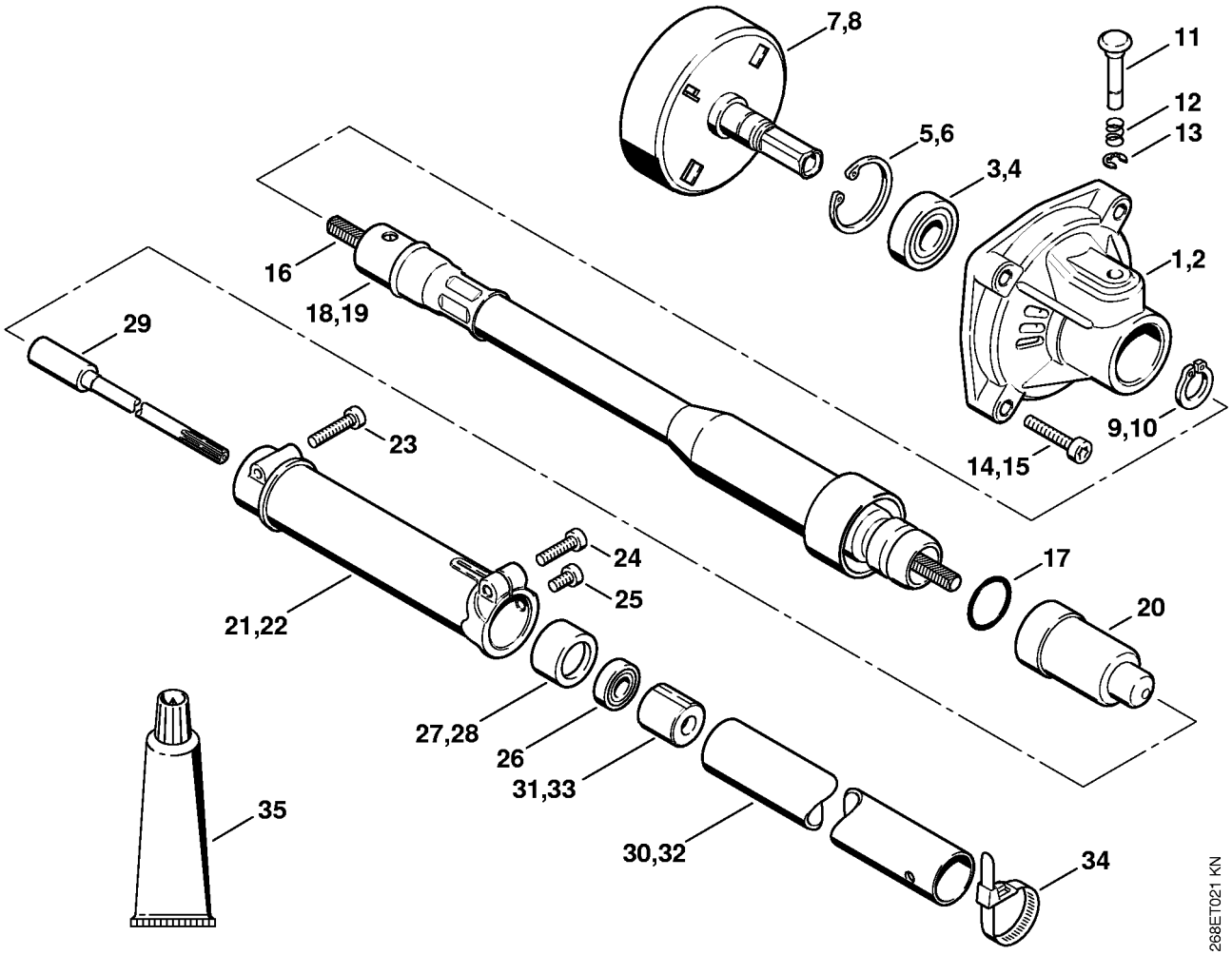

Poignée

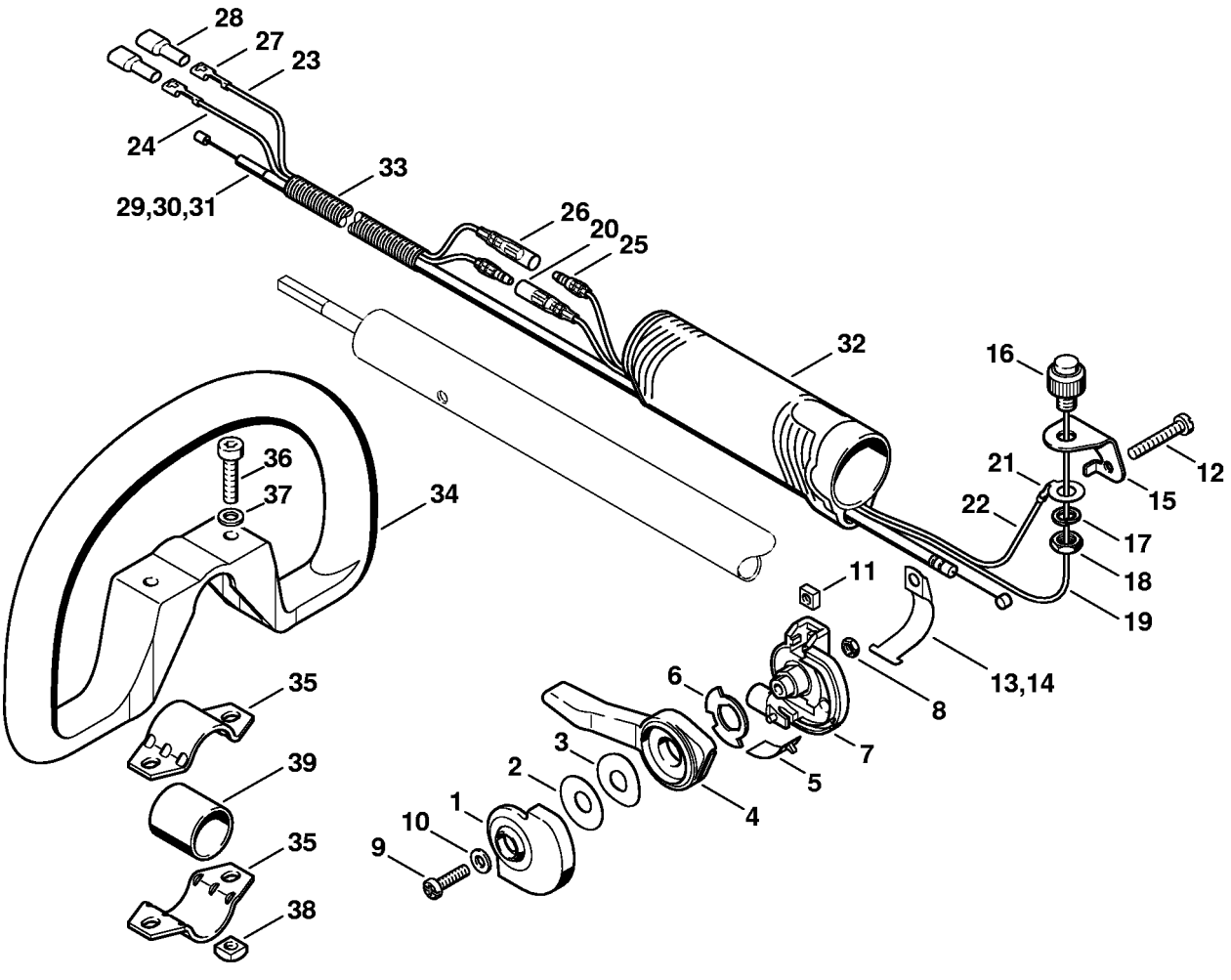
28
27
23
24
33
29,30,31
26
20
25
32
16
12
21
15
22
17
18
19
11
13,14
8
6
7
5
3
2
4
1
10
9
36
37
34
35
39
35
38
268ET028 SC

Réducteur FR 145

