Stihl
BT 106

Rozkres je dokumentace výrobce (© příslušný výrobce) a slouží k identifikaci dílů. Pro výběr dílu se vždy řiďte katalogovým číslem.

Carter, Cylindre

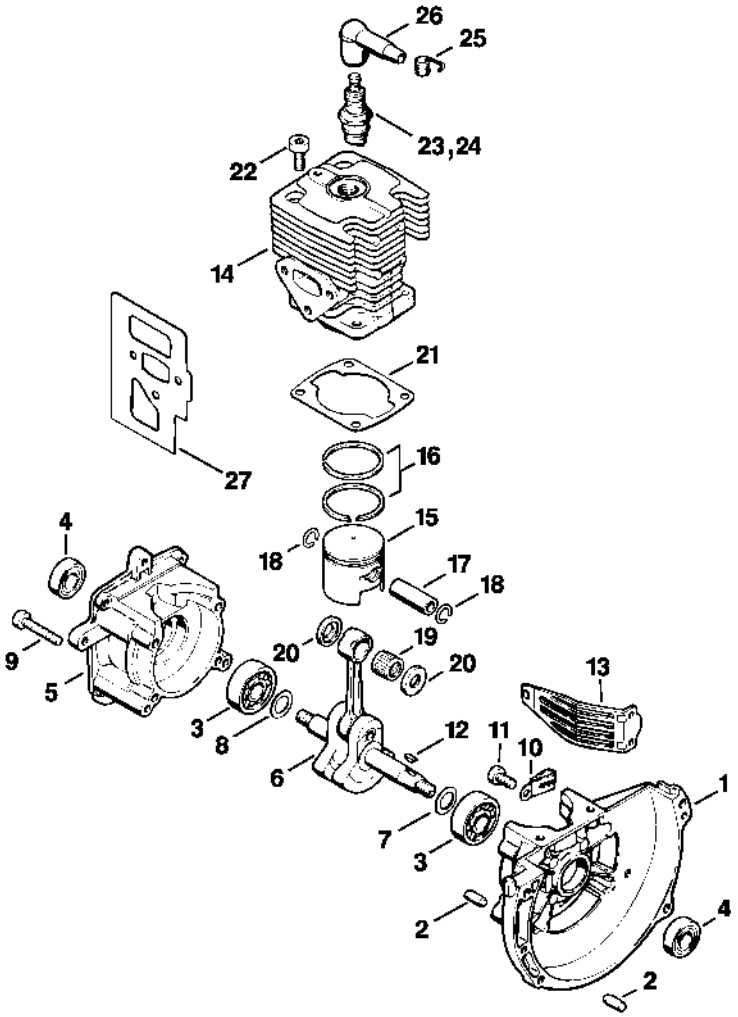

424ET001 LÄ

Dispositif de lancement, Silencieux

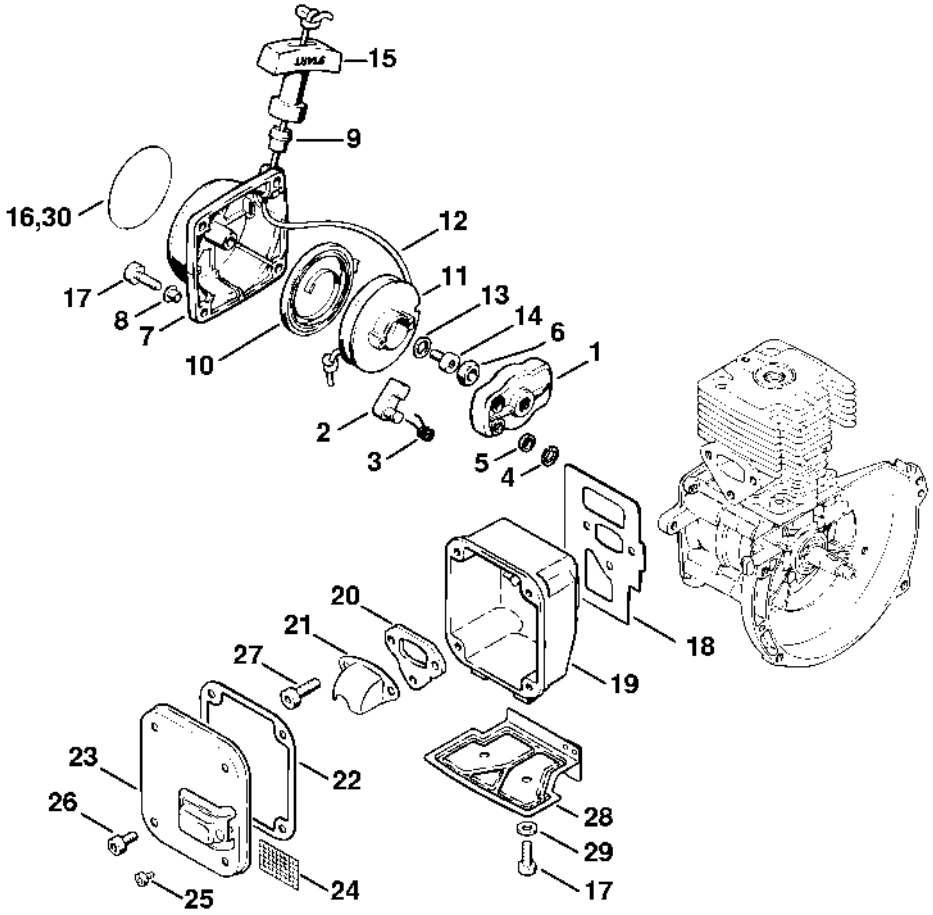

Dispositif d'allumage, Embrayage

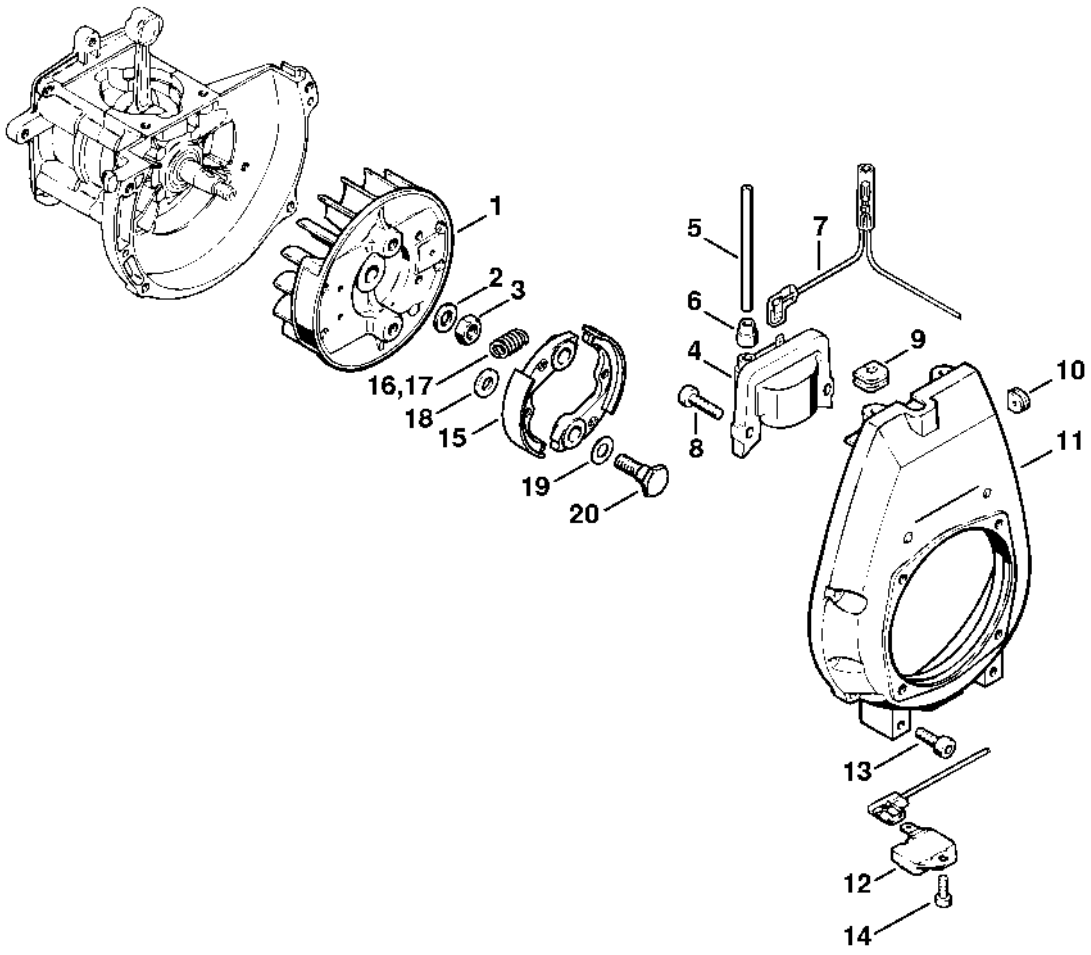

Capot

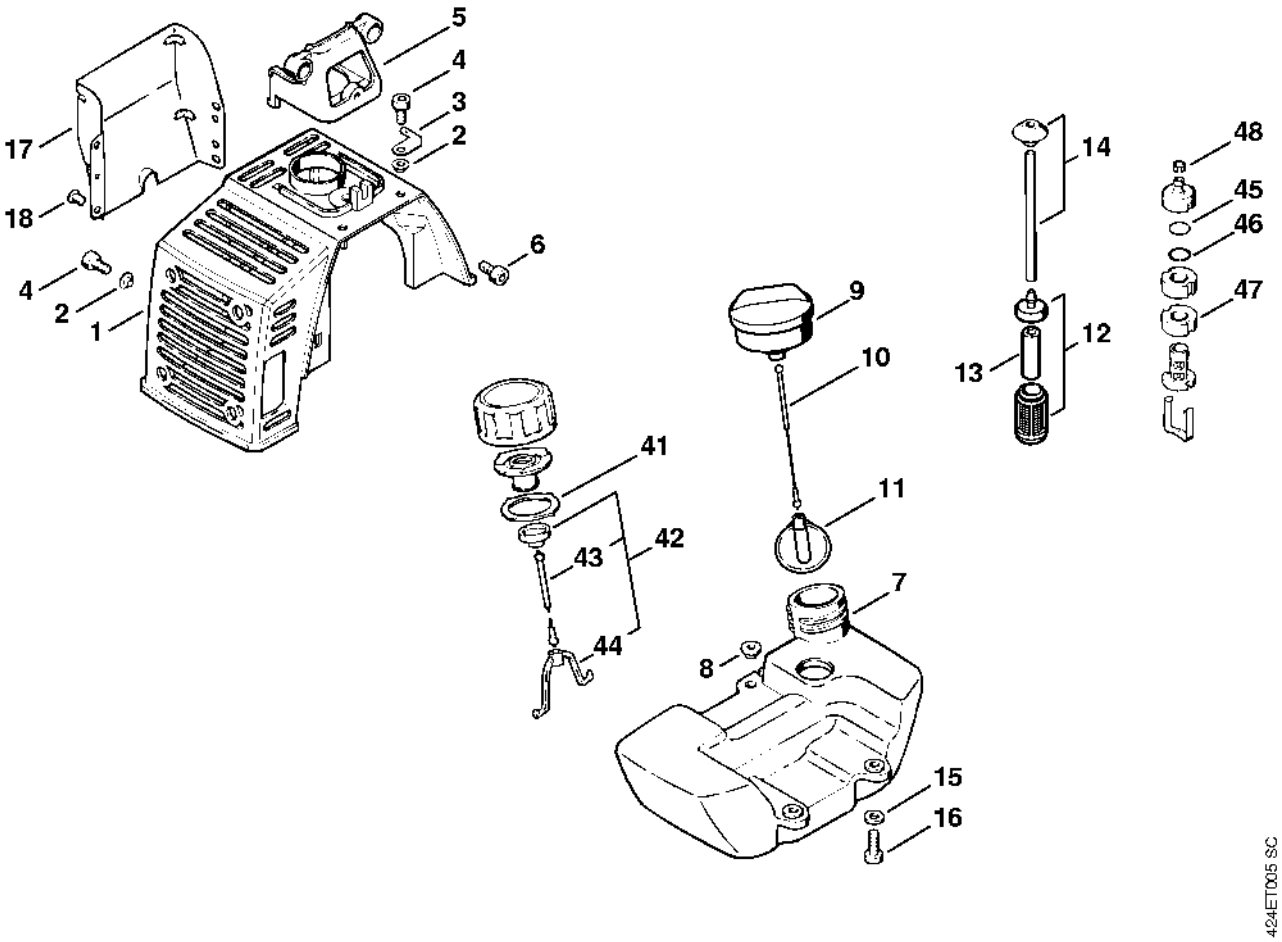
5
4
3
2
17
18
6
4
2
1
14
48
45
46
47
13
12
9
10
41
11
42
43
7
8
44
15
16
424ET005 SC

Filtre à air

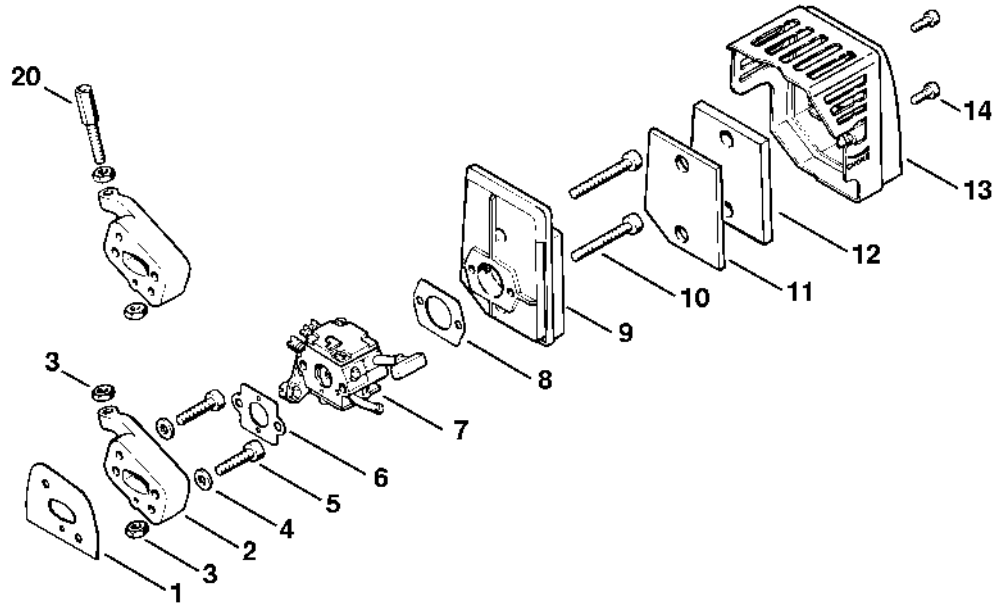

424ET008 SC

Carburateur SK5, C1Q-SK5

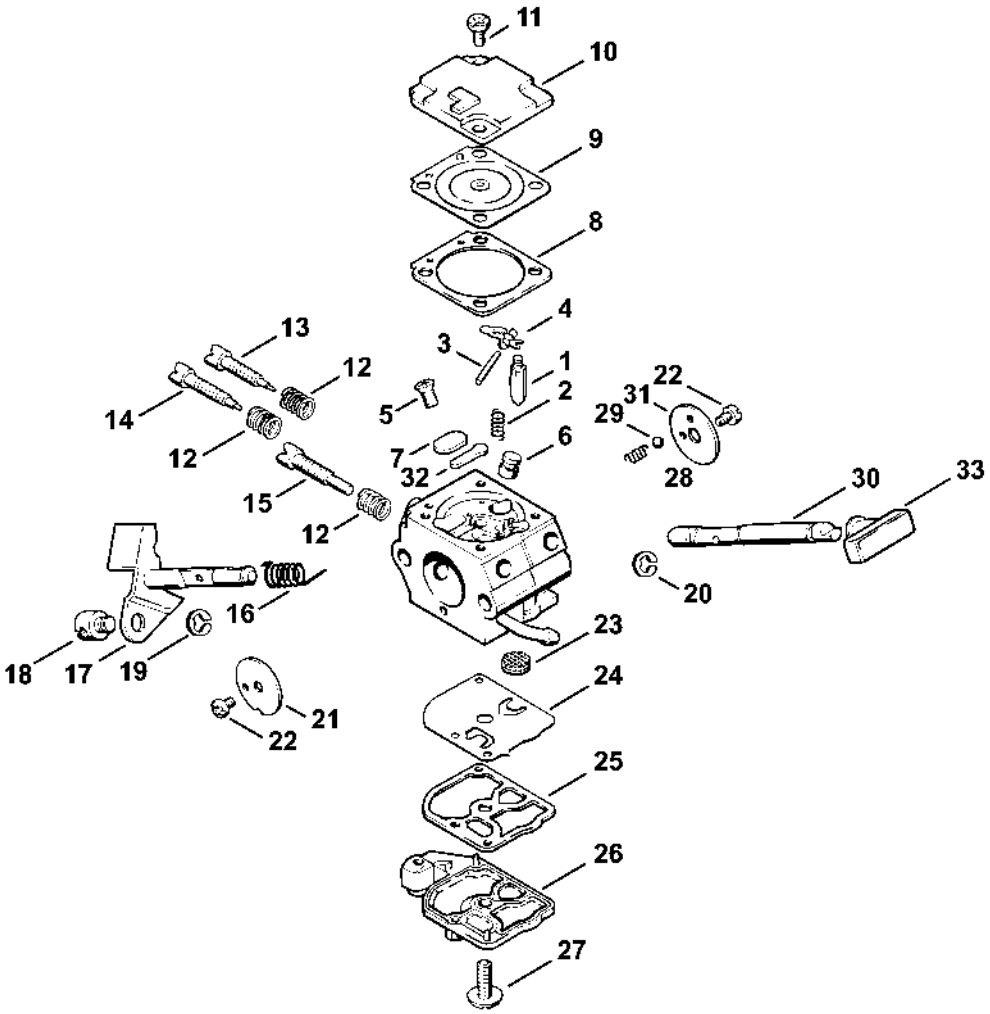

Frein de mèche BT 106 C

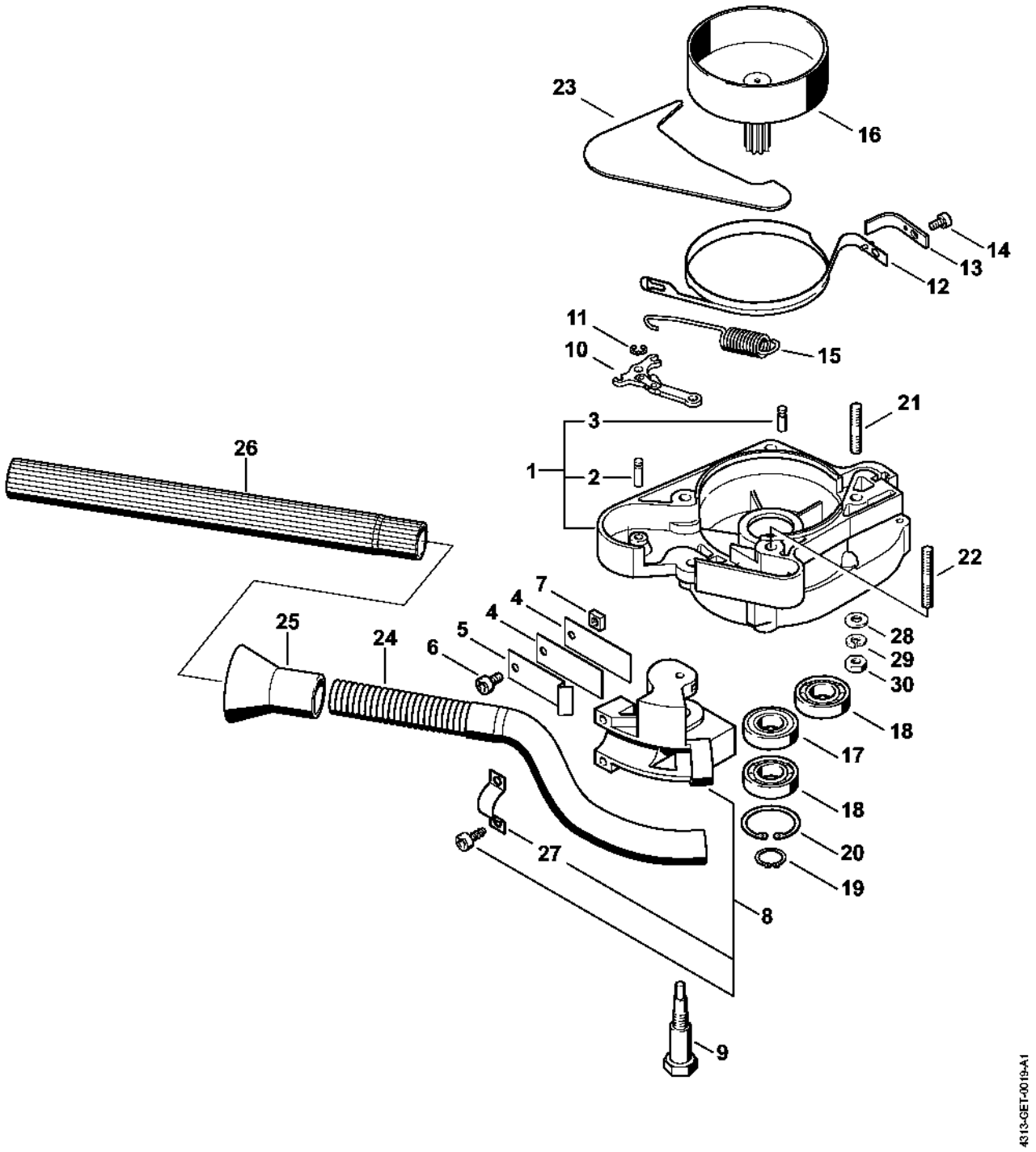

Réducteur BT 106 C

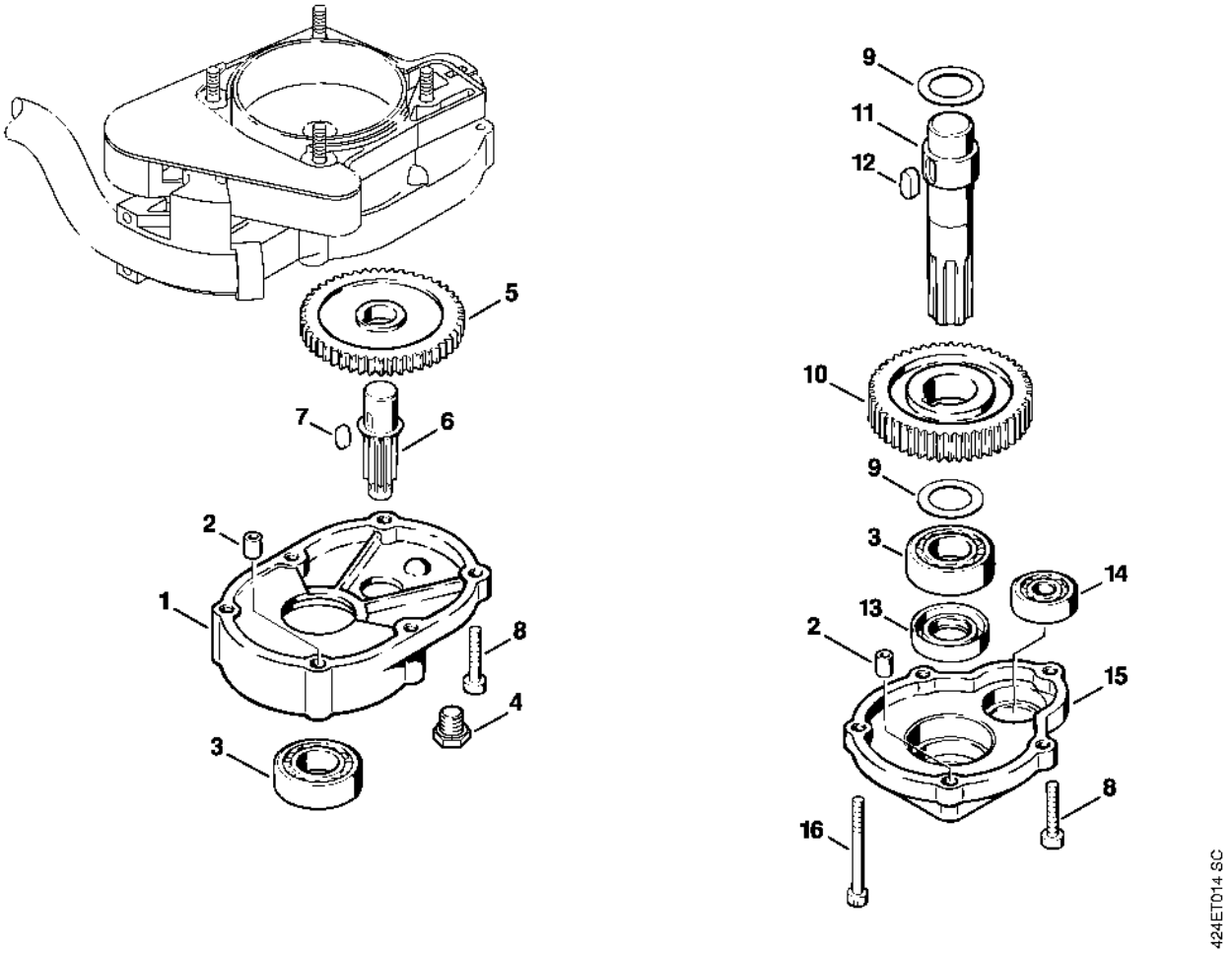

Réducteur BT 106 (09.1995)

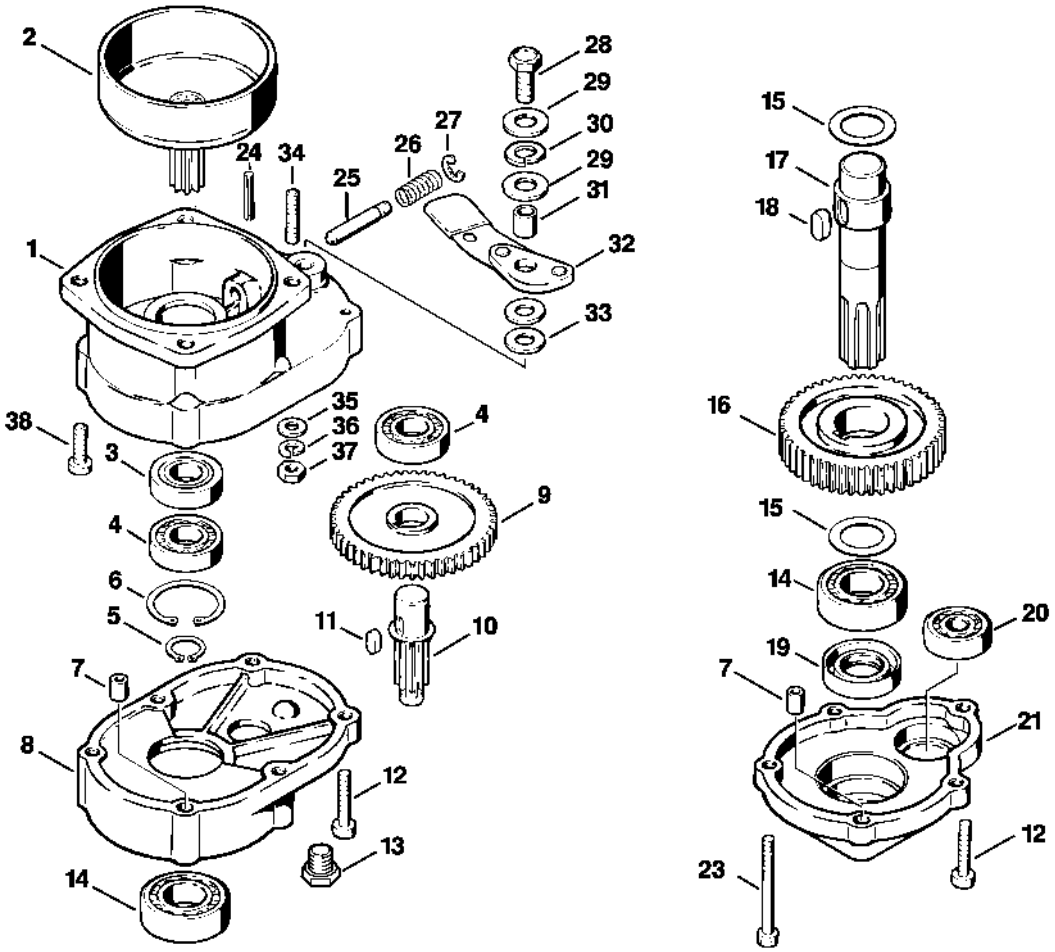

Poignée tubulaire, Poignée de commande

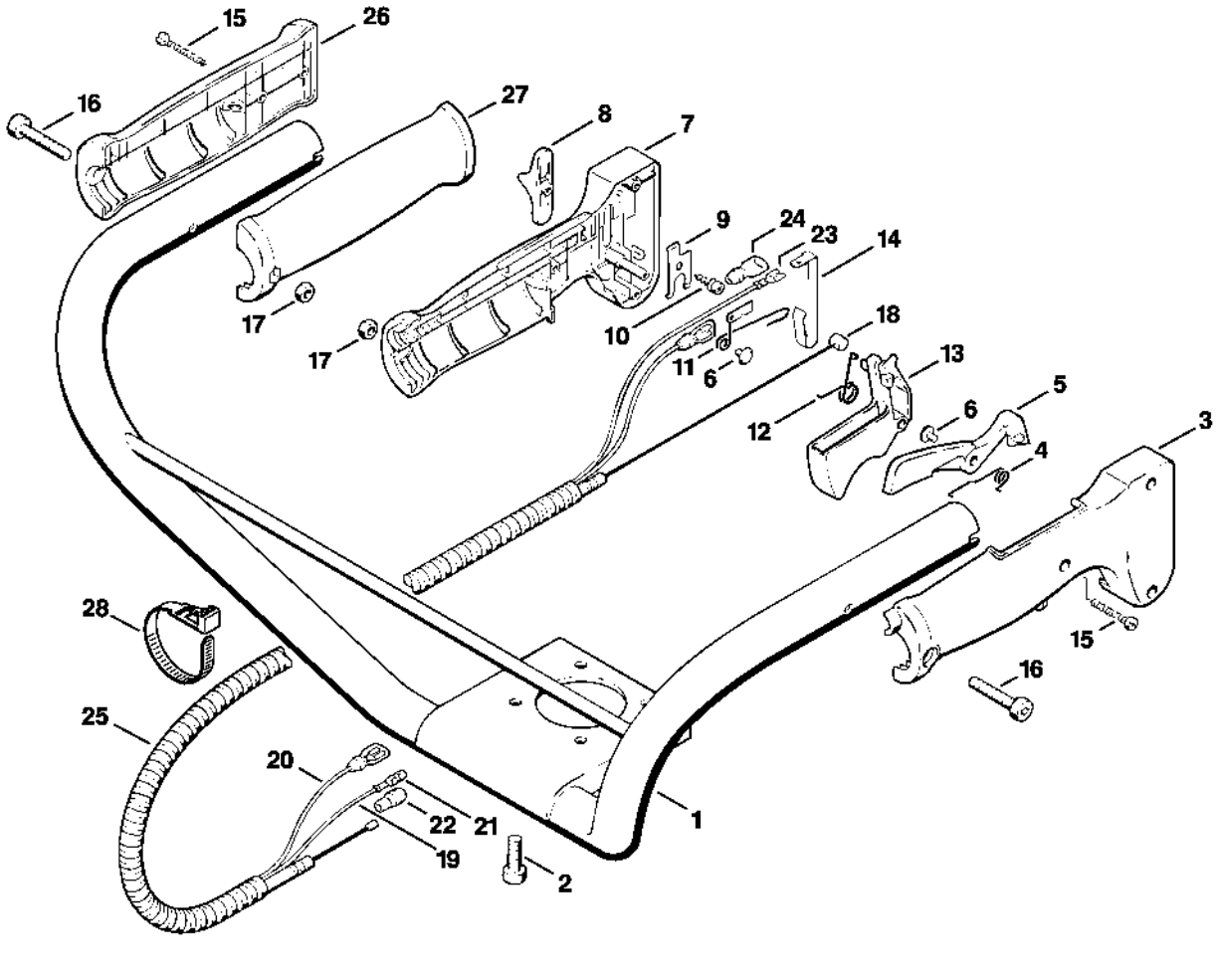

Mèche à terre

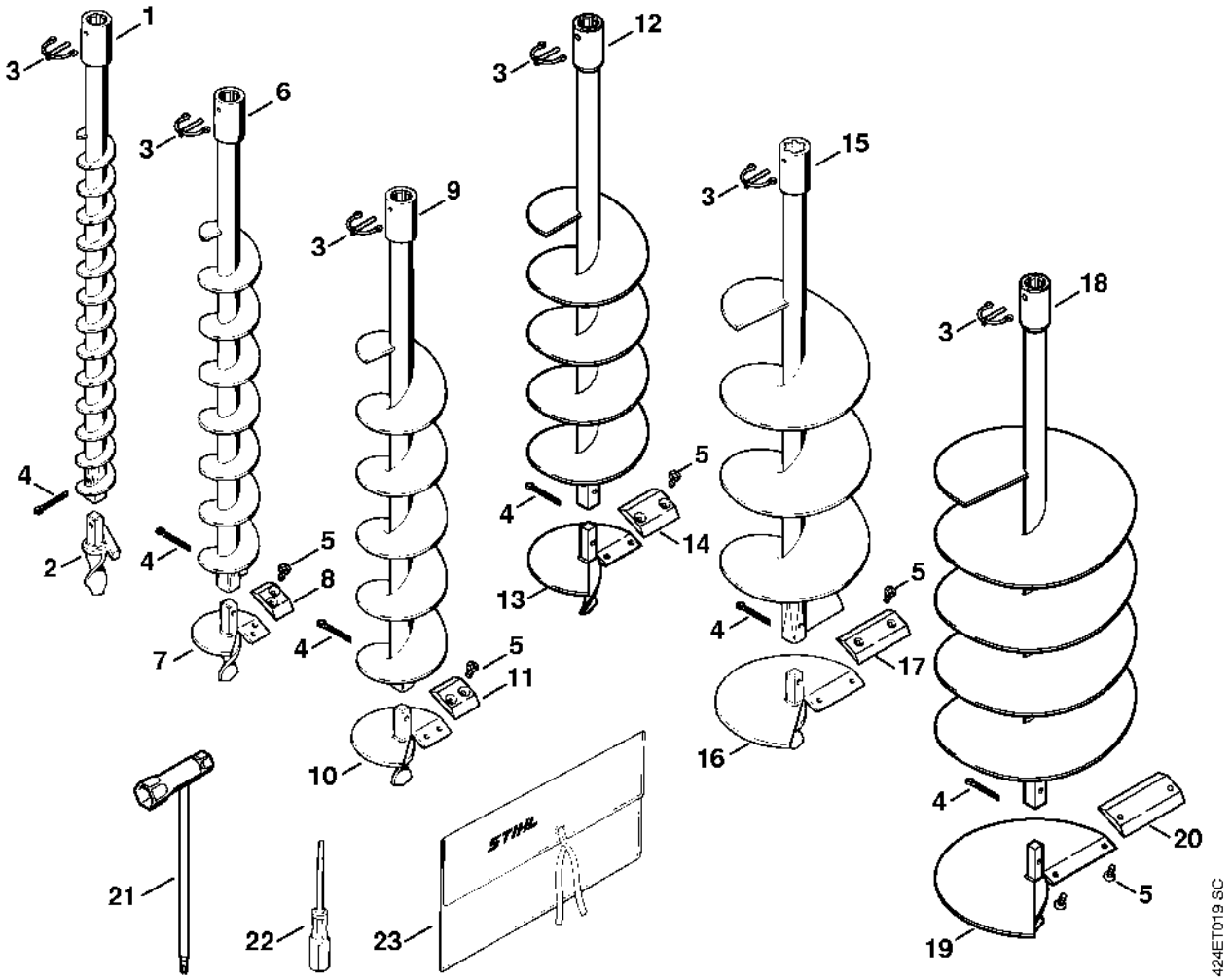

Mèche à terre (01.1997)

