Stihl
BR 600

Rozkres je dokumentace výrobce (© příslušný výrobce) a slouží k identifikaci dílů. Pro výběr dílu se vždy řiďte katalogovým číslem.

Bloc moteur

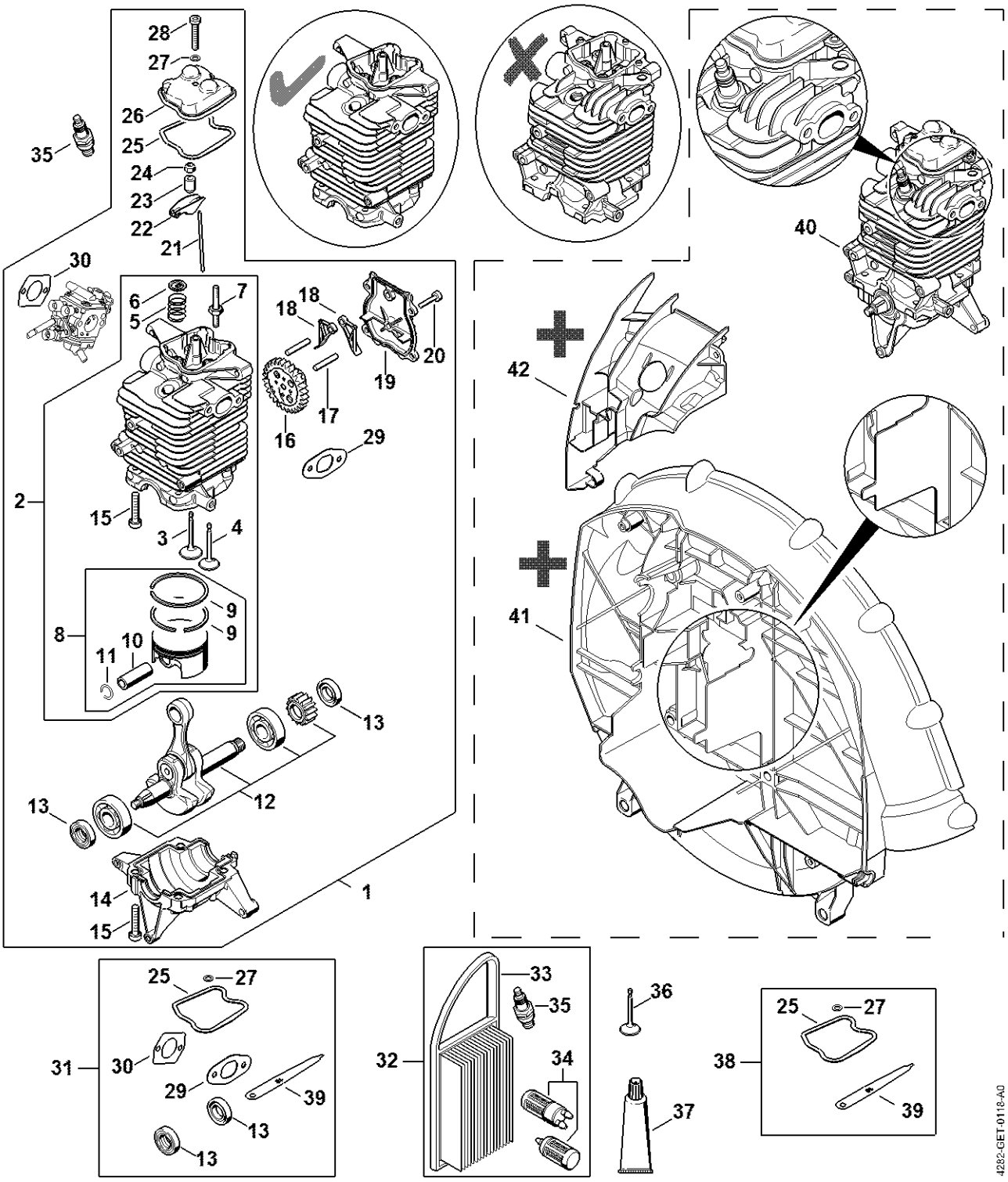
28
27
26
25
24
23
22
21
35
30
6
5
7
18
18
20
19
17
16
29
2
15
3
4
8
9
9
10
11
13
12
13
13
14
15
1
42
40
41
25
27
31
30
29
39
13
13
33
35
32
34
36
37
25
27
38
39
4282-GET-0118-A0

Silencieux, Dispositif d'allumage

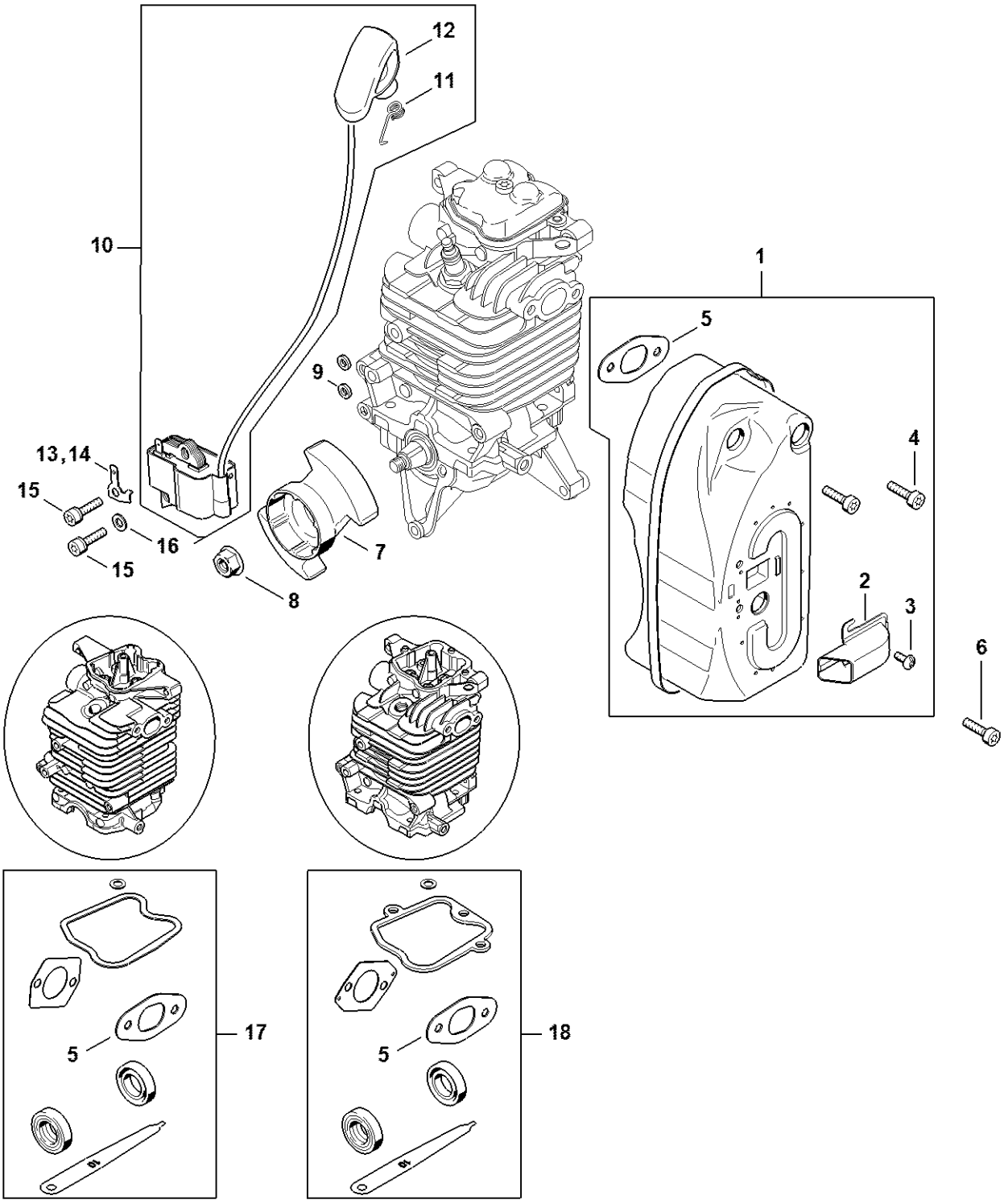

Filtre à air, Coude

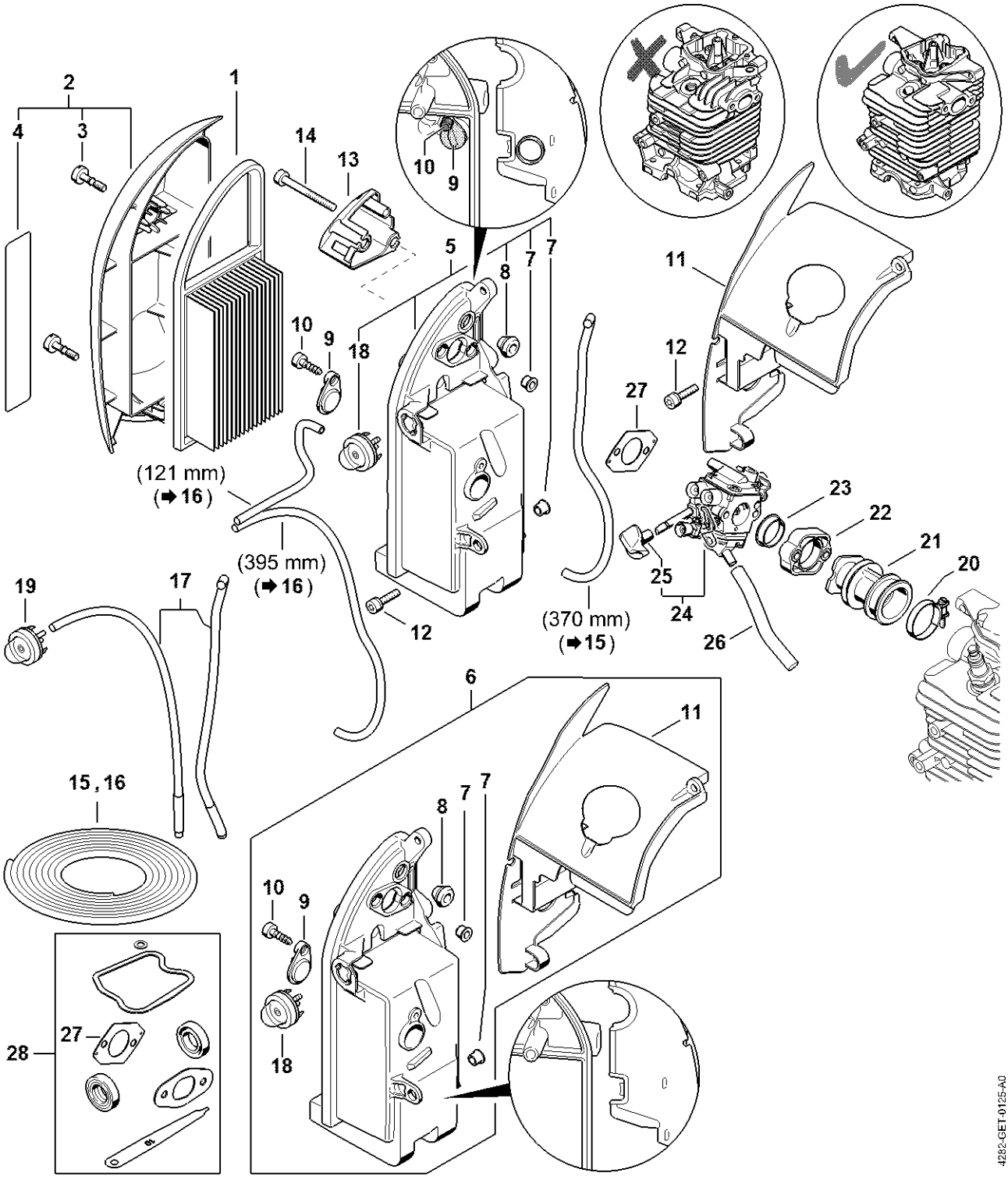

Dispositif de lancement

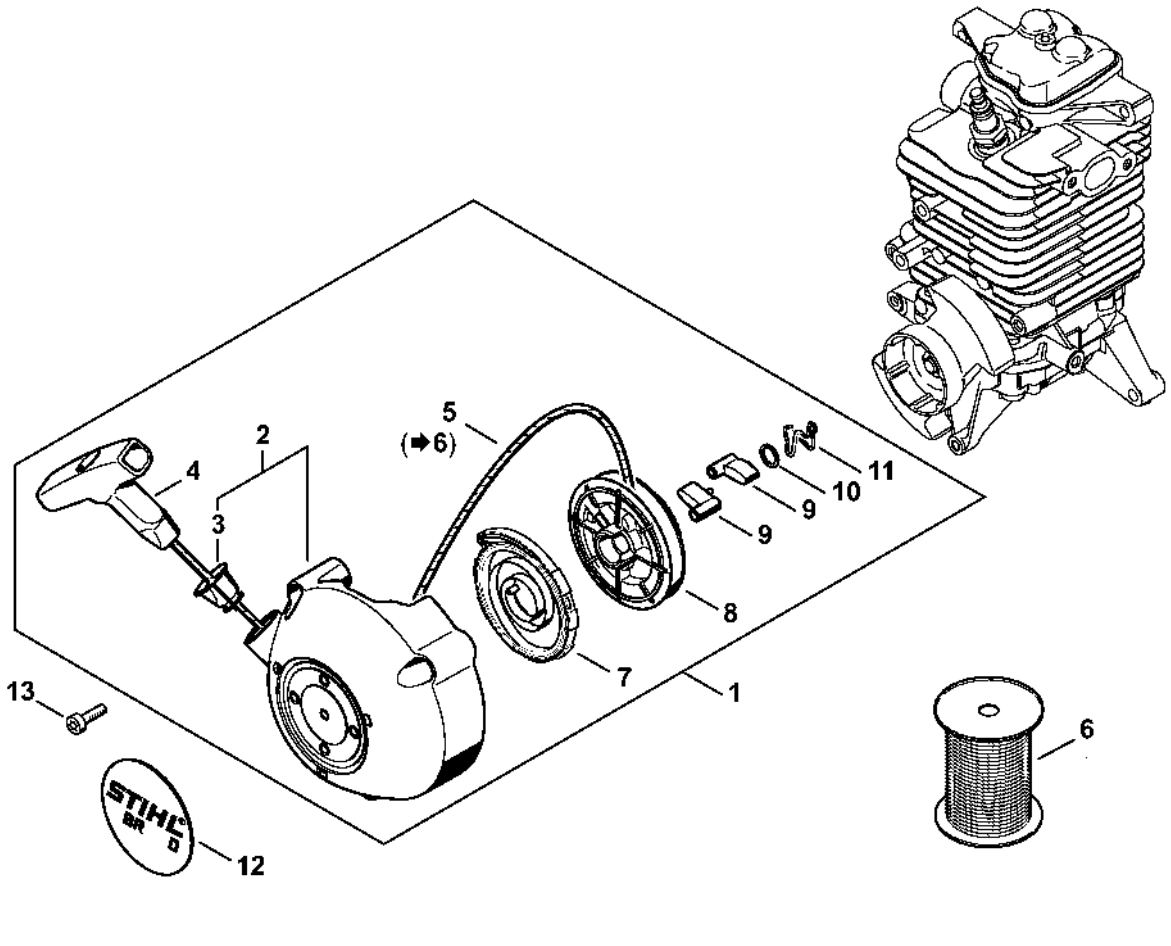

Carburateur 4282/11

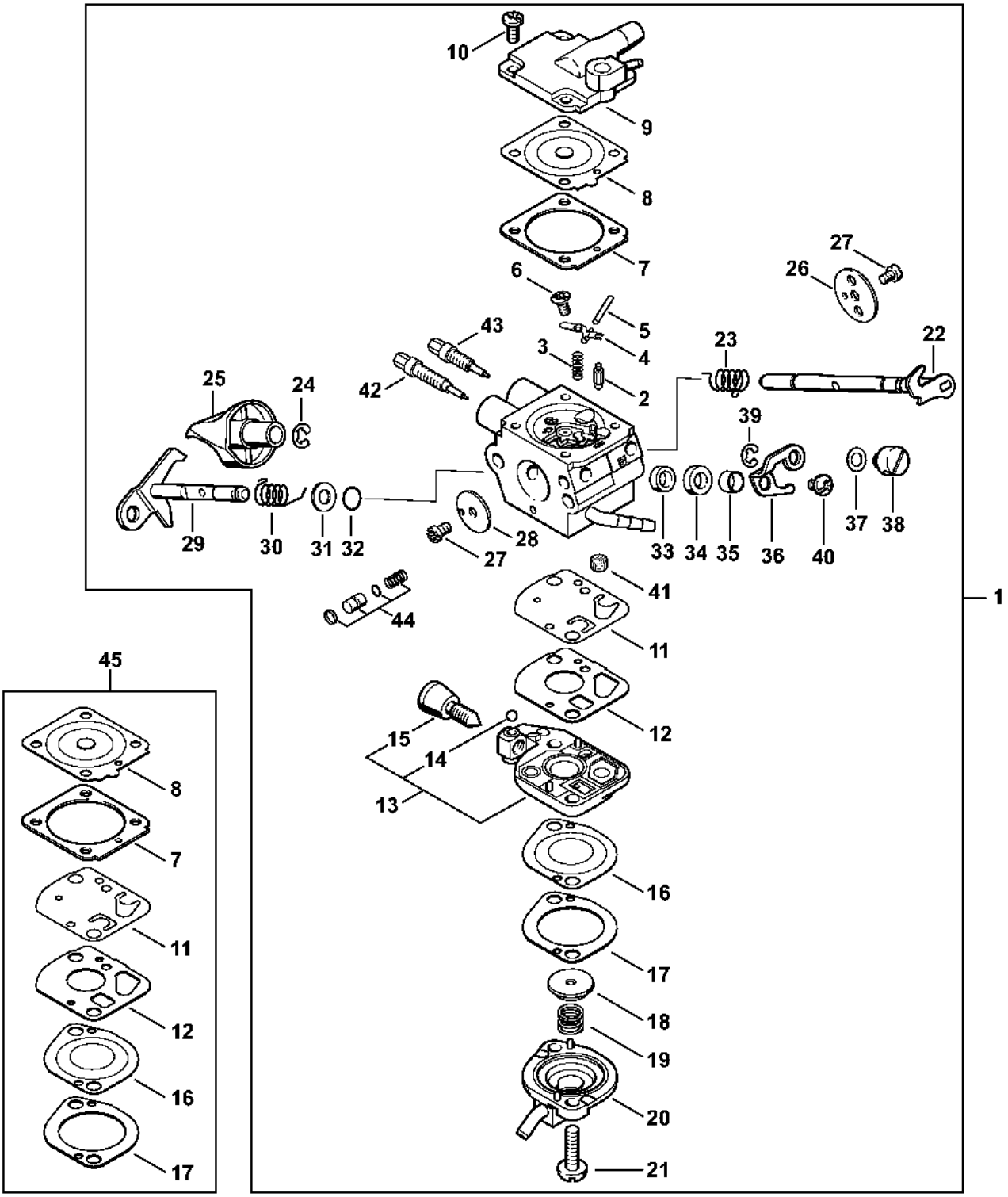

Carburateur C1Q-S184

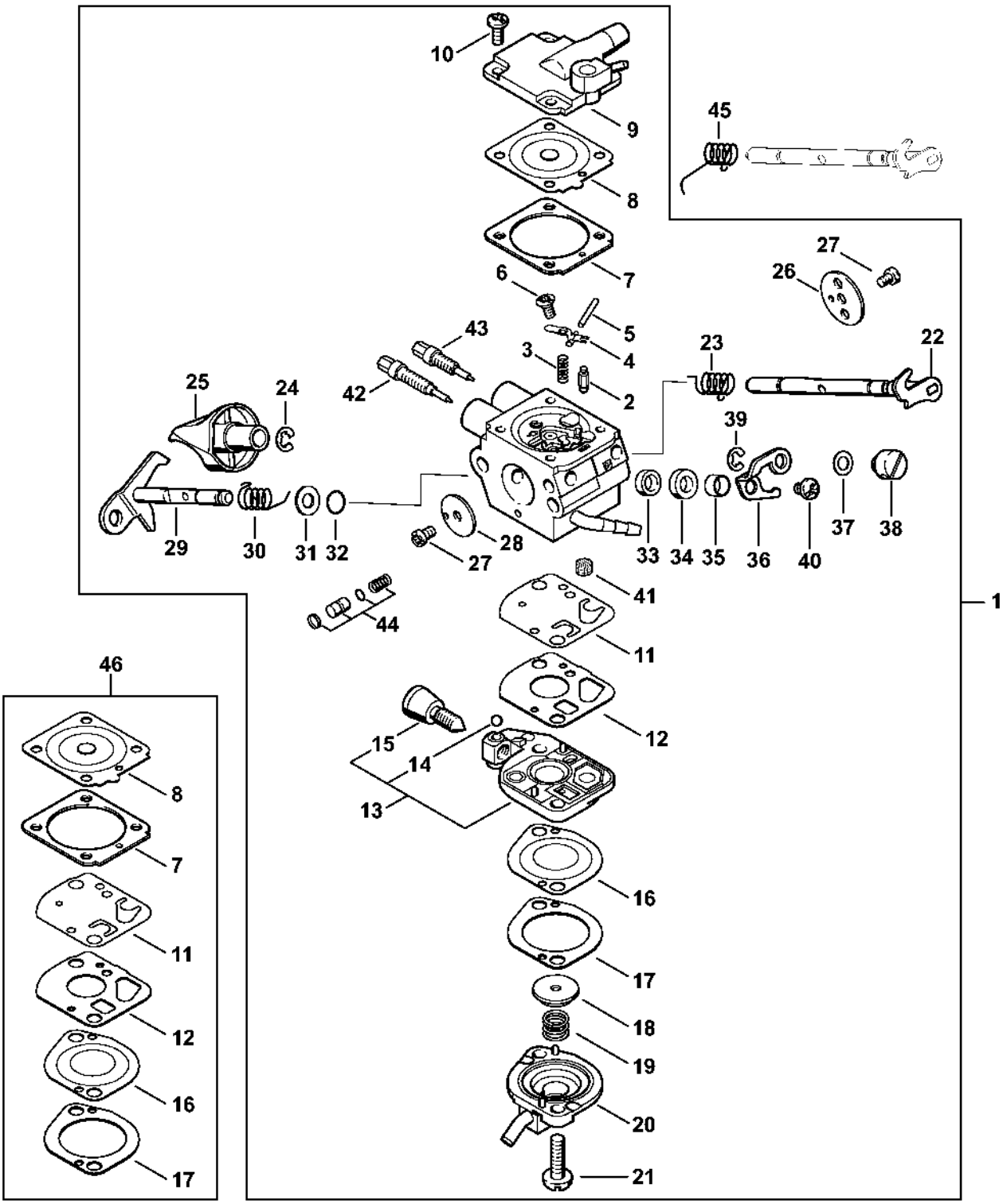

Carburateur C1Q-S100

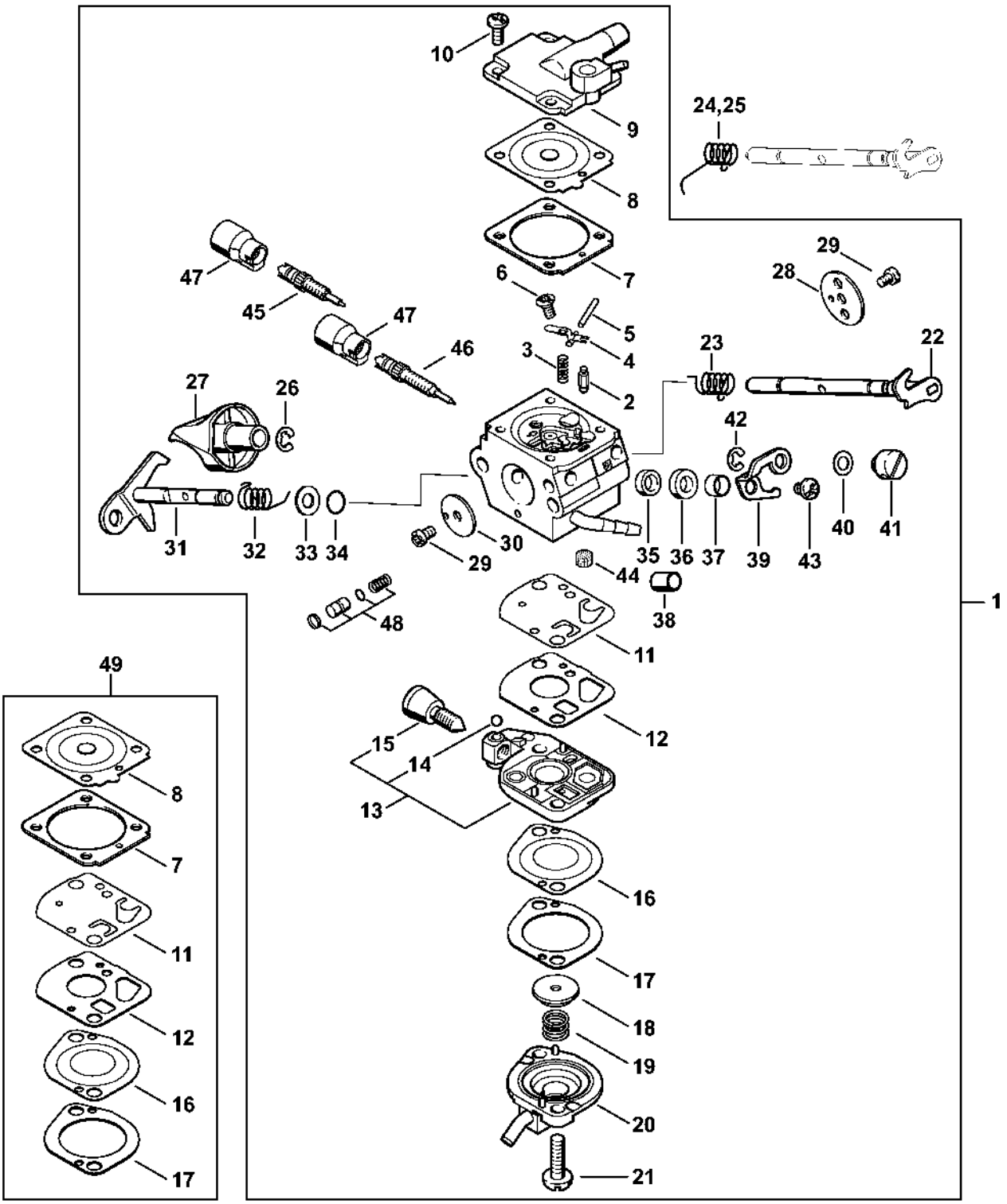

Carter de turbine, Capot

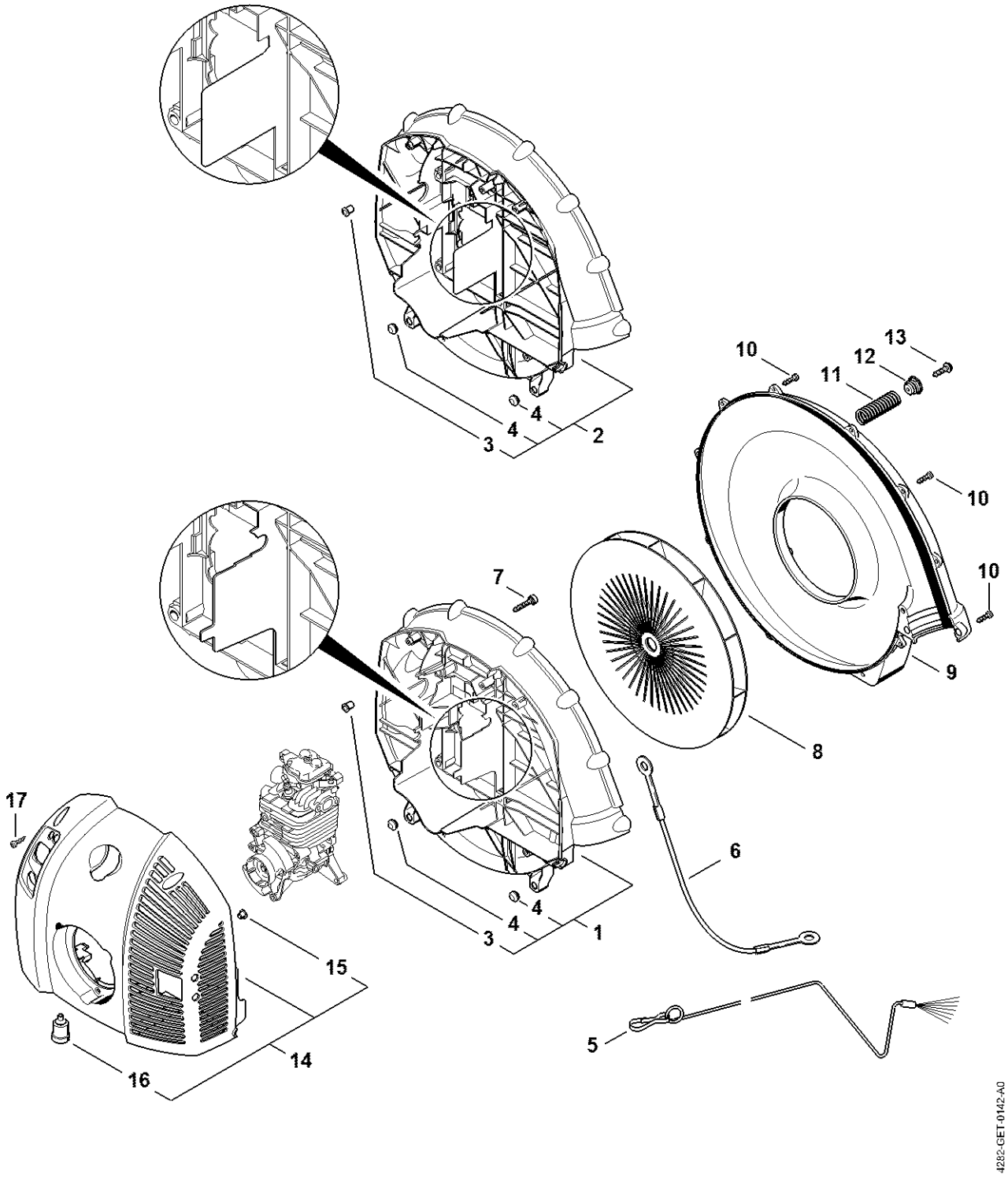

Réservoir d'essence, Plaque dorsale

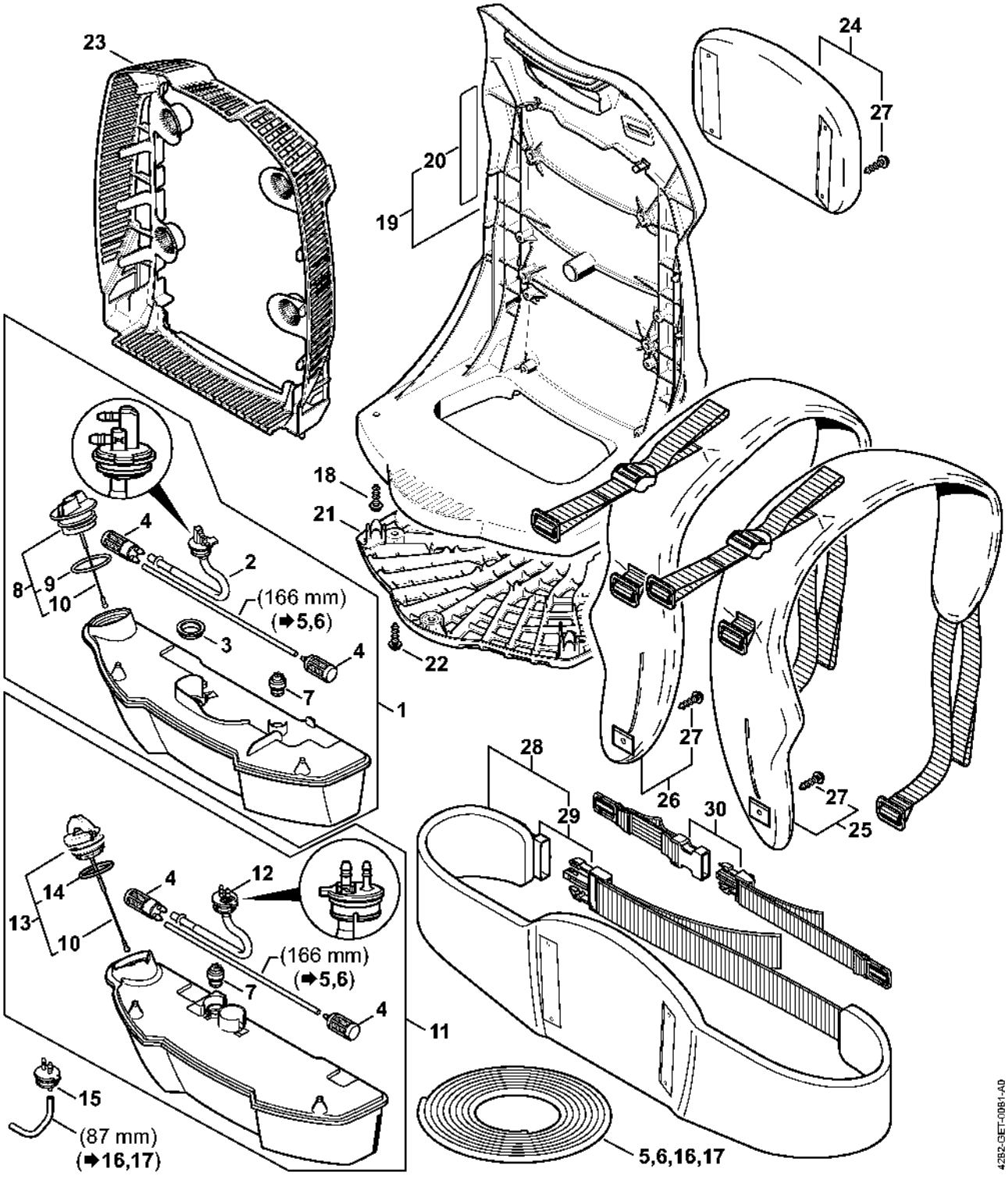

Tube à soufflet, Tube de soufflage

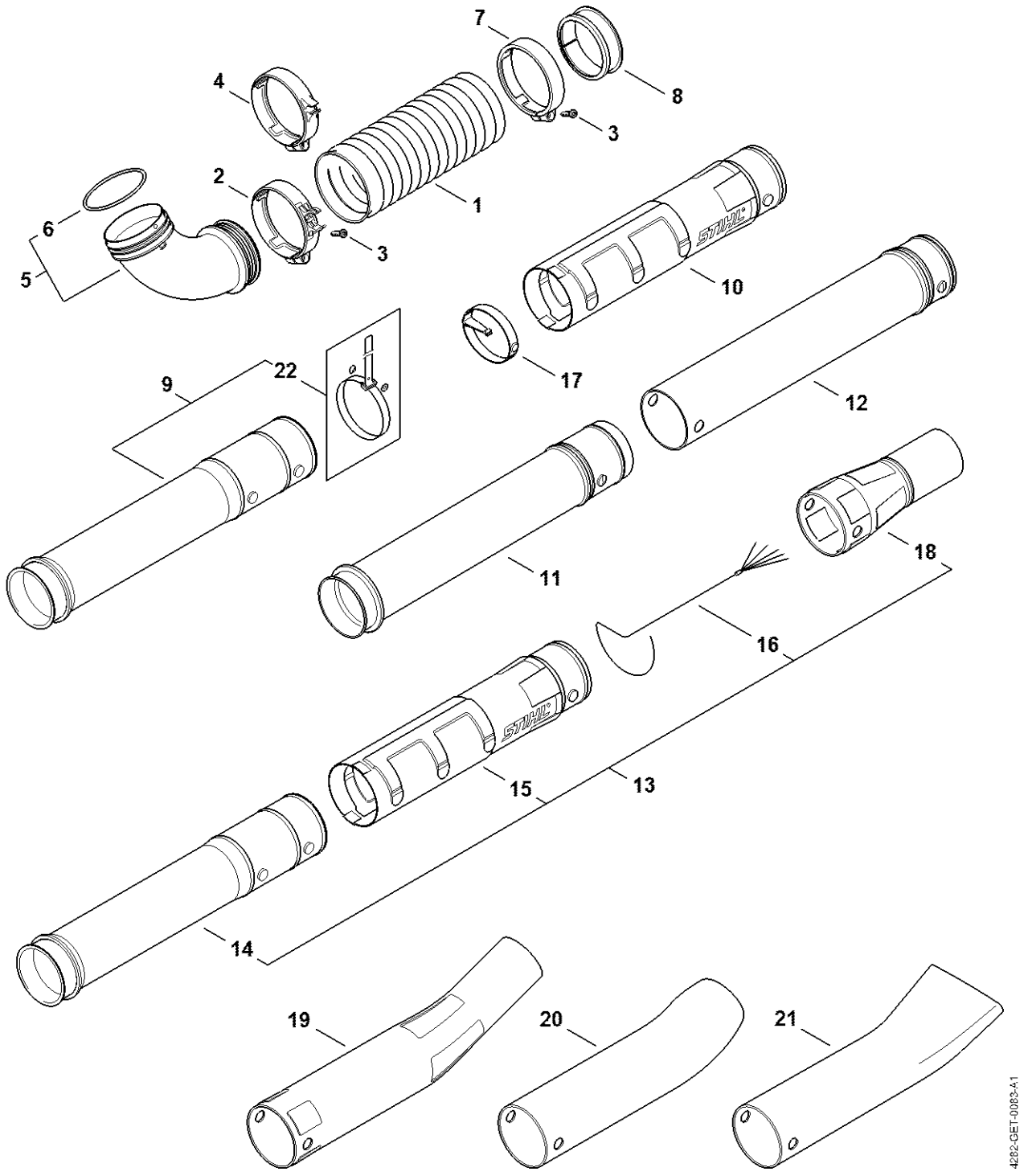

Poignée de commande

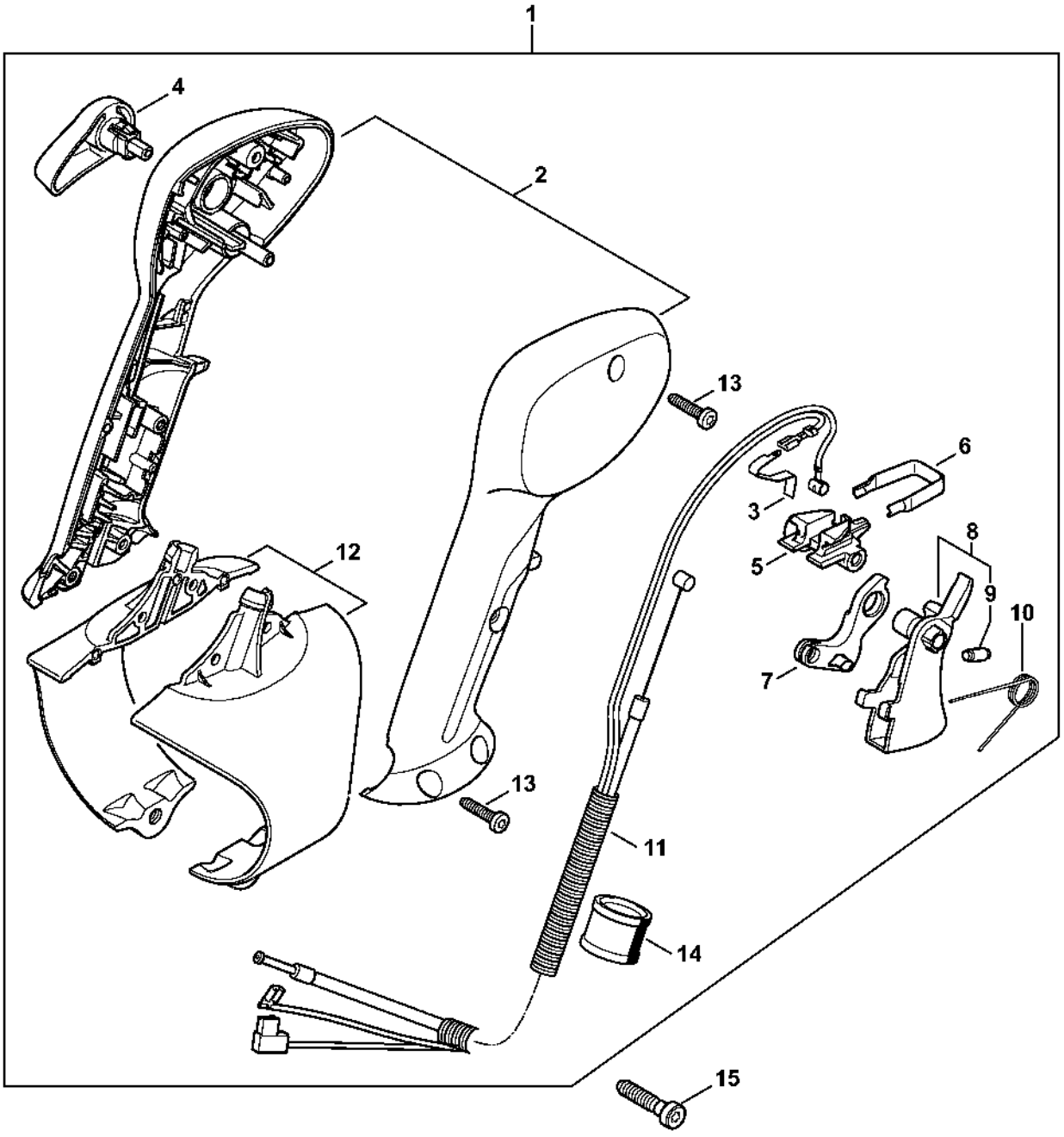

Poignée de commande

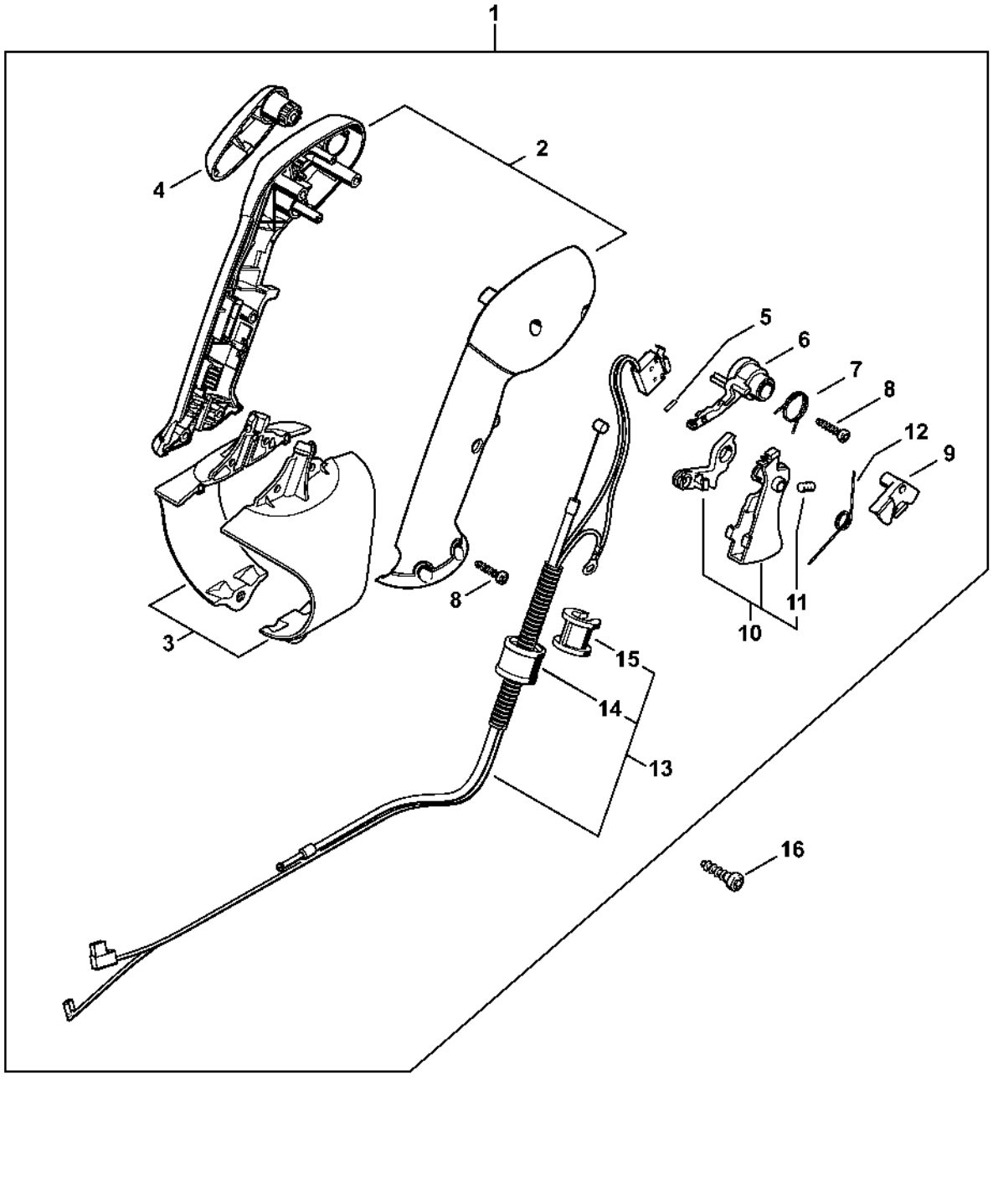

Poignée de commande

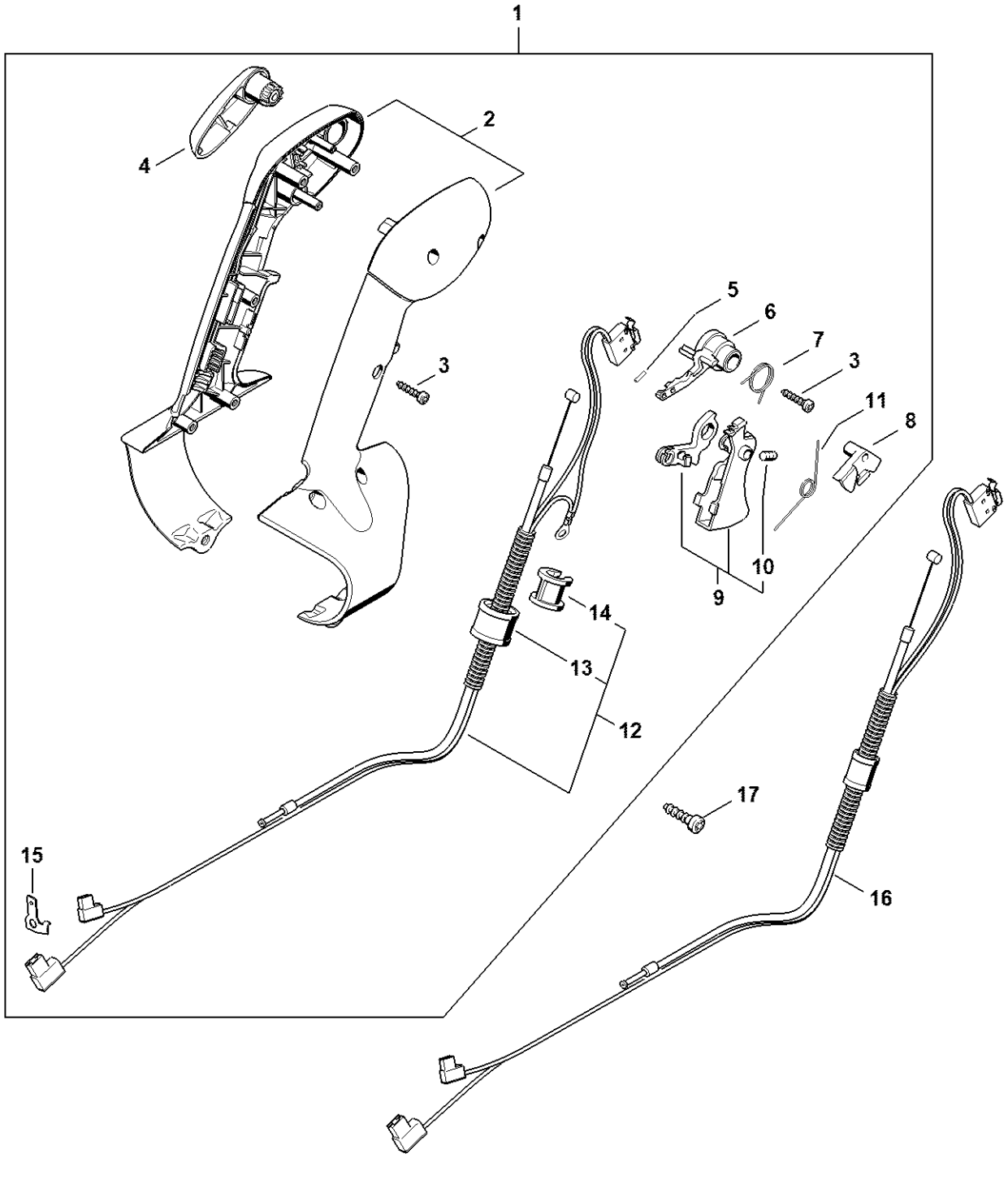

Poignée à deux mains

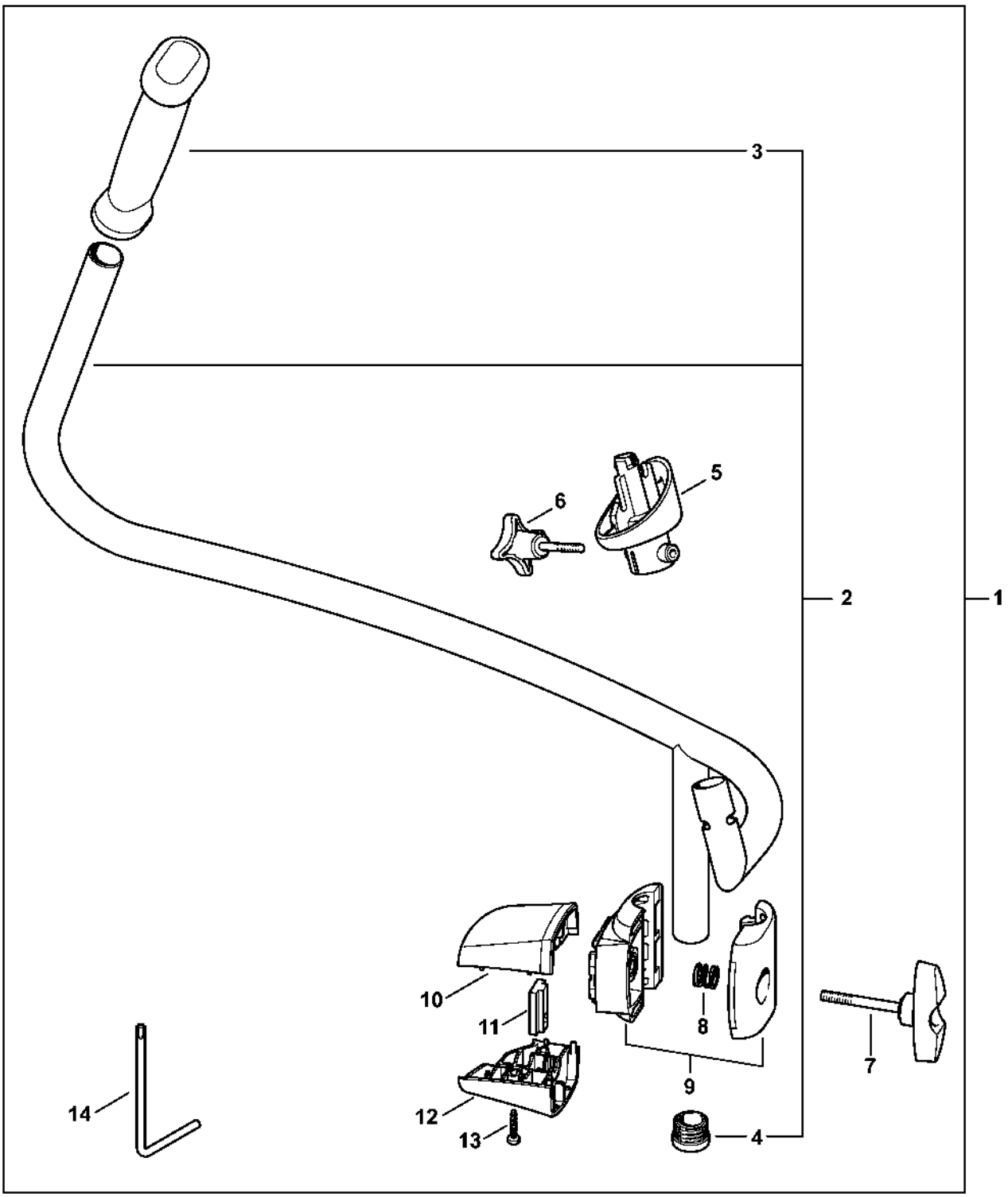

Numéro de machine

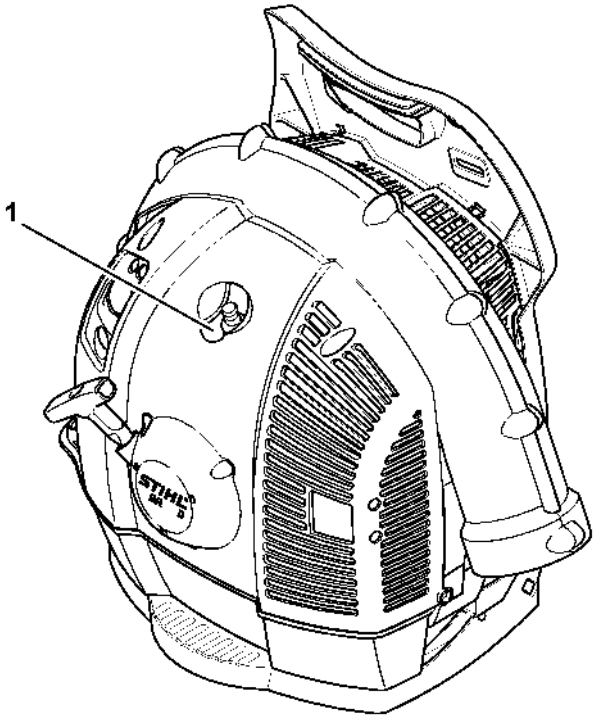

4282-GET-0053-A0

Smart Connector

