Stihl

BR 550

Rozkres je dokumentace výrobce (© příslušný výrobce) a slouží k identifikaci dílů. Pro výběr dílu se vždy řiďte katalogovým číslem.

Bloc moteur

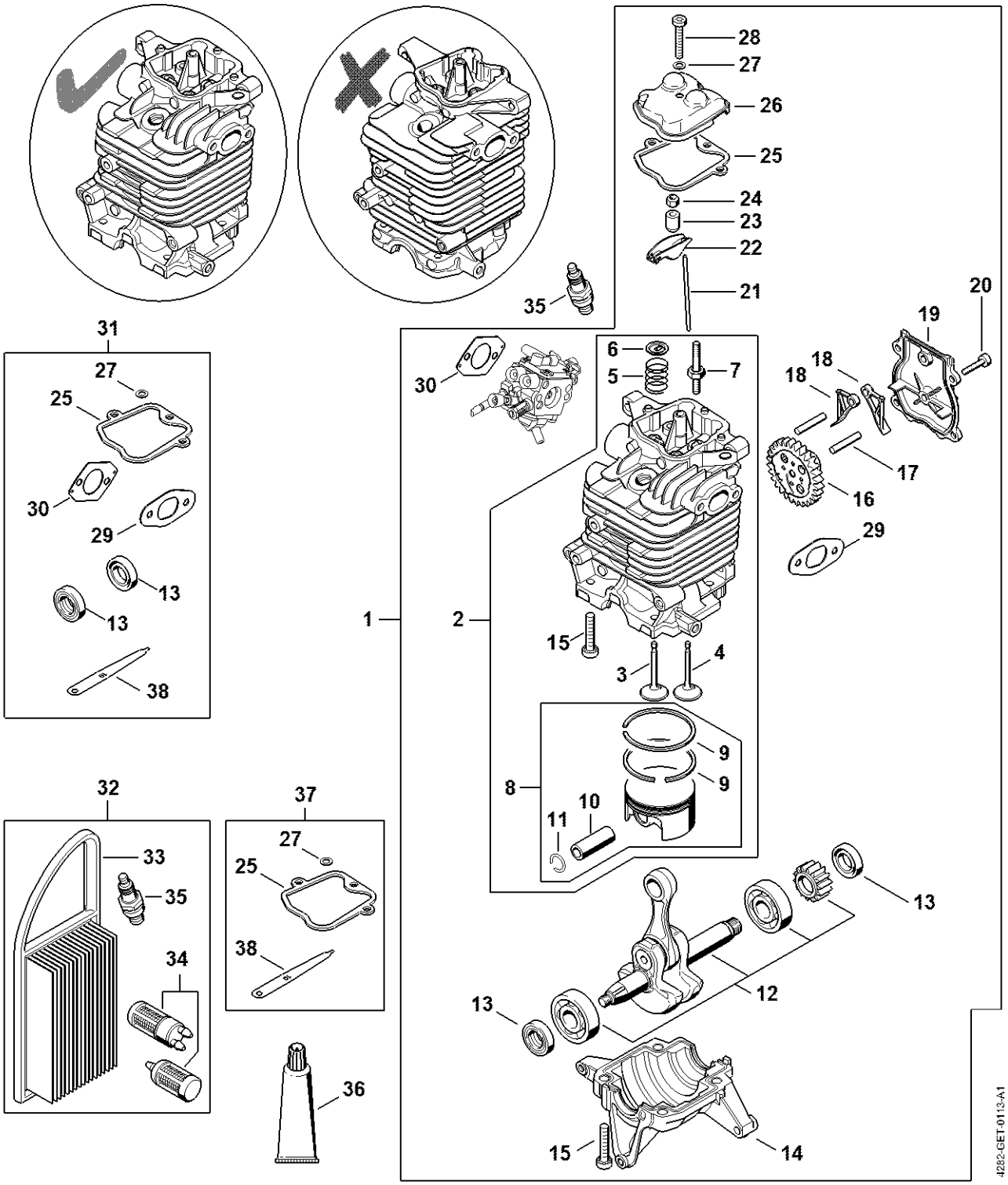
28
27
26
25
24
23
22
21
20
19
18
18
17
16
29
35
31
27
25
30
29
13
13
38
6
5
7
30
1
2
15
3
4
8
9
9
10
11
32
33
35
34
37
27
25
38
36
13
13
12
15
14
4282-GET-0113-A1

Bloc moteur

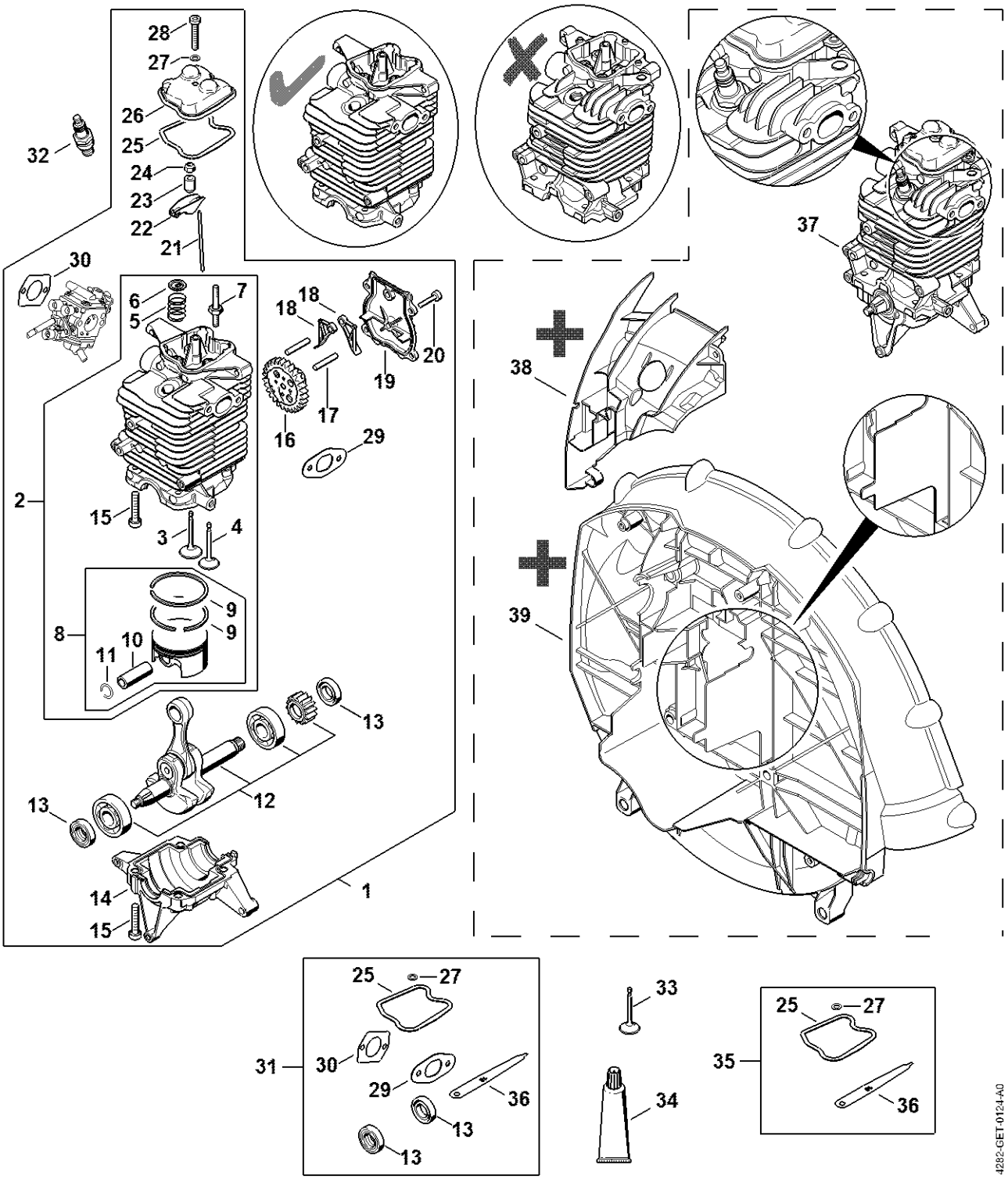
28
27
26
25
24
23
22
21
32
30
6
5
7
18
18
20
19
17
16
29
2
15
3
4
8
9
9
10
11
13
13
12
13
14
15
1
38
37
39
25
27
31
30
29
36
13
13
33
34
25
27
35
36
4282-GET-0124-A0

Silencieux, Dispositif d'allumage

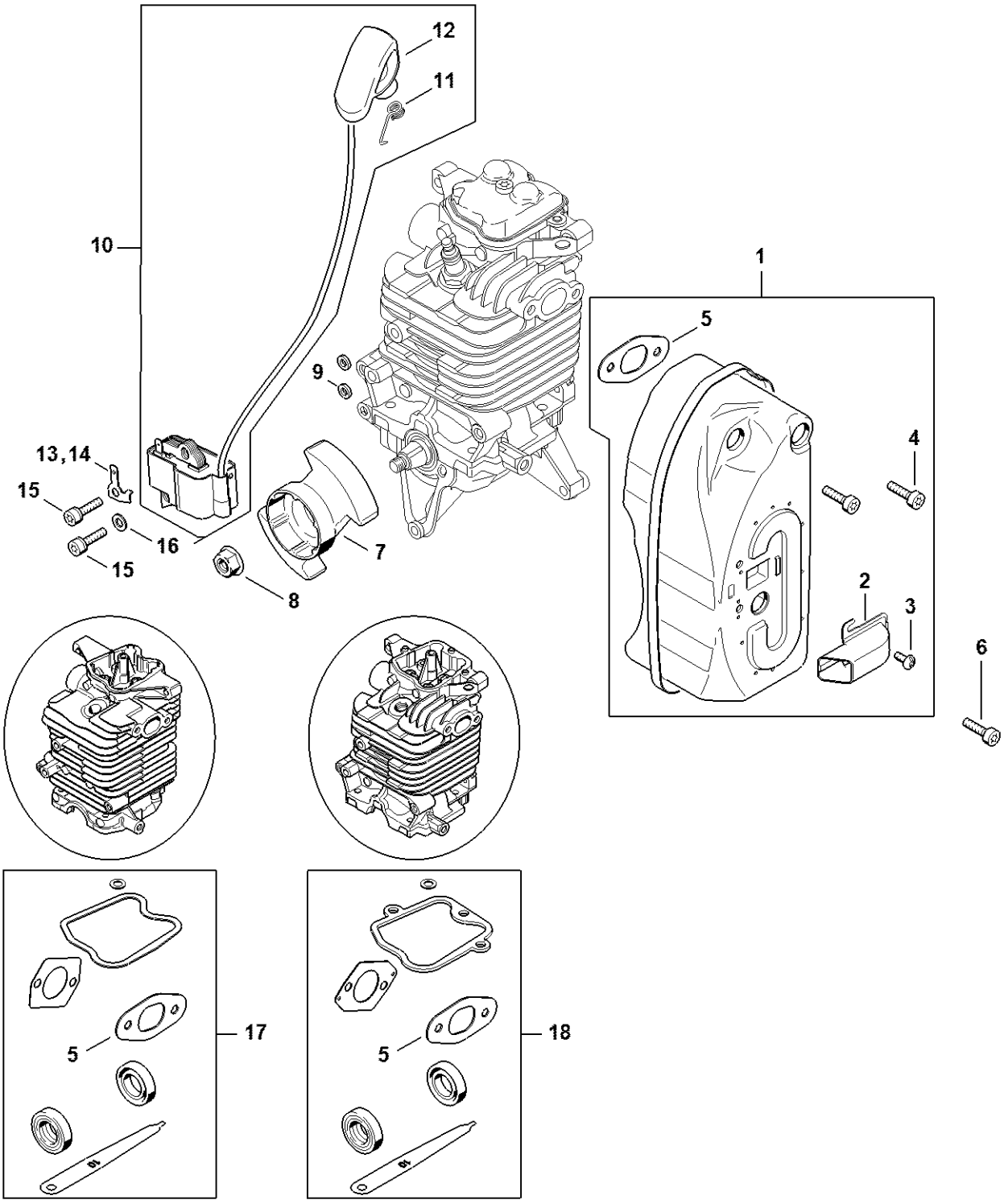

Filtre à air, Coude

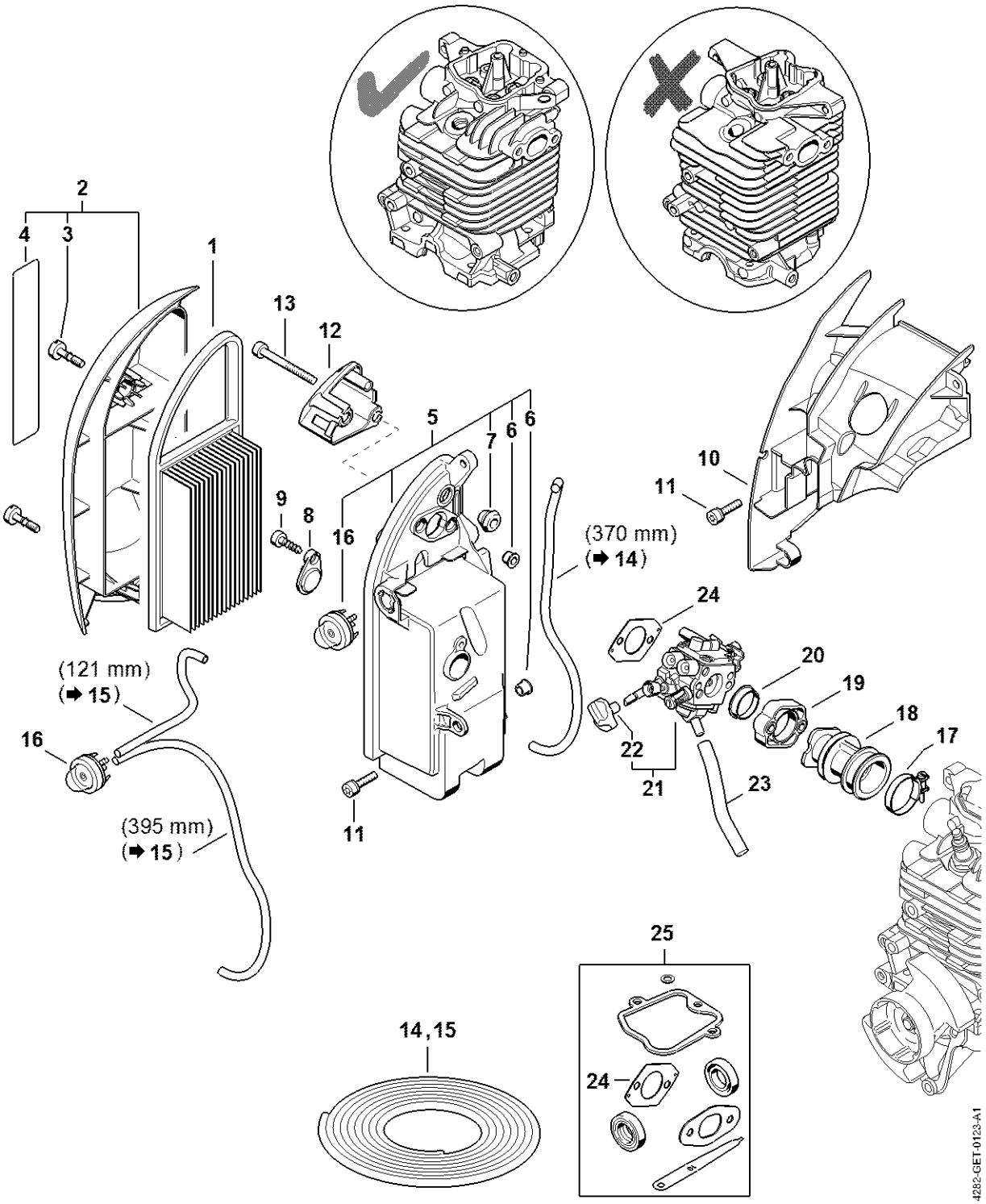

Filtre à air, Coude

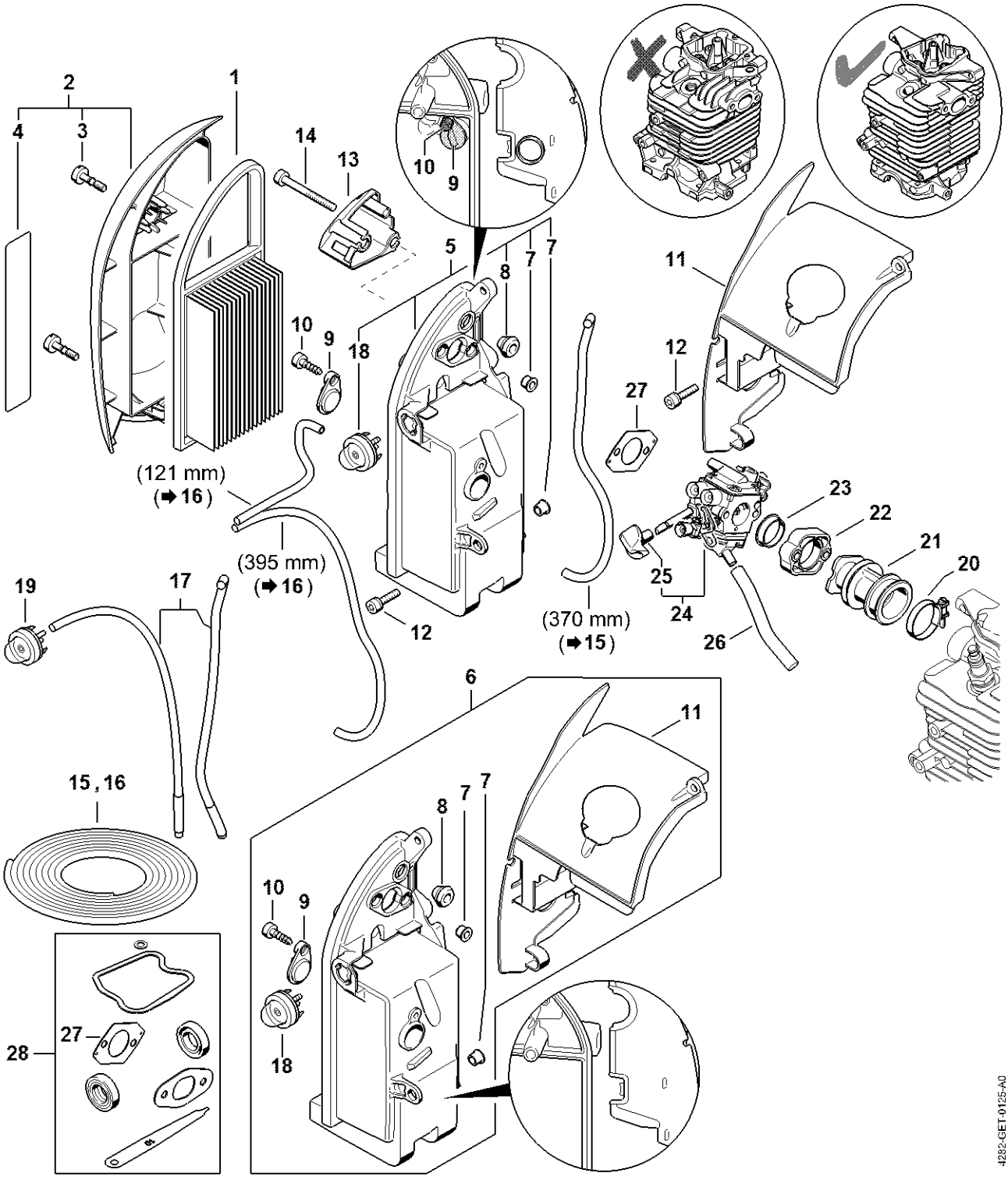

Dispositif de lancement

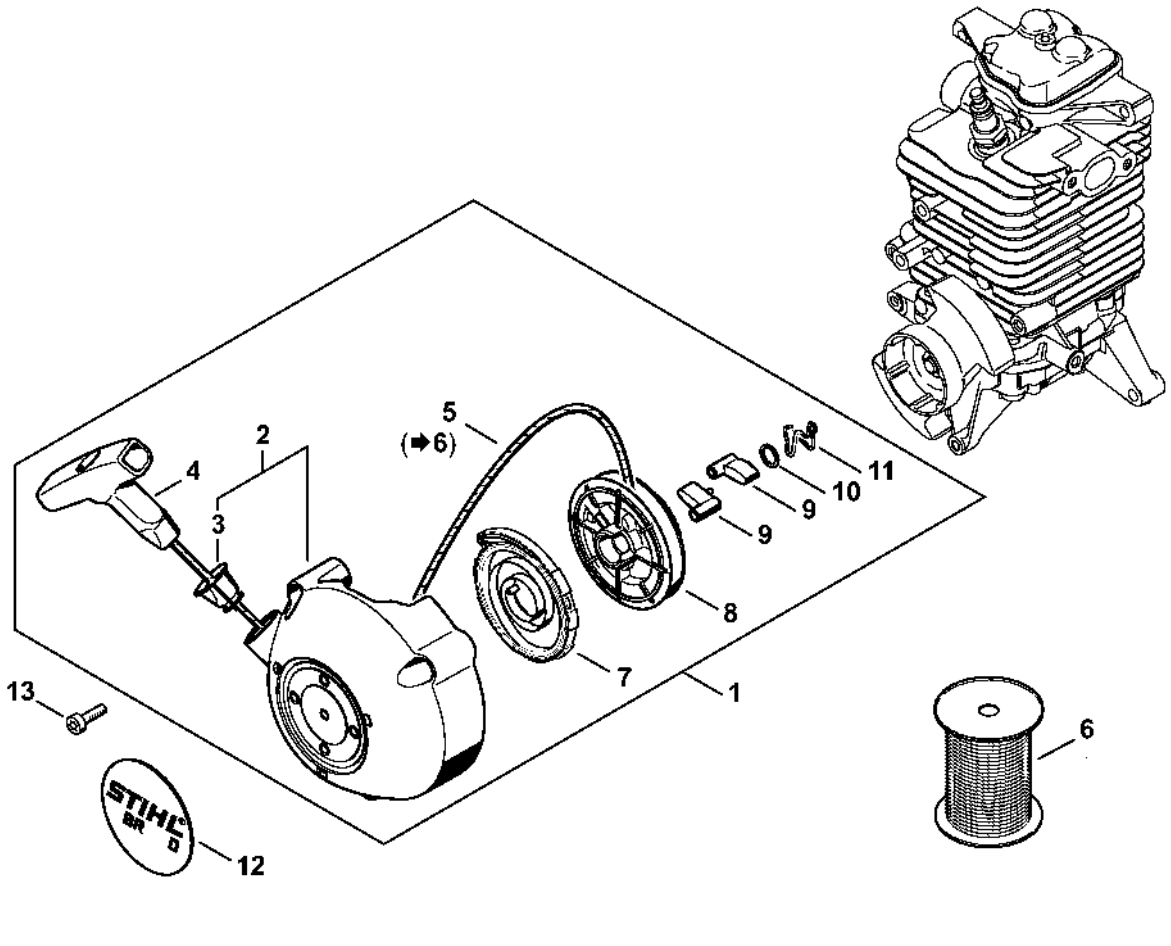

Carburateur 4282/13

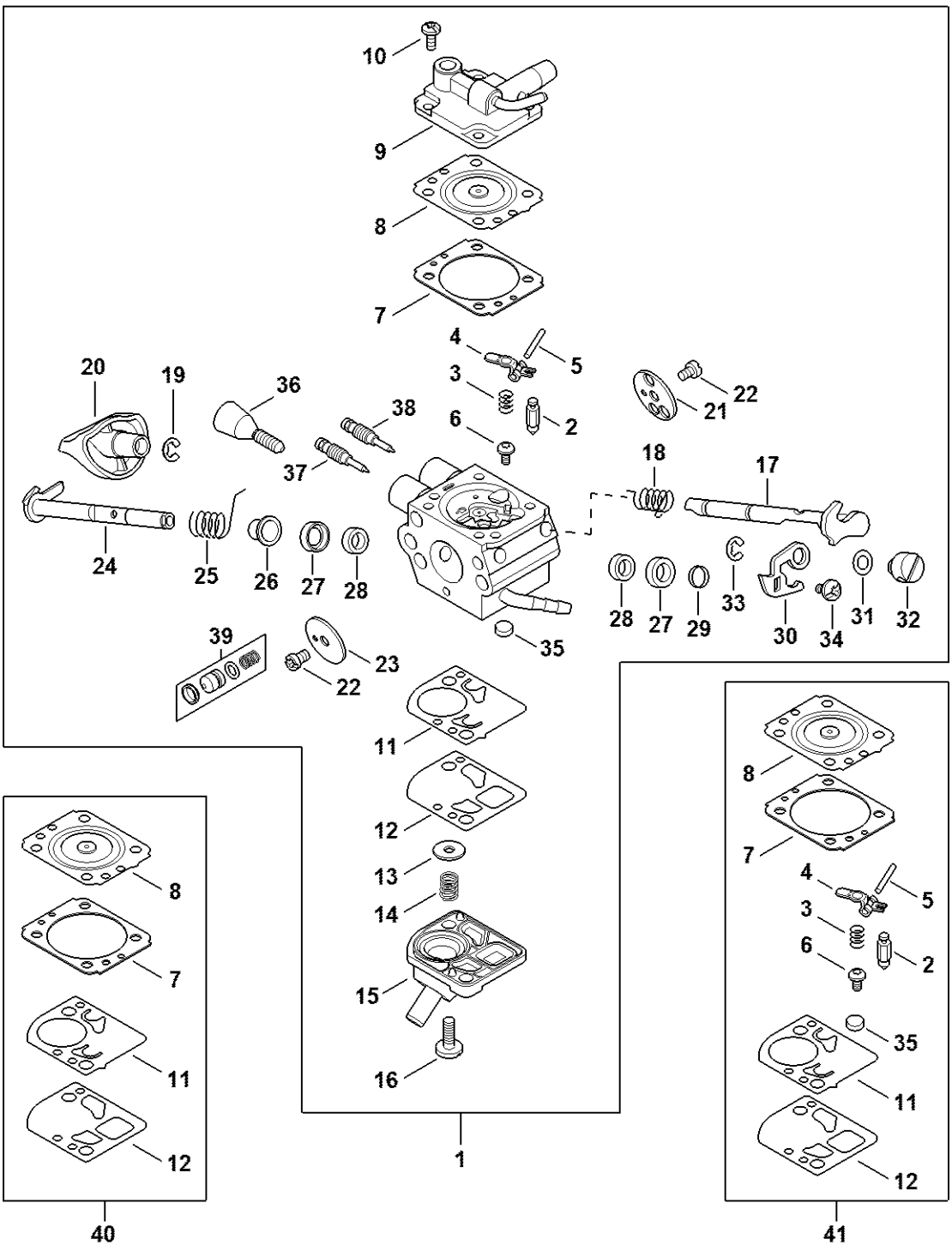

Carburateur 4282/12

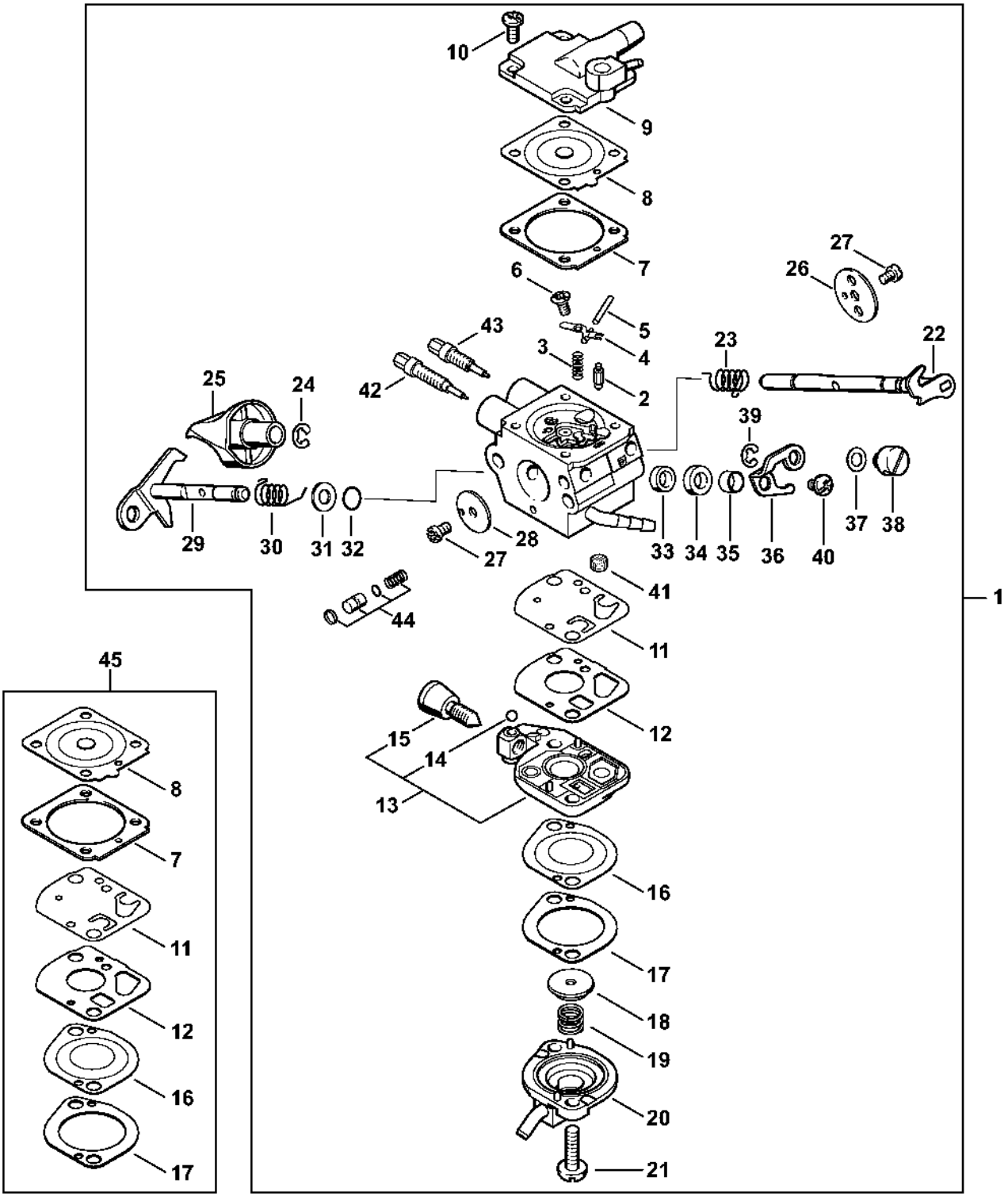

Carburateur C1Q-S185

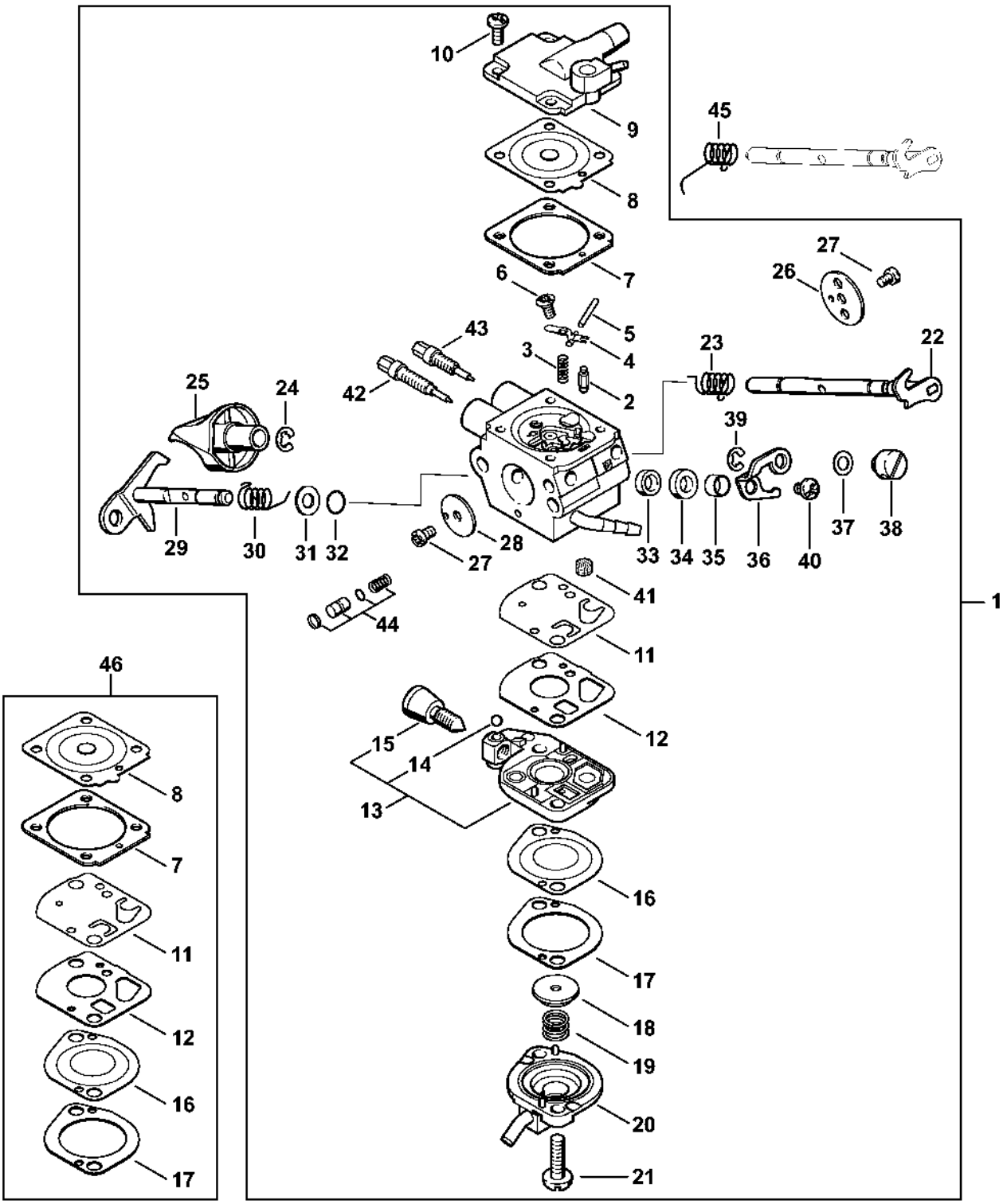

Carburateur C1Q-S101

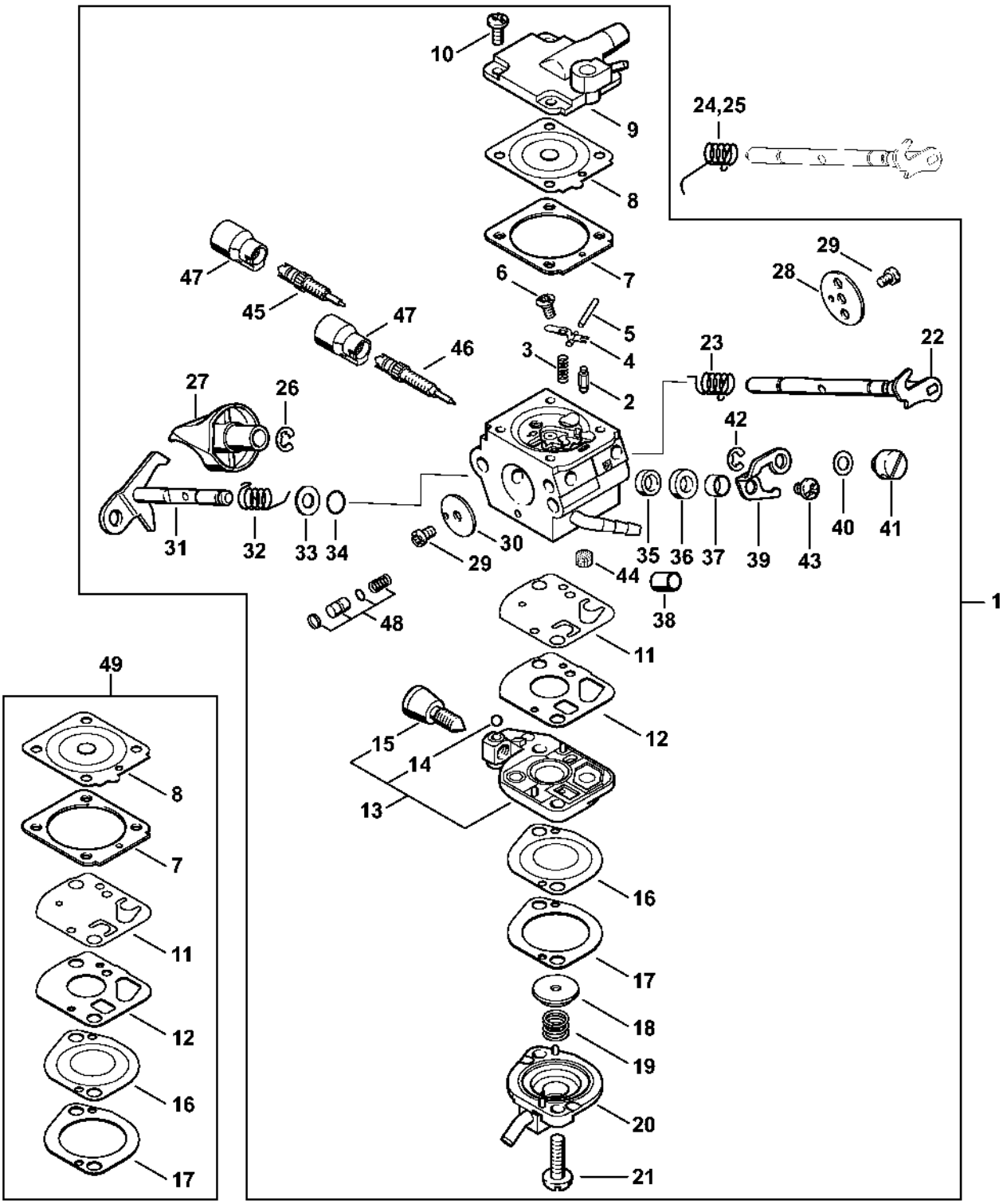

Carter de turbine, Capot

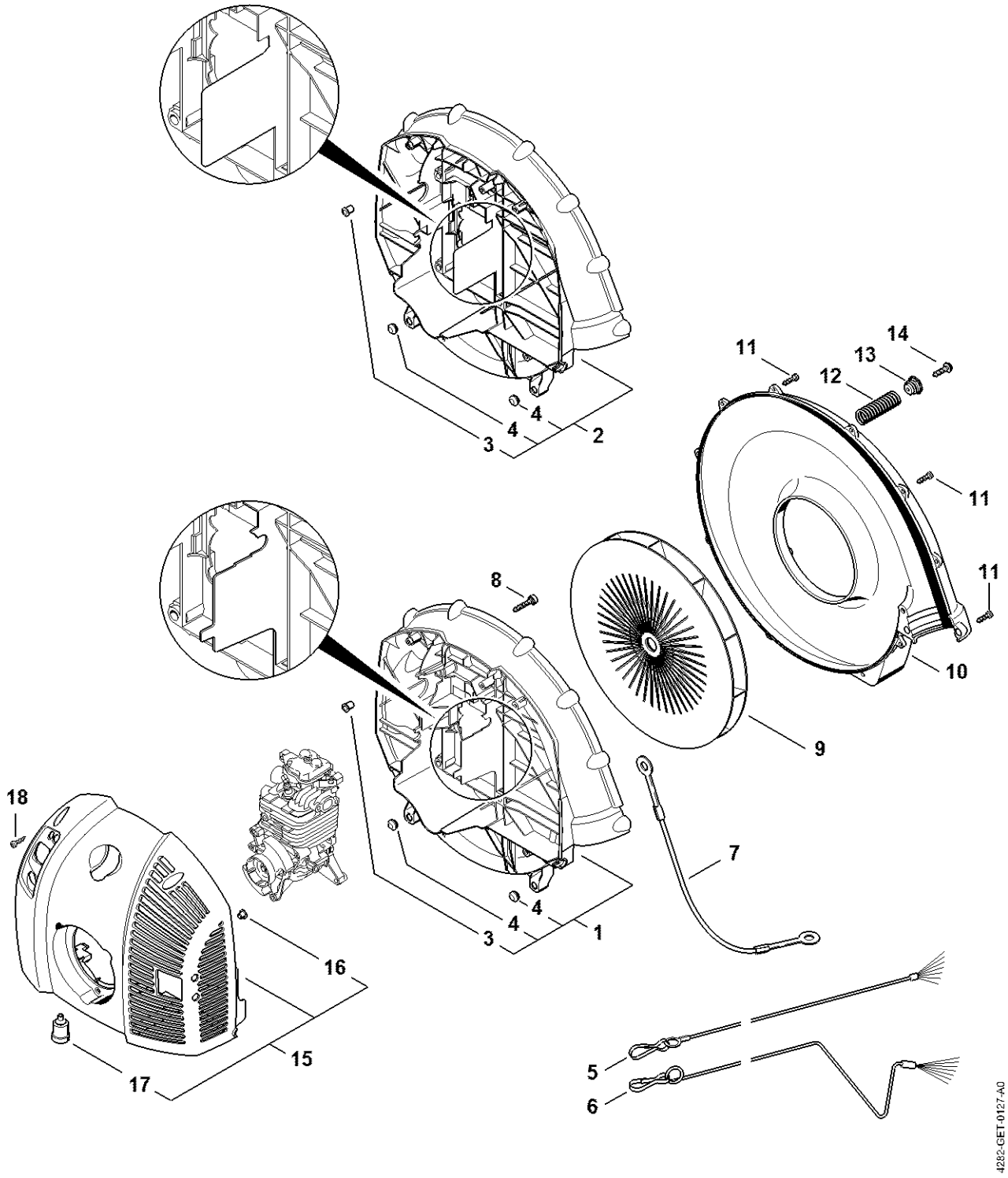

Réservoir d'essence, Plaque dorsale

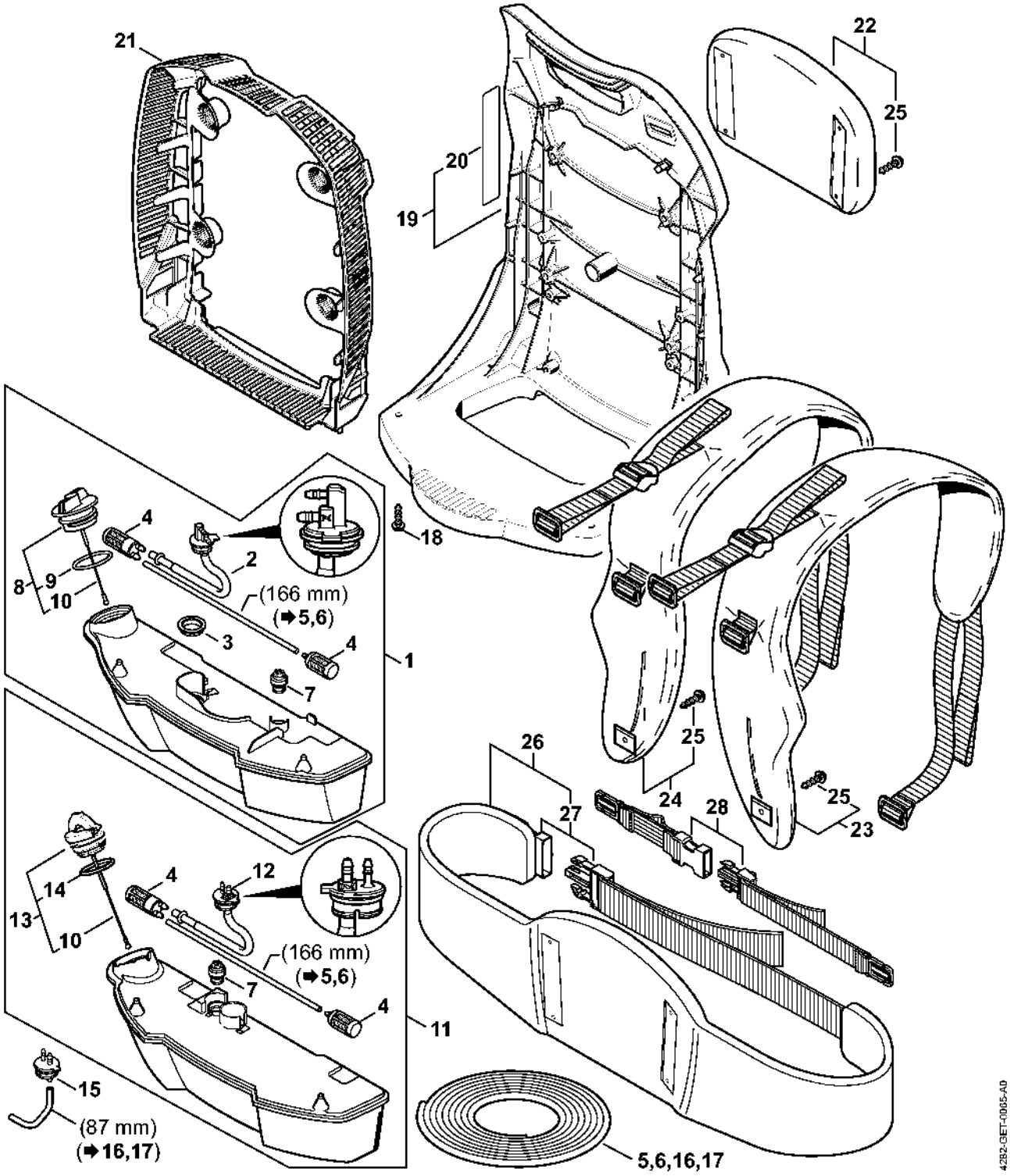

Tube à soufflet, Tube de soufflage

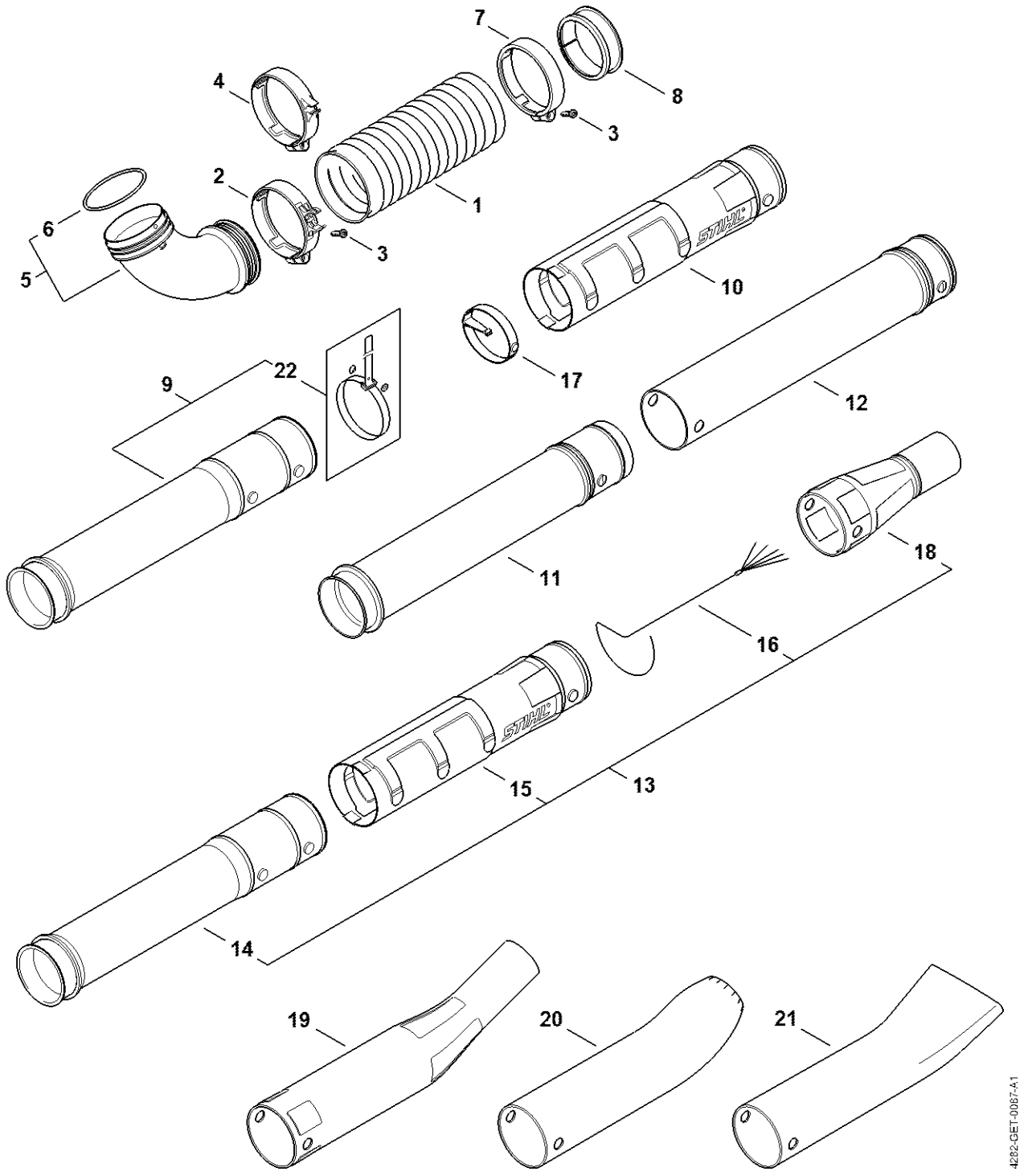

Poignée de commande

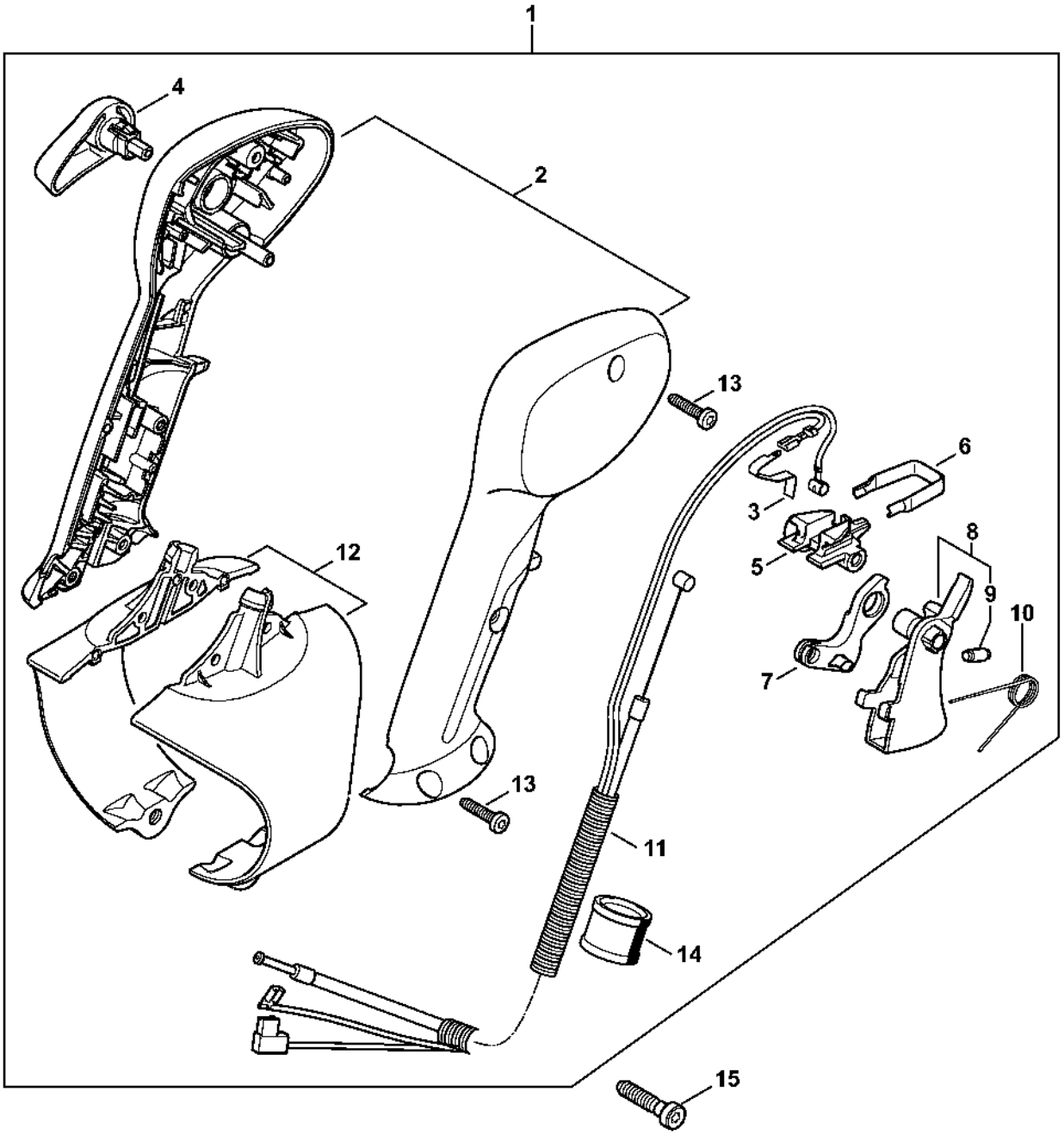

Poignée de commande

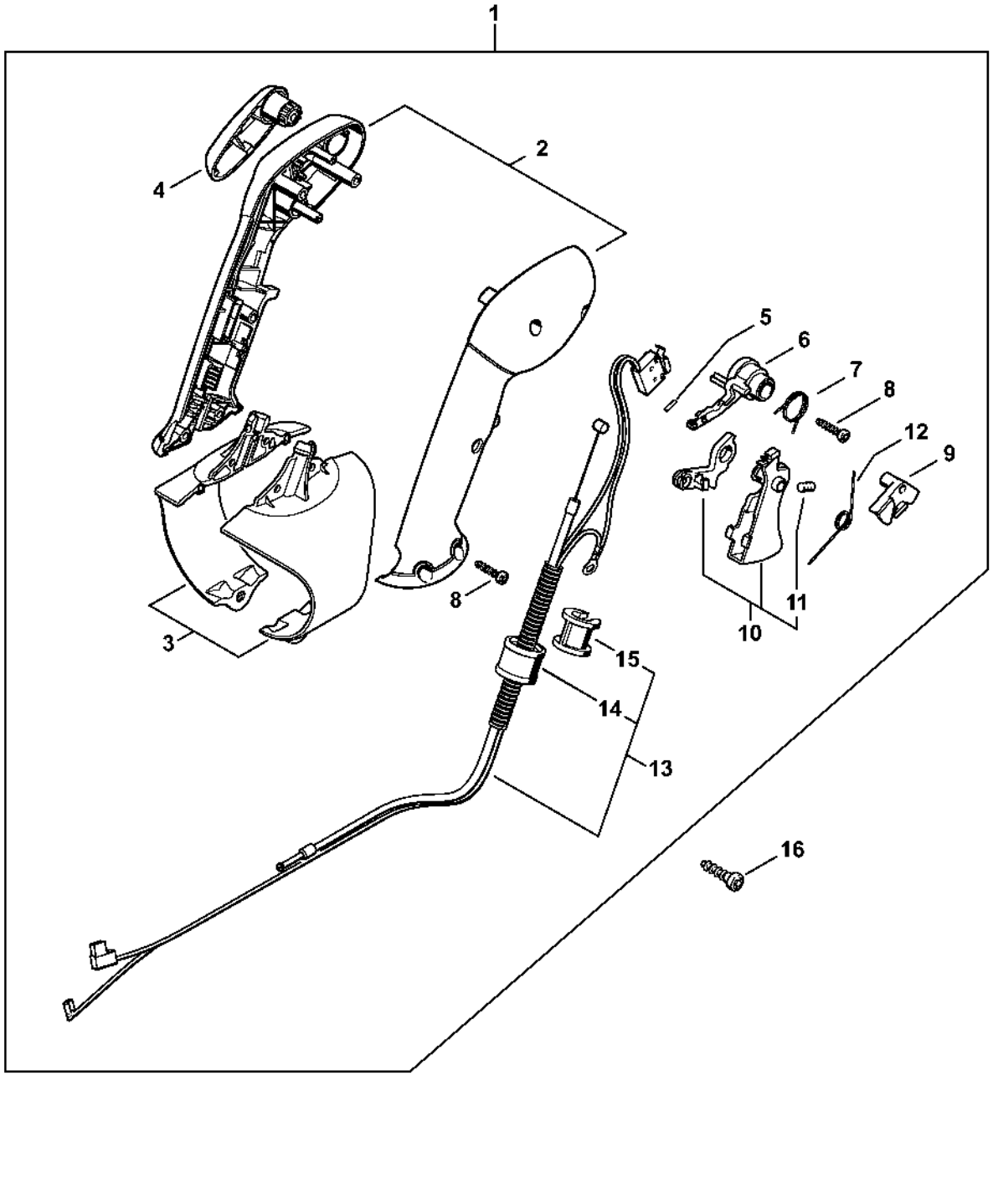

Poignée de commande

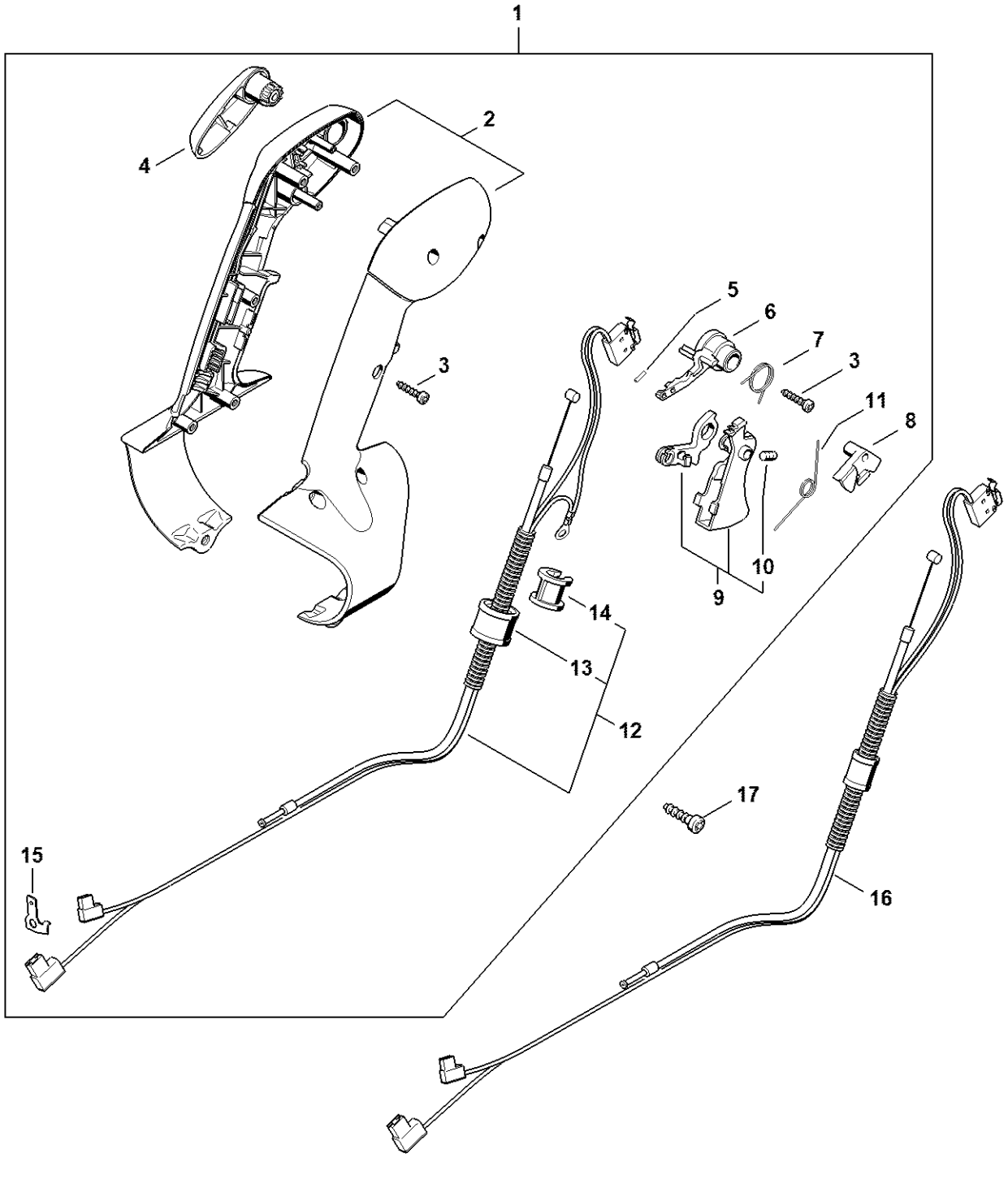

Poignée à deux mains

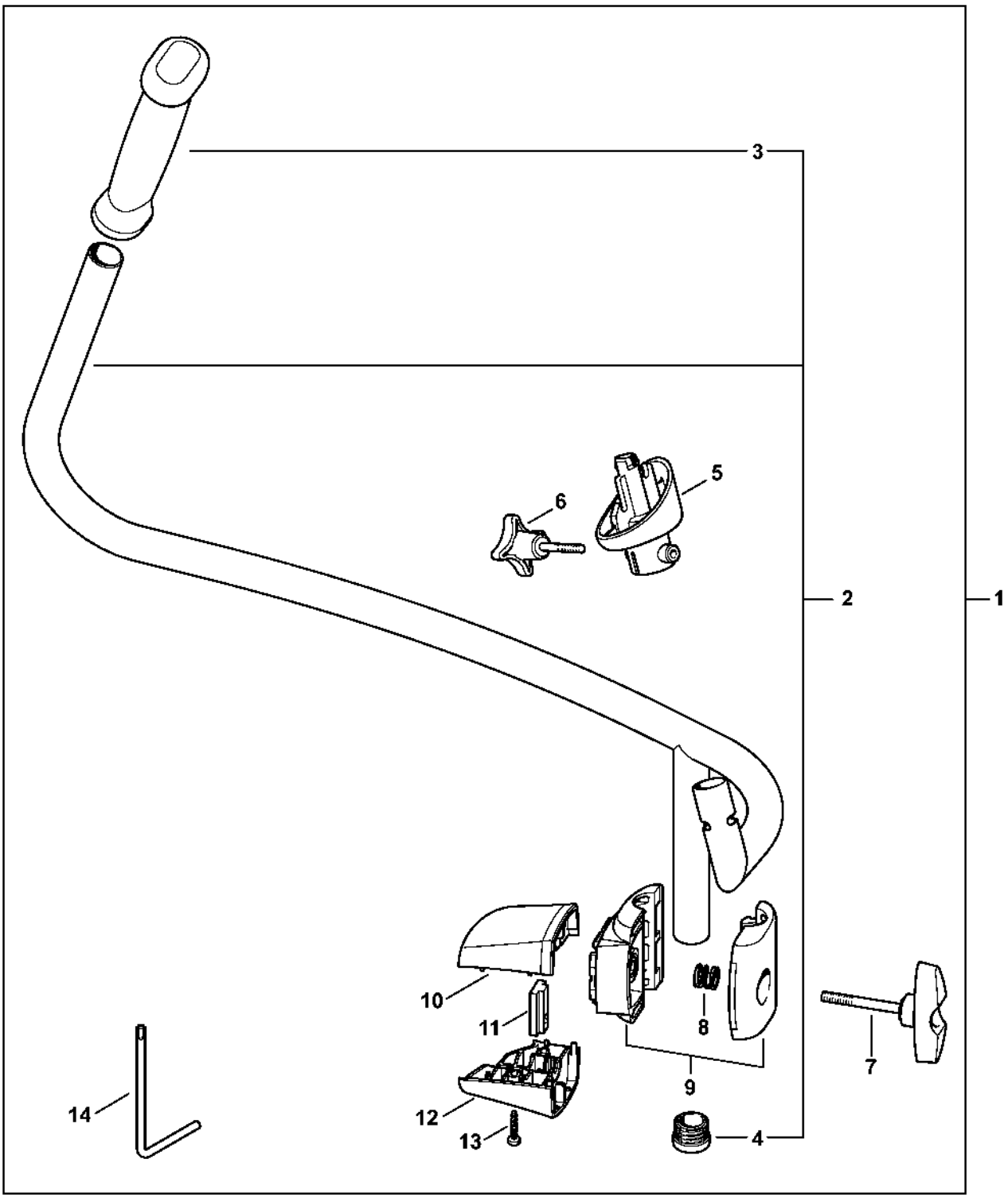

Numéro de machine

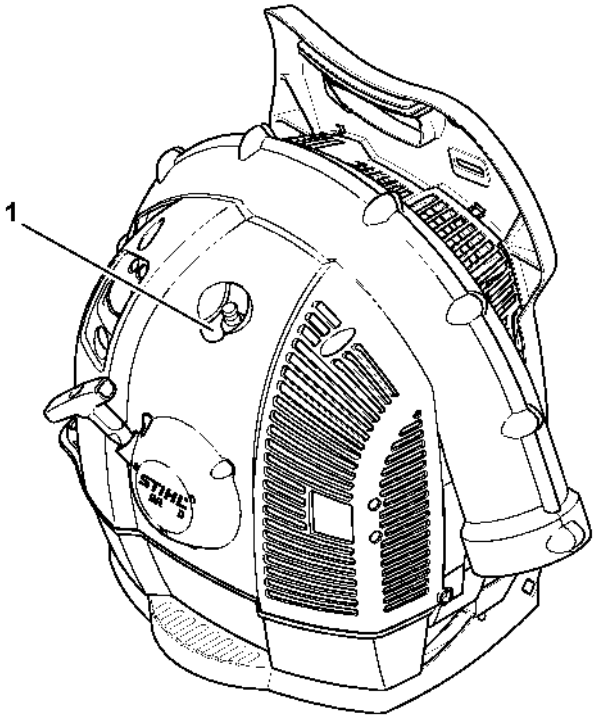

4282-GET-0053-A0