Stihl
BR 500

Rozkres je dokumentace výrobce (© příslušný výrobce) a slouží k identifikaci dílů. Pro výběr dílu se vždy řiďte katalogovým číslem.

Bloc moteur

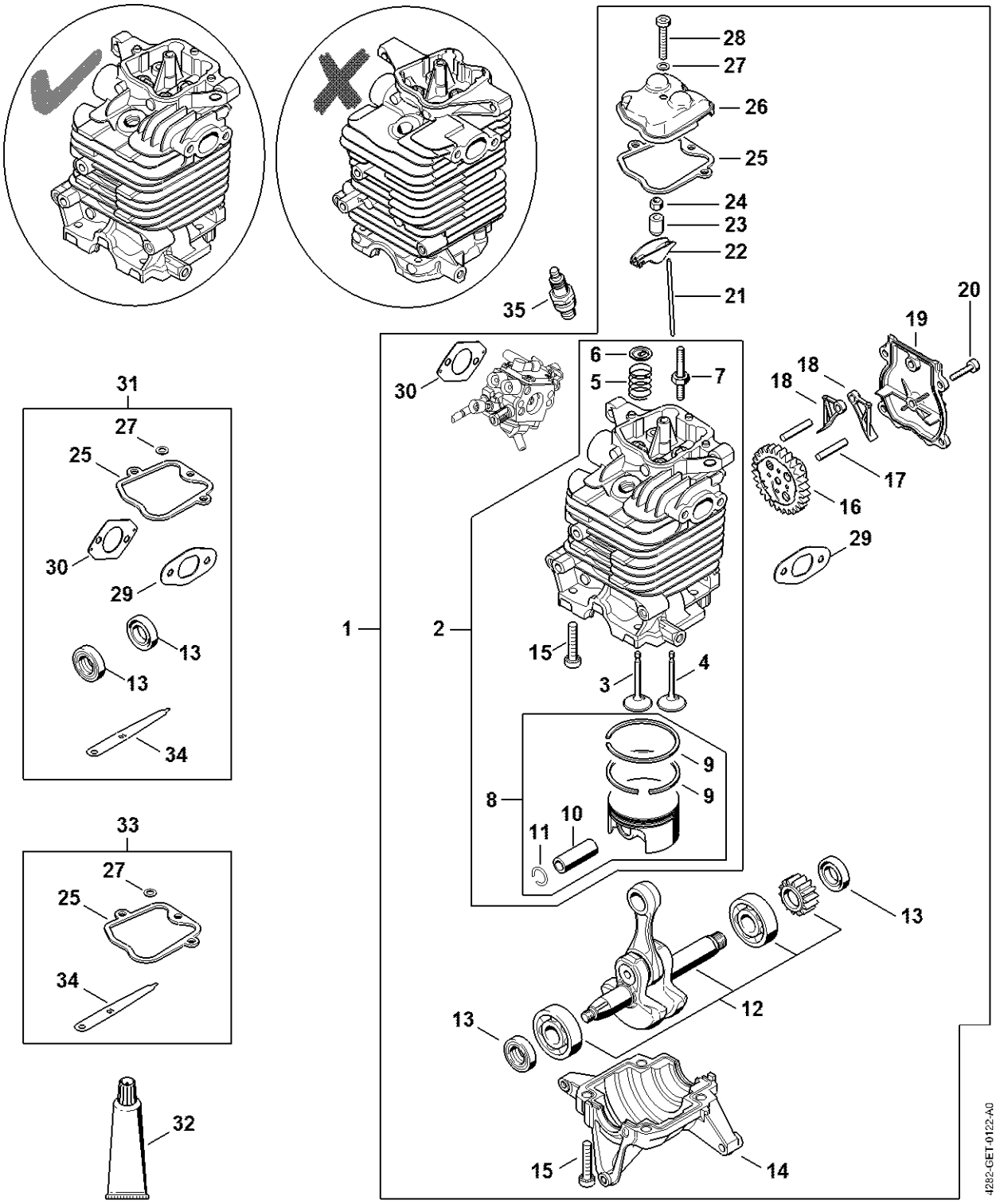
28
27
26
25
24
23
22
21
20
19
18
18
17
16
29
35
30
6
5
7
31
27
25
30
29
13
13
34
1
2
15
3
4
8
9
9
10
11
33
27
25
34
32
13
12
13
15
14
4282-GET-0122-A0

Bloc moteur

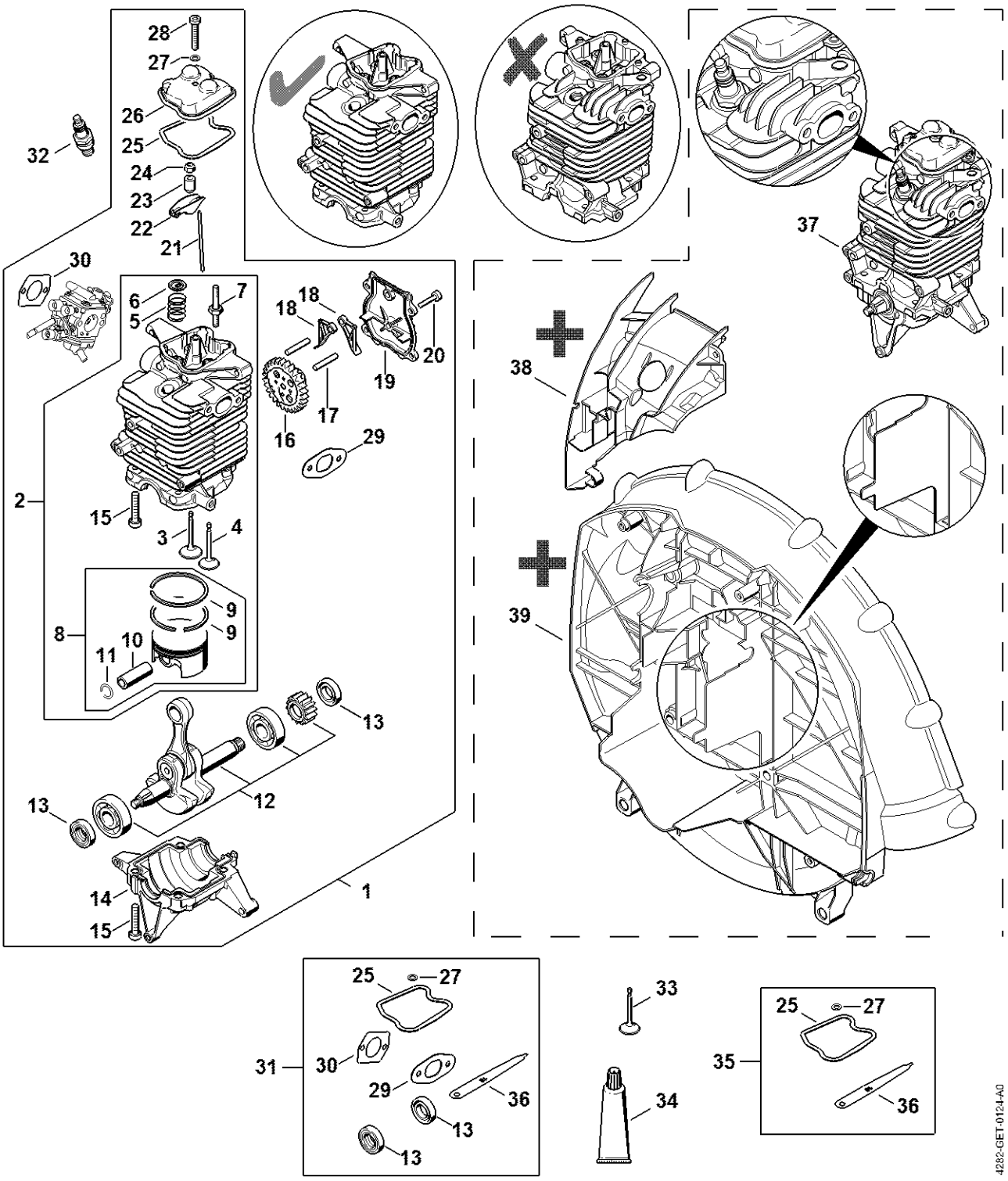
28
27
26
25
24
23
22
21
32
30
6
5
7
18
18
20
19
17
16
29
2
15
3
4
8
9
9
10
11
13
12
13
14
15
1
38
37
39
25
27
31
30
29
36
13
13
33
34
25
27
35
36
4282-GET-0124-A0

Silencieux, Dispositif d'allumage

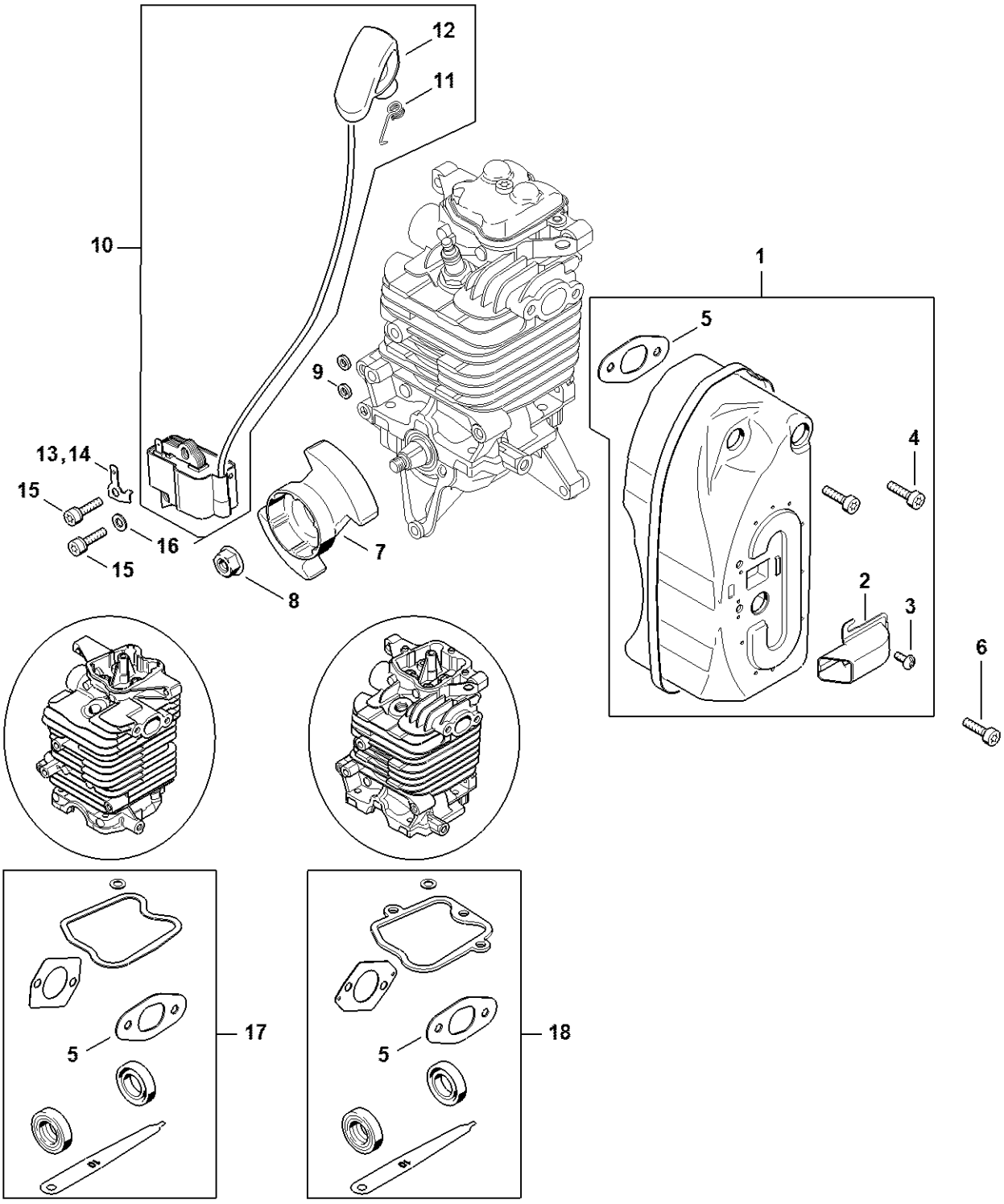

Filtre à air, Coude

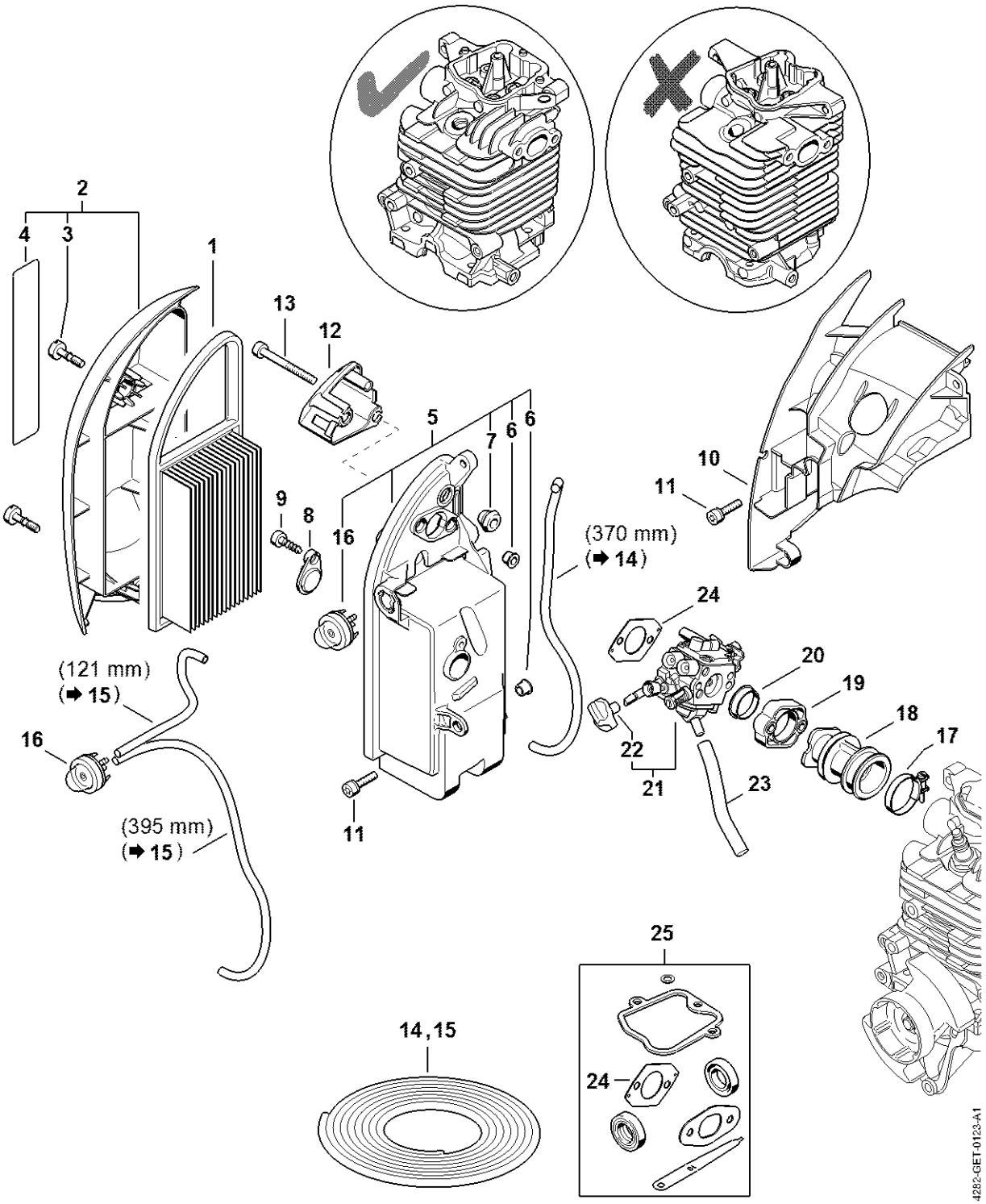

Filtre à air, Coude

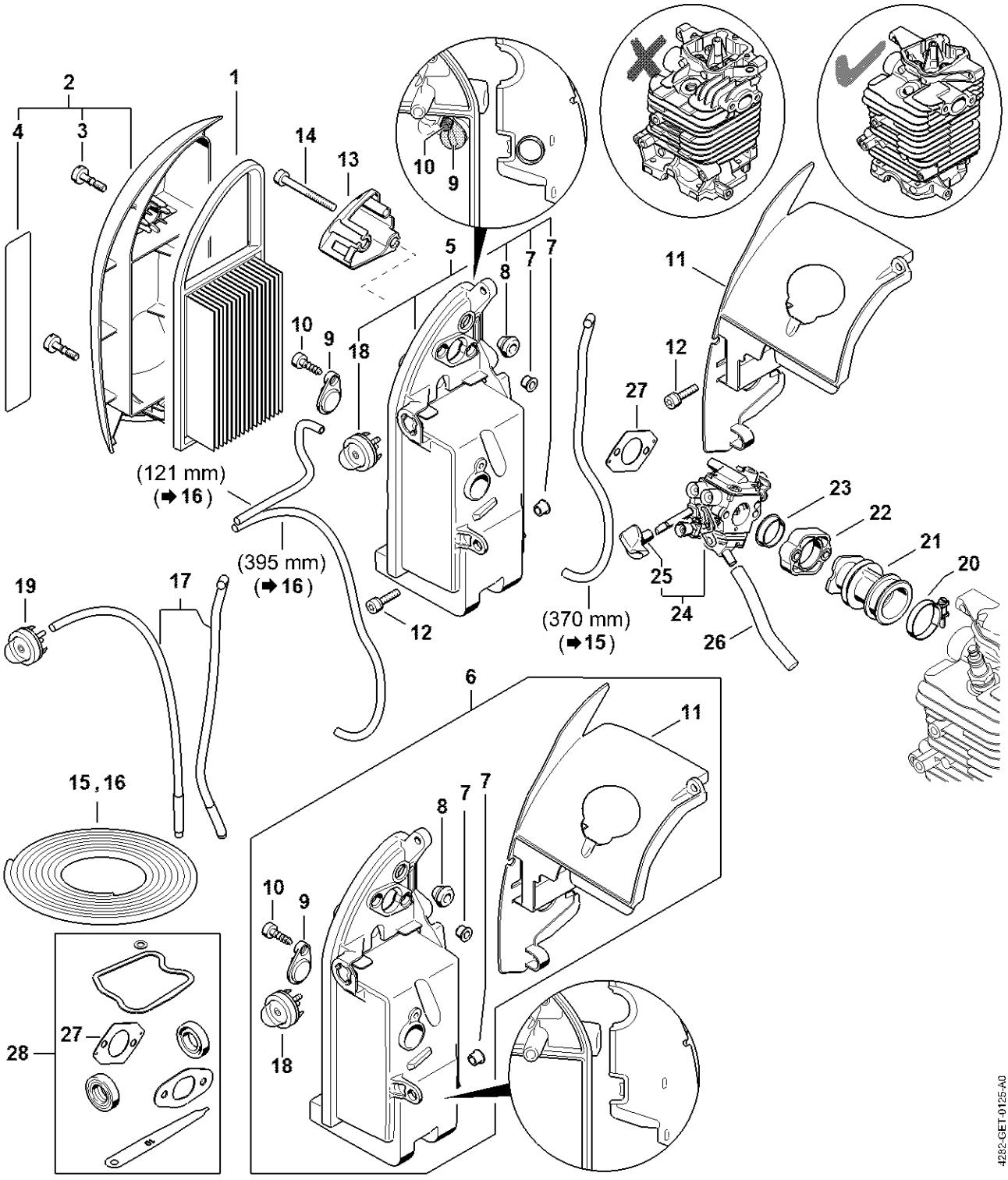

Dispositif de lancement

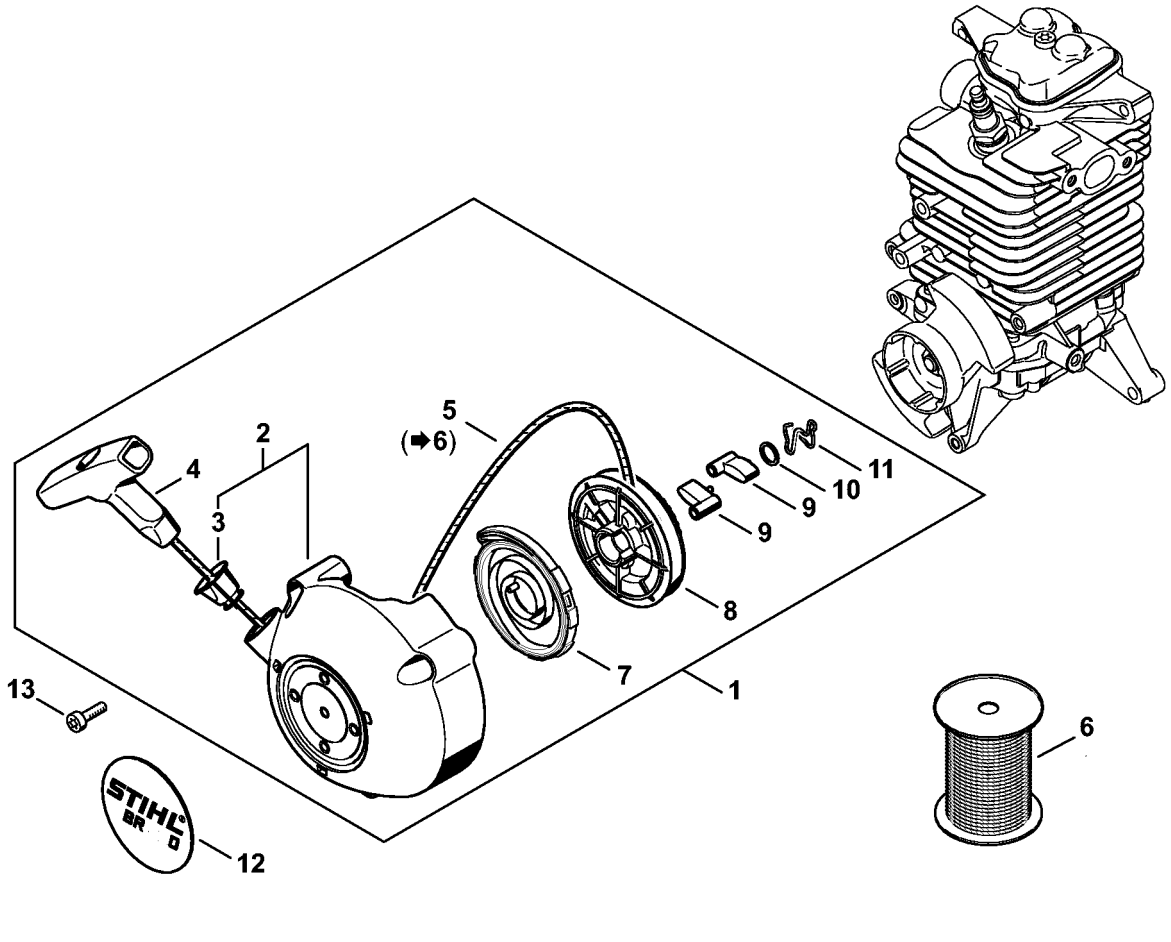

Carburateur 4282/13

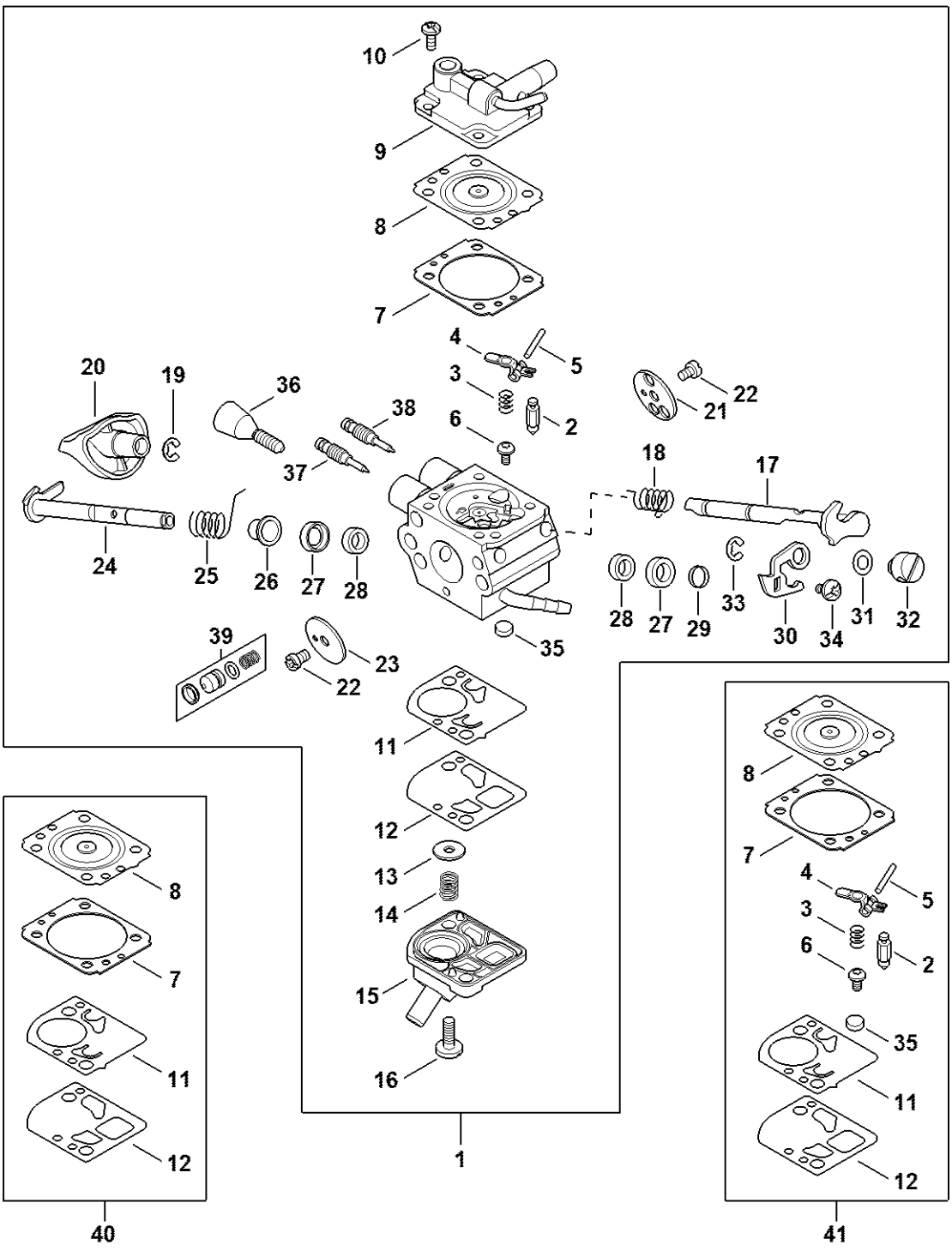

Carburateur 4282/10

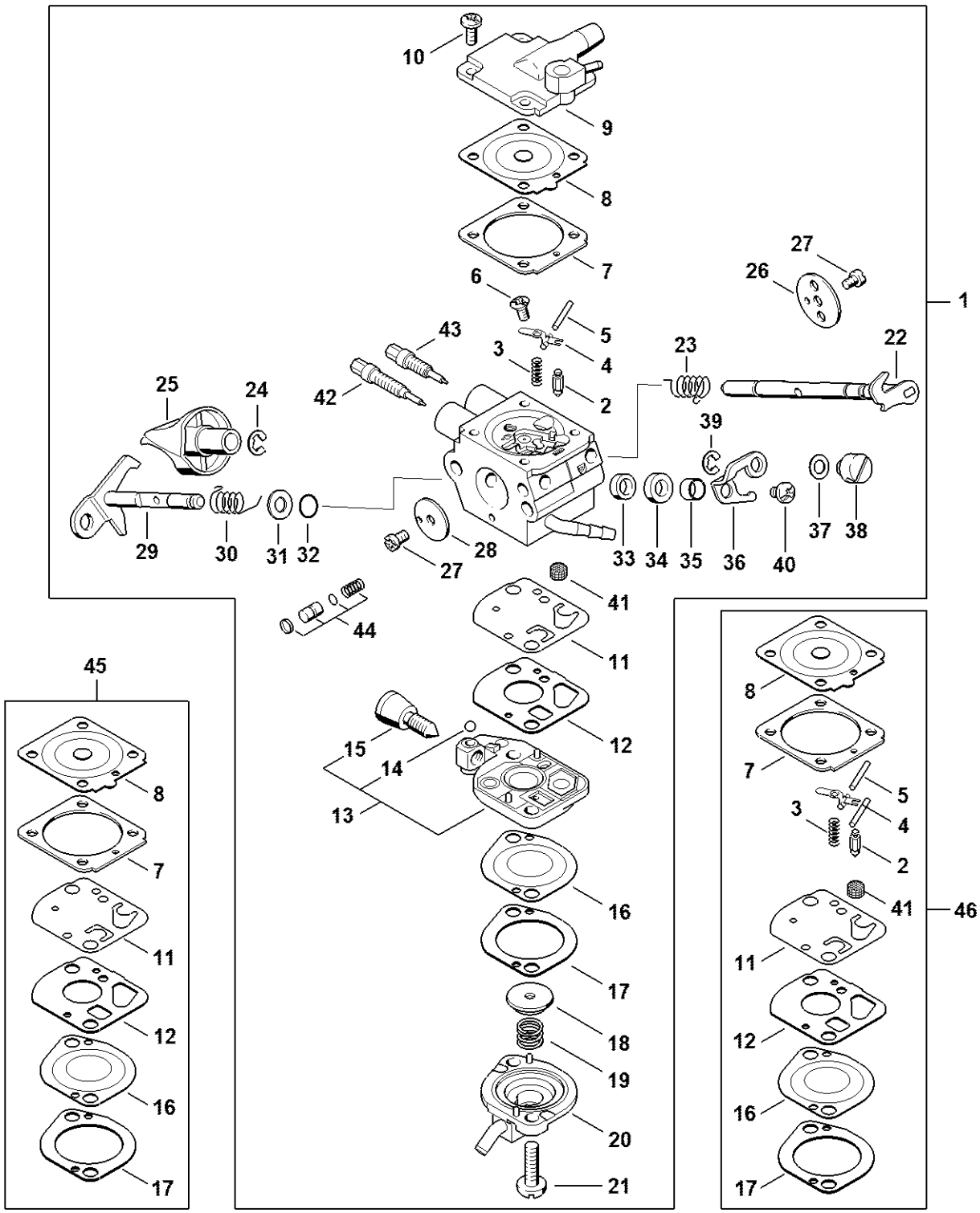

4282-GET-0108-A0

Carburateur C1Q-S183

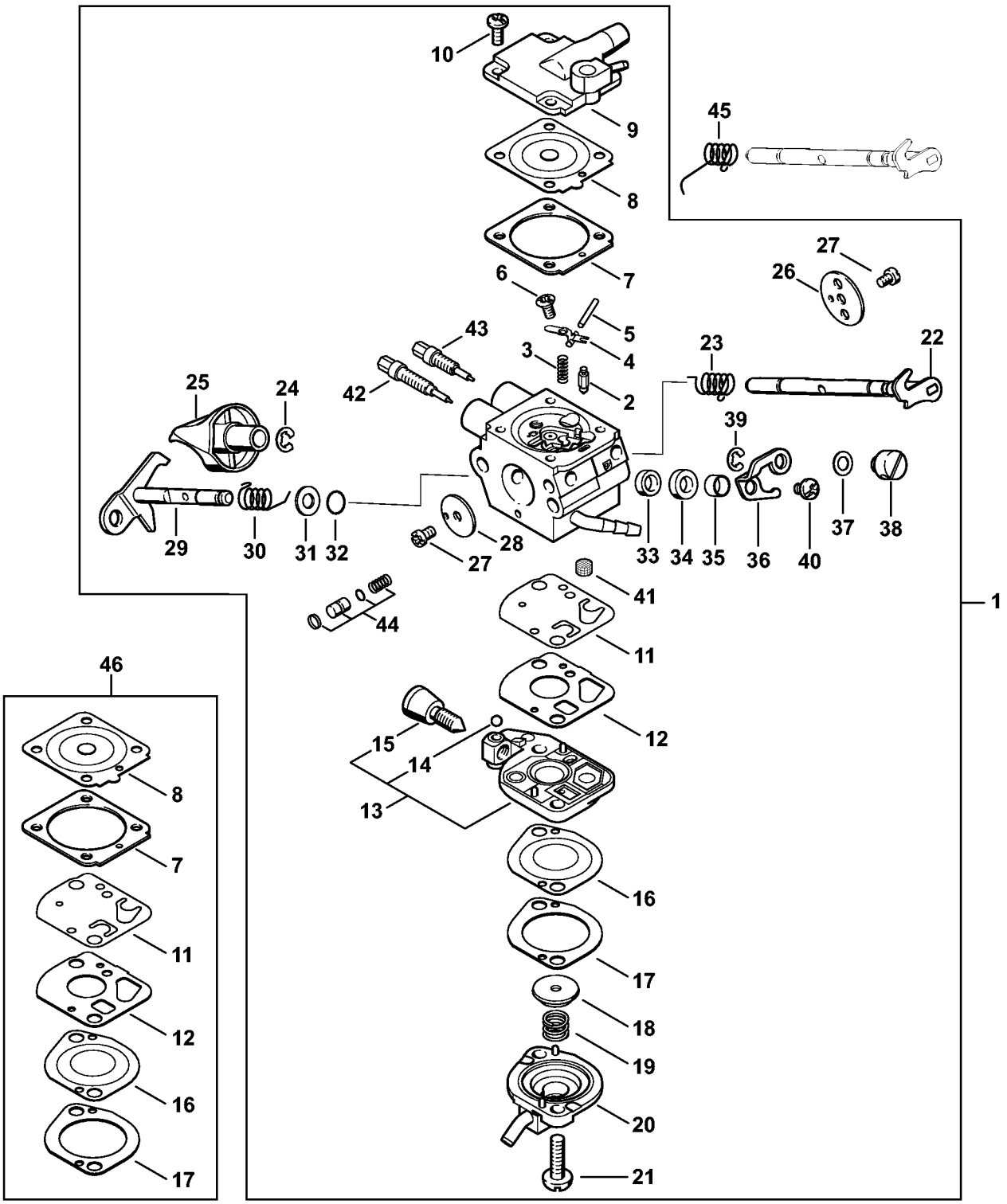

Carburateur C1Q-S99

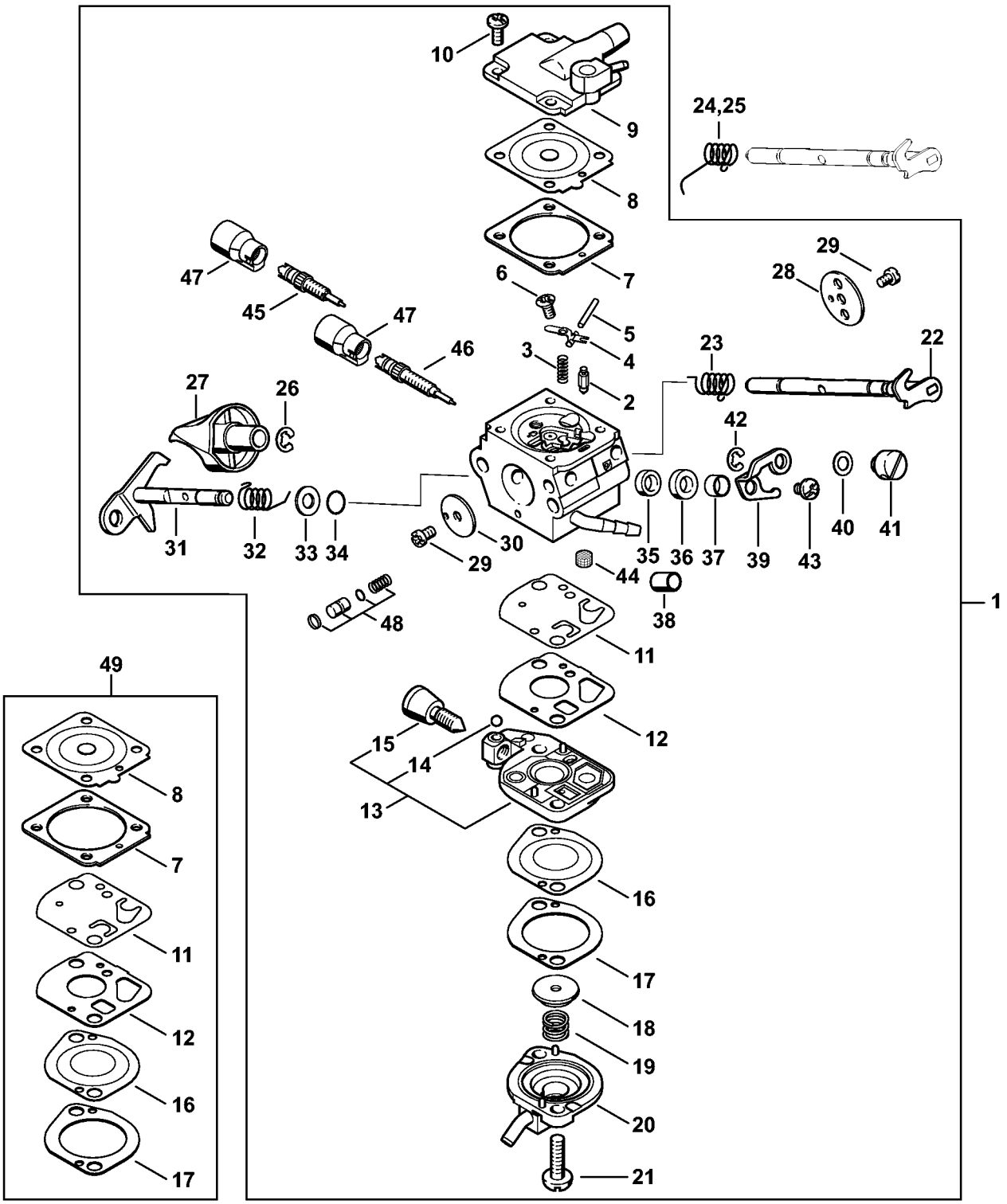

Carter de turbine, Capot

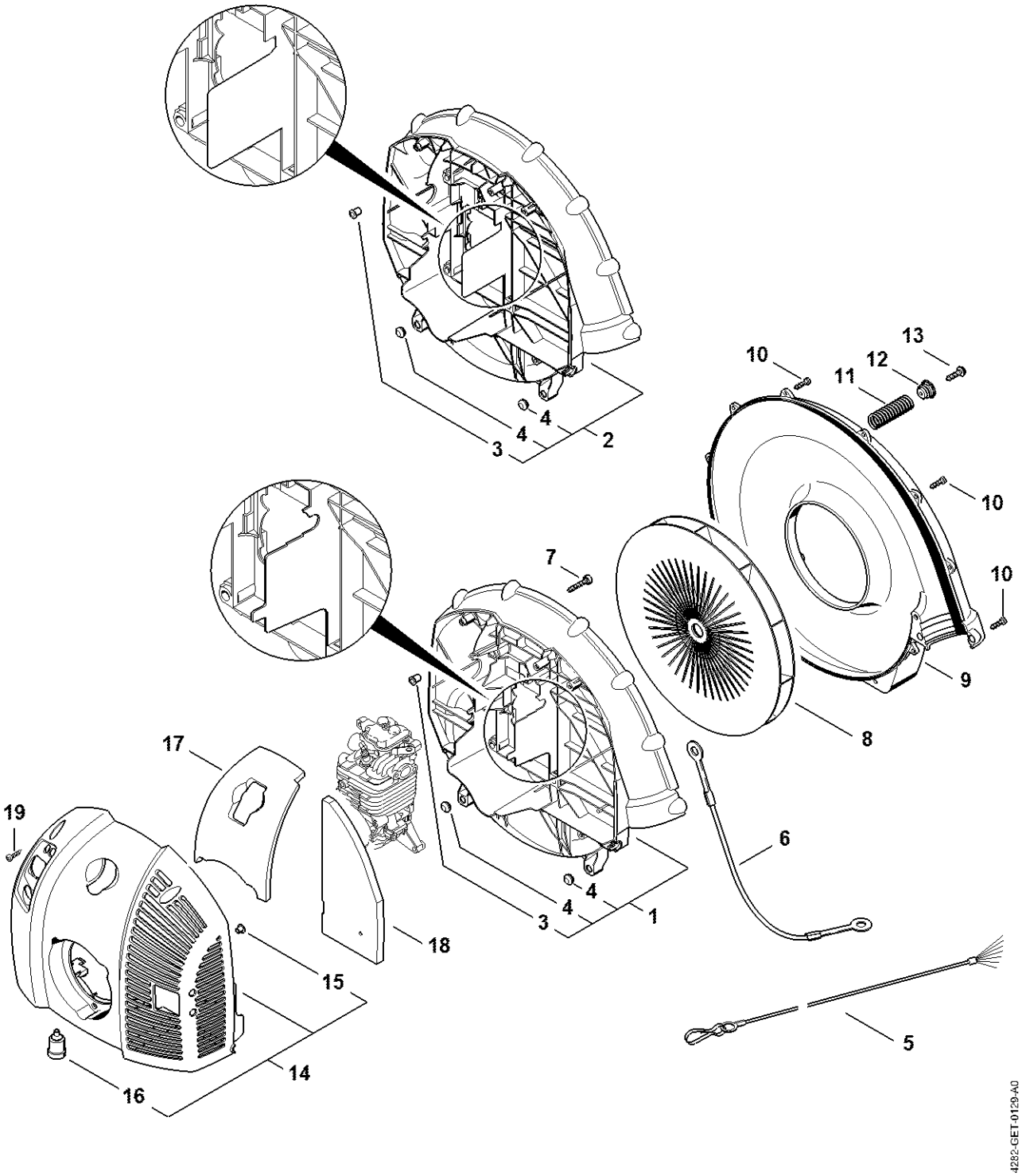

Réservoir d'essence, Plaque dorsale

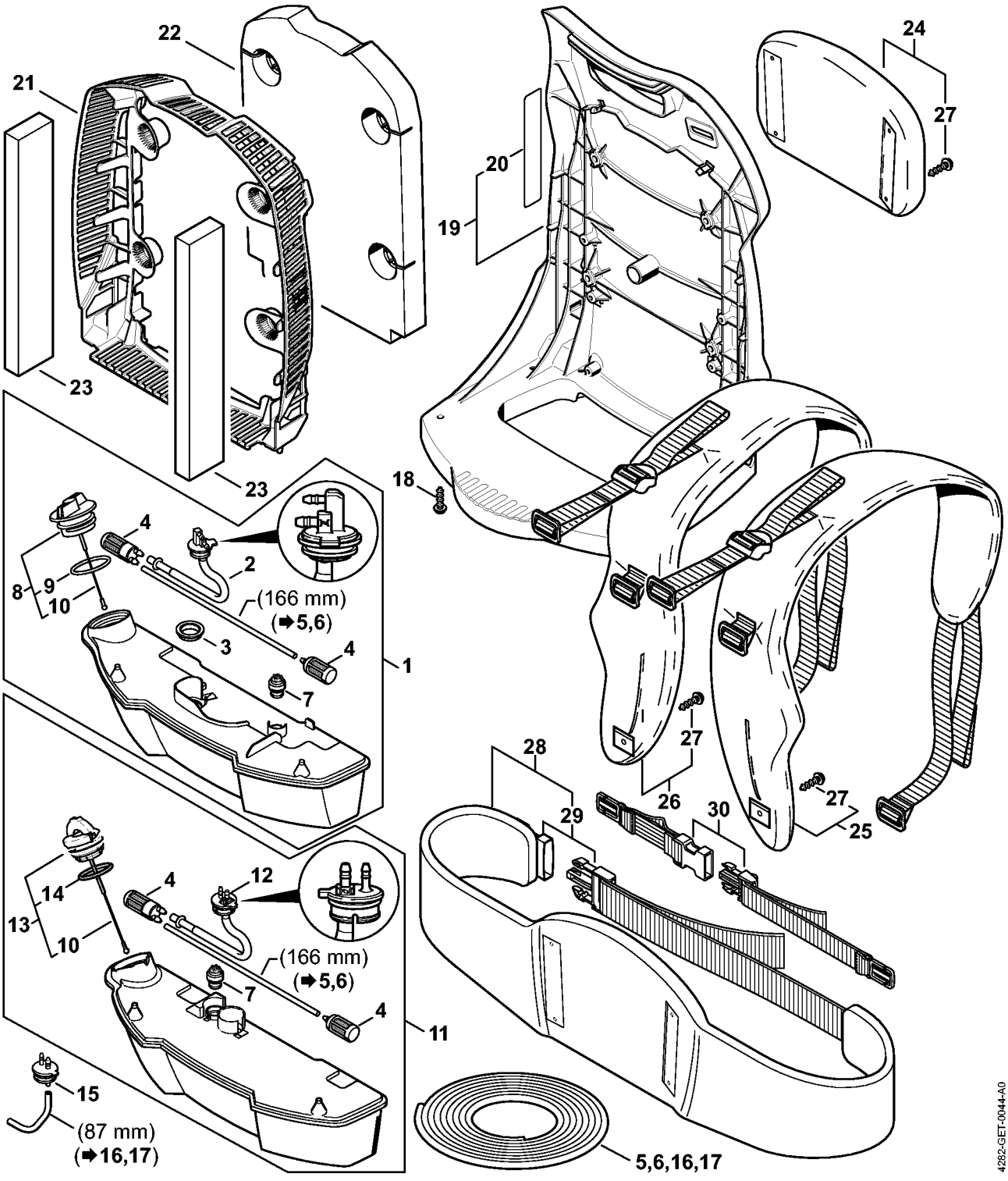

Tube à soufflet, Tube de soufflage

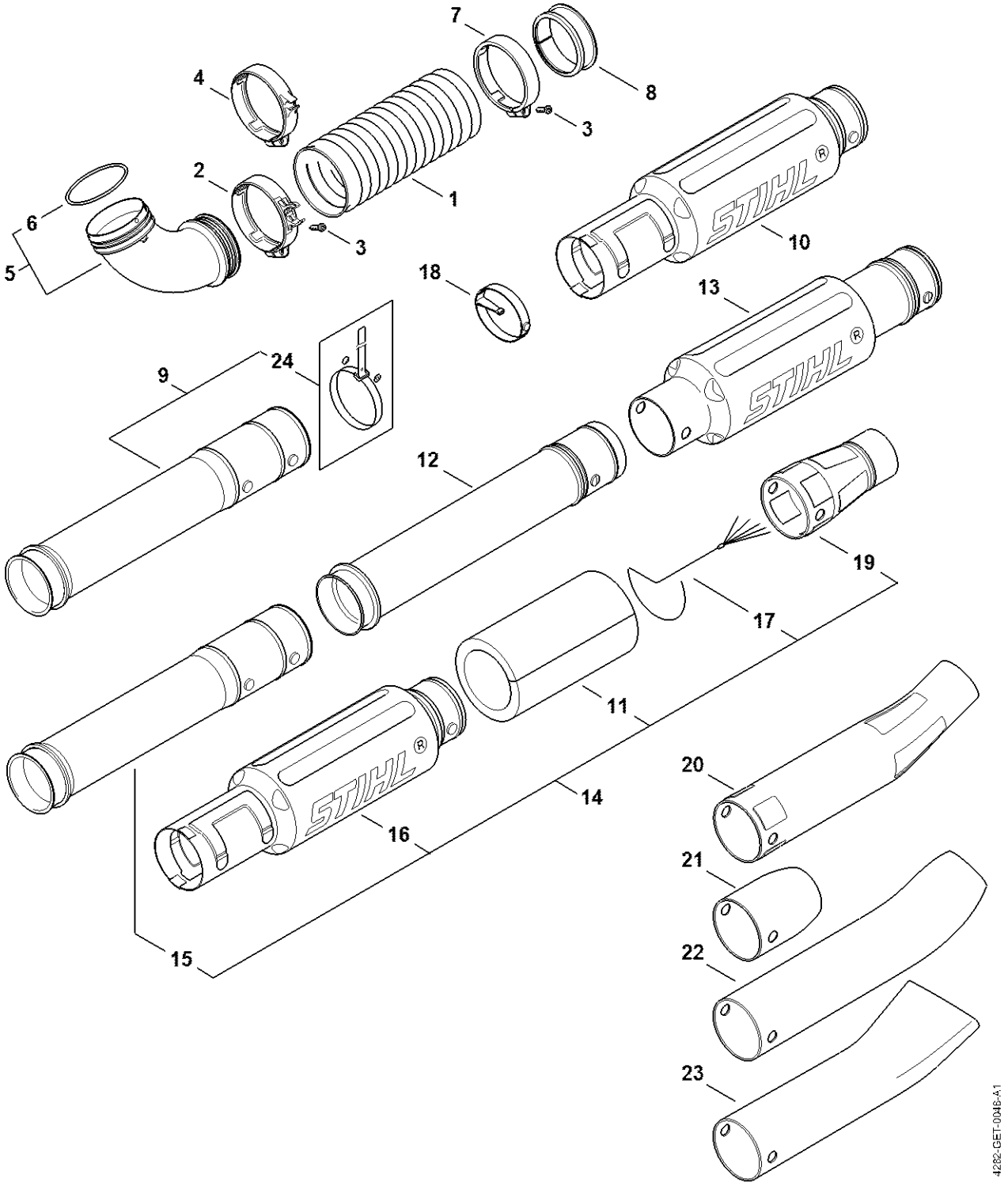

Poignée de commande

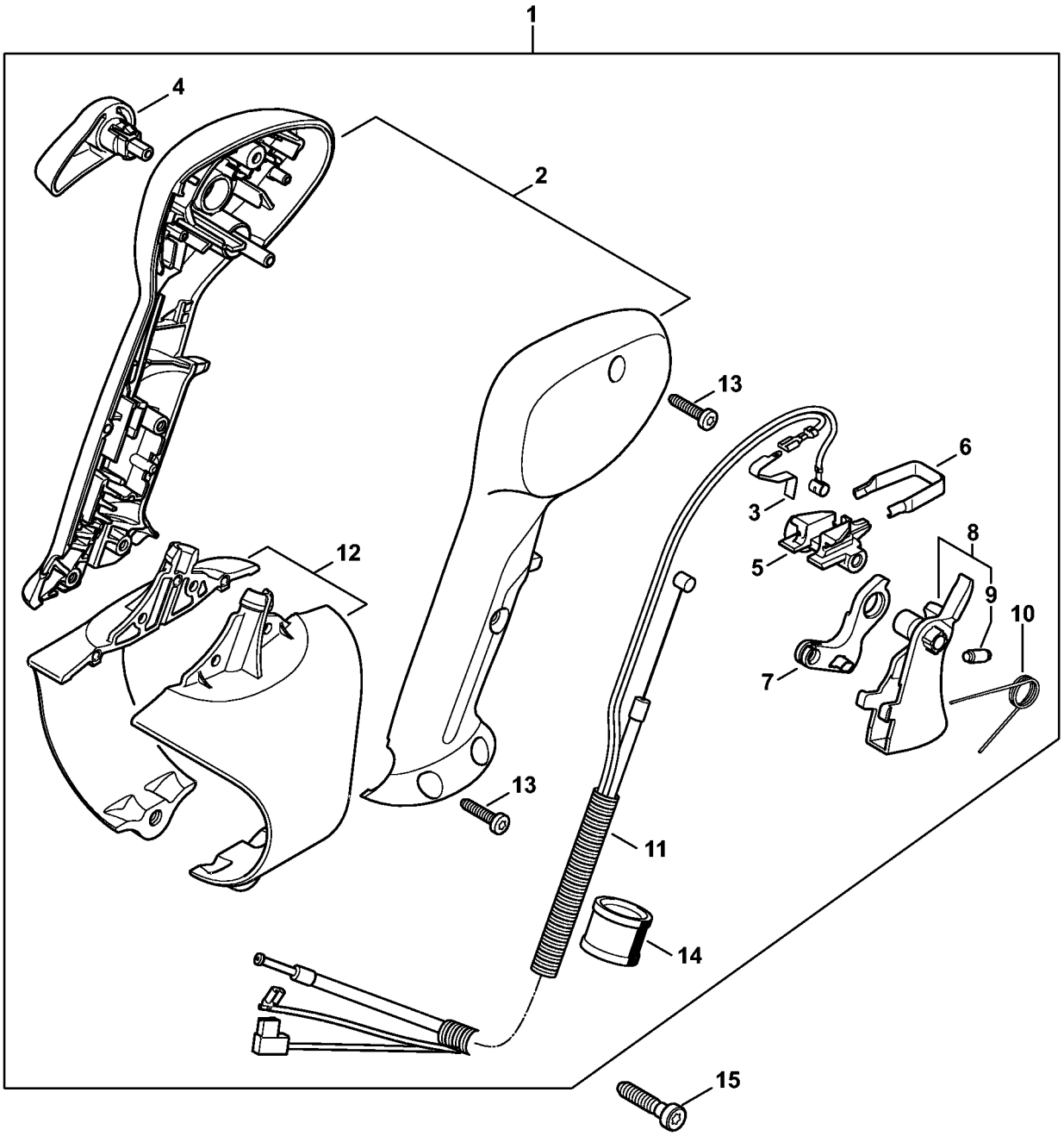

Poignée de commande

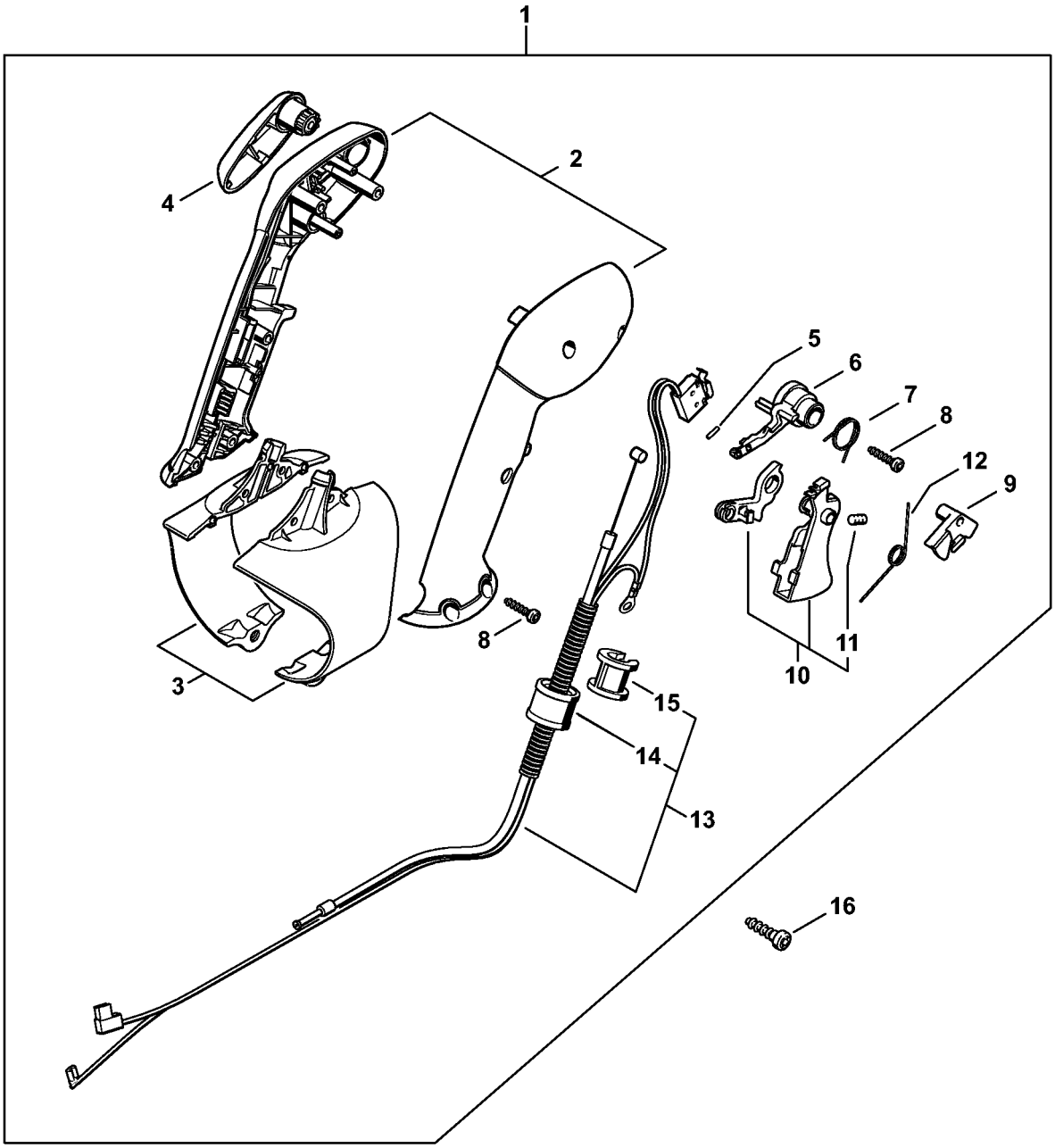

Poignée de commande

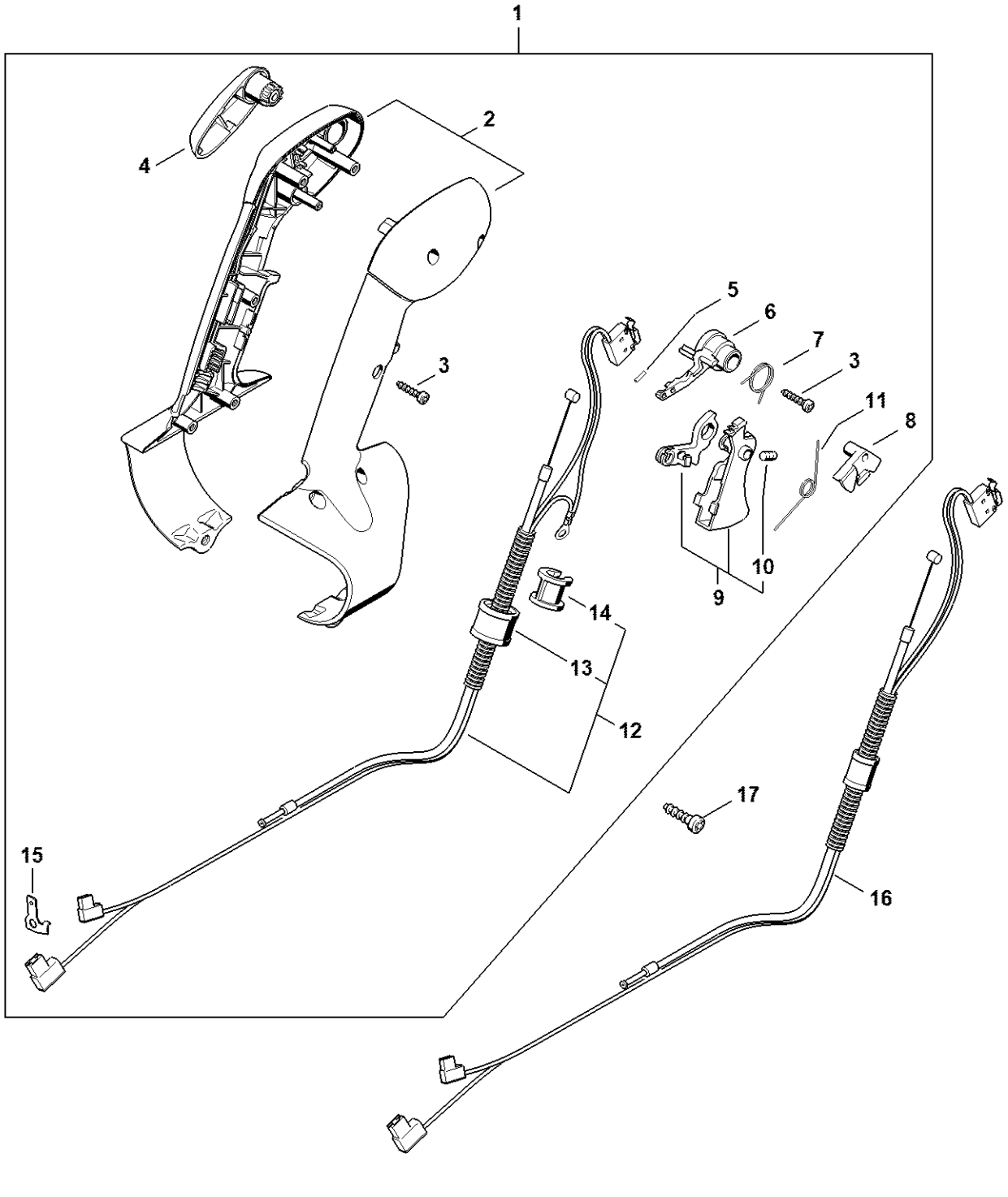

Poignée à deux mains

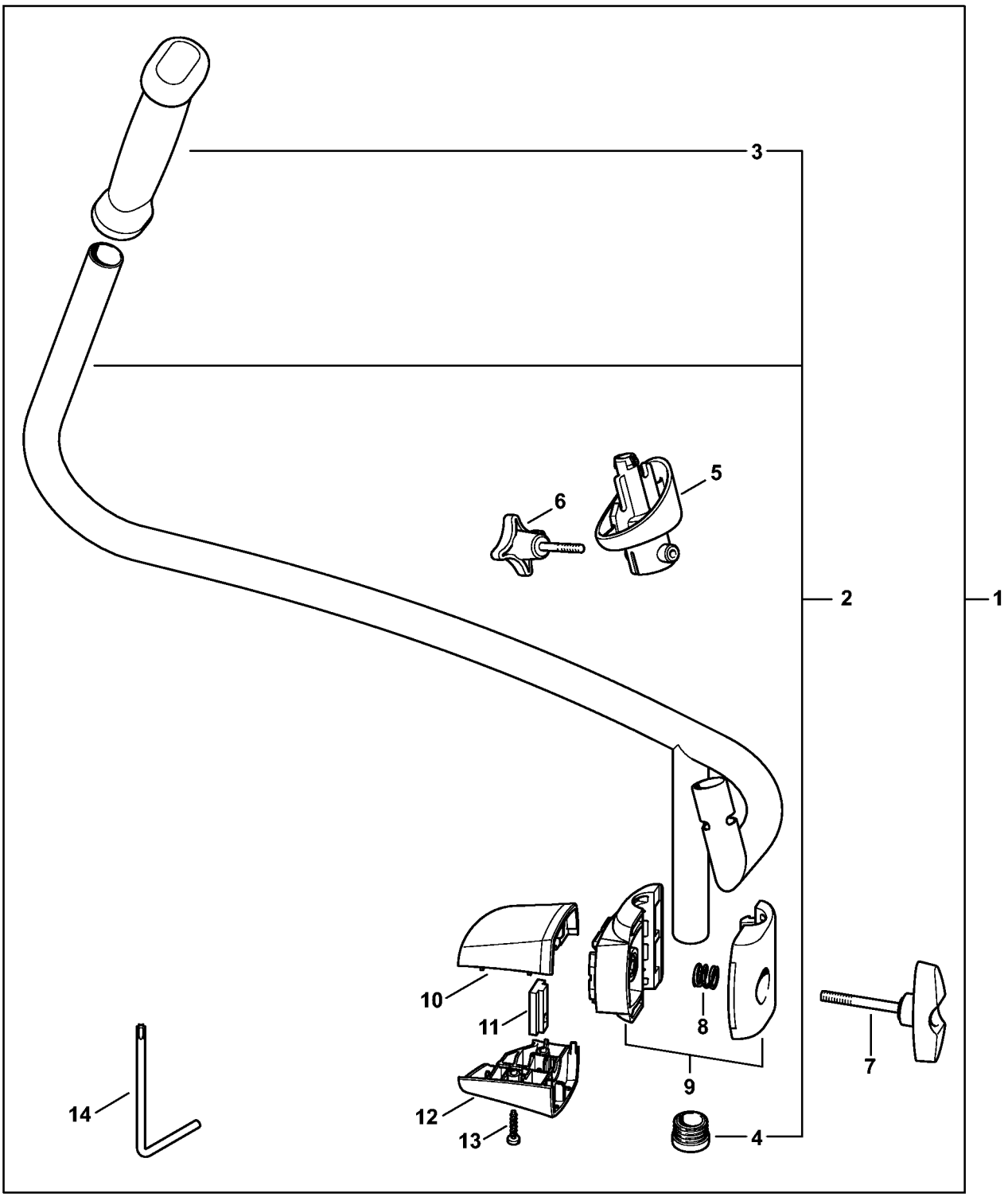

Numéro de machine

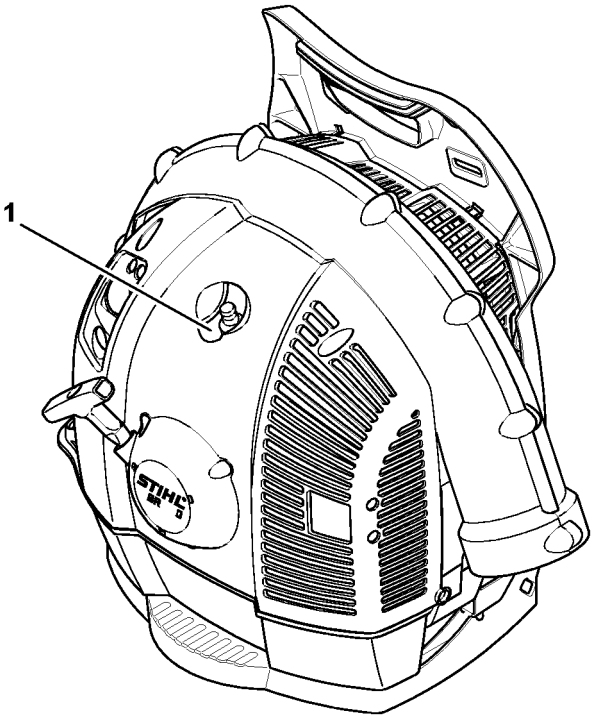

4282-GET-0053-A0

Smart Connector

