Stihl

BR 450

Rozkres je dokumentace výrobce (© příslušný výrobce) a slouží k identifikaci dílů. Pro výběr dílu se vždy řiďte katalogovým číslem.

Bloc moteur

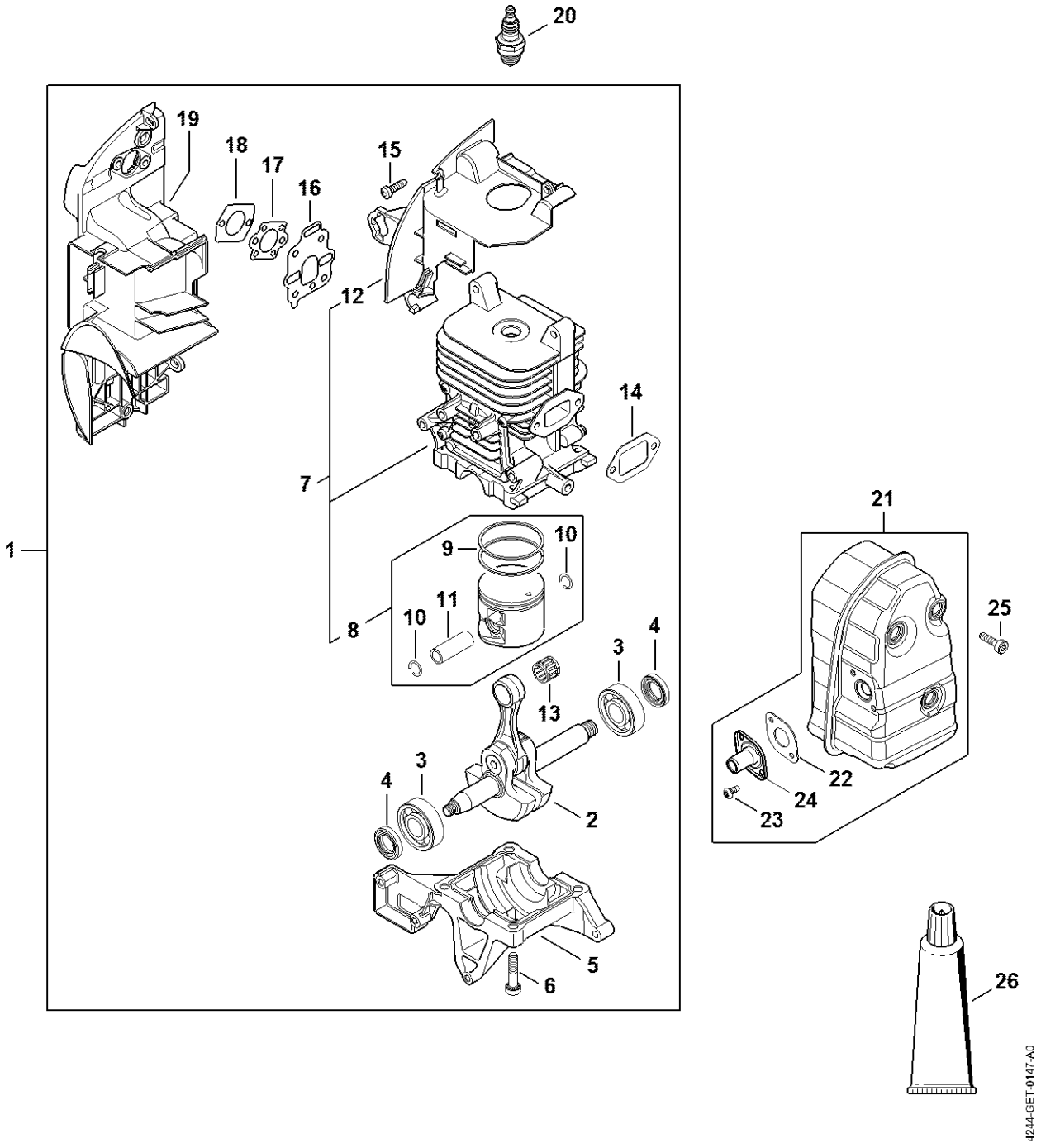
20
19
18
17
16
15
12
14
7
1
9
10
11
10
8
4
3
13
3
4
2
5
6
21
25
22
24
23
26
4244-GET-0147-A0

Dispositif d'allumage BR 450; BR 450-Z

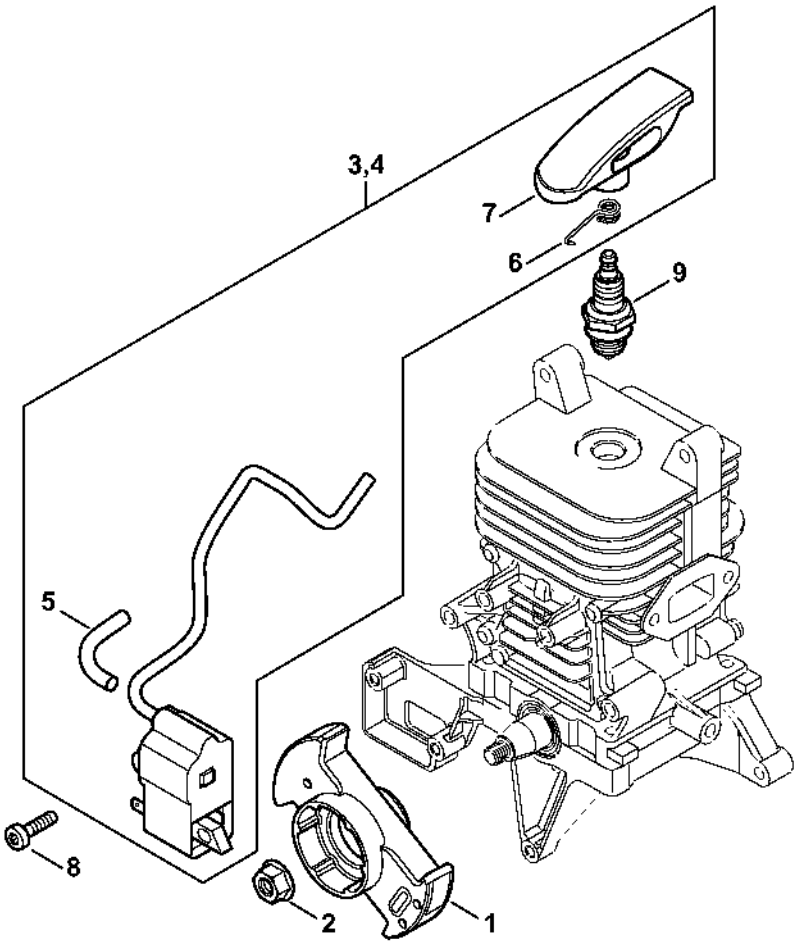

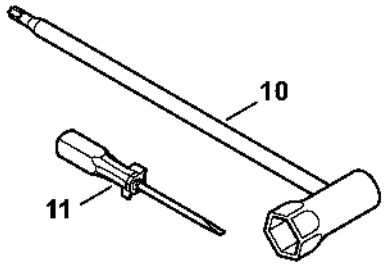

4244-GET-0142-A0

Dispositif de lancement BR 450

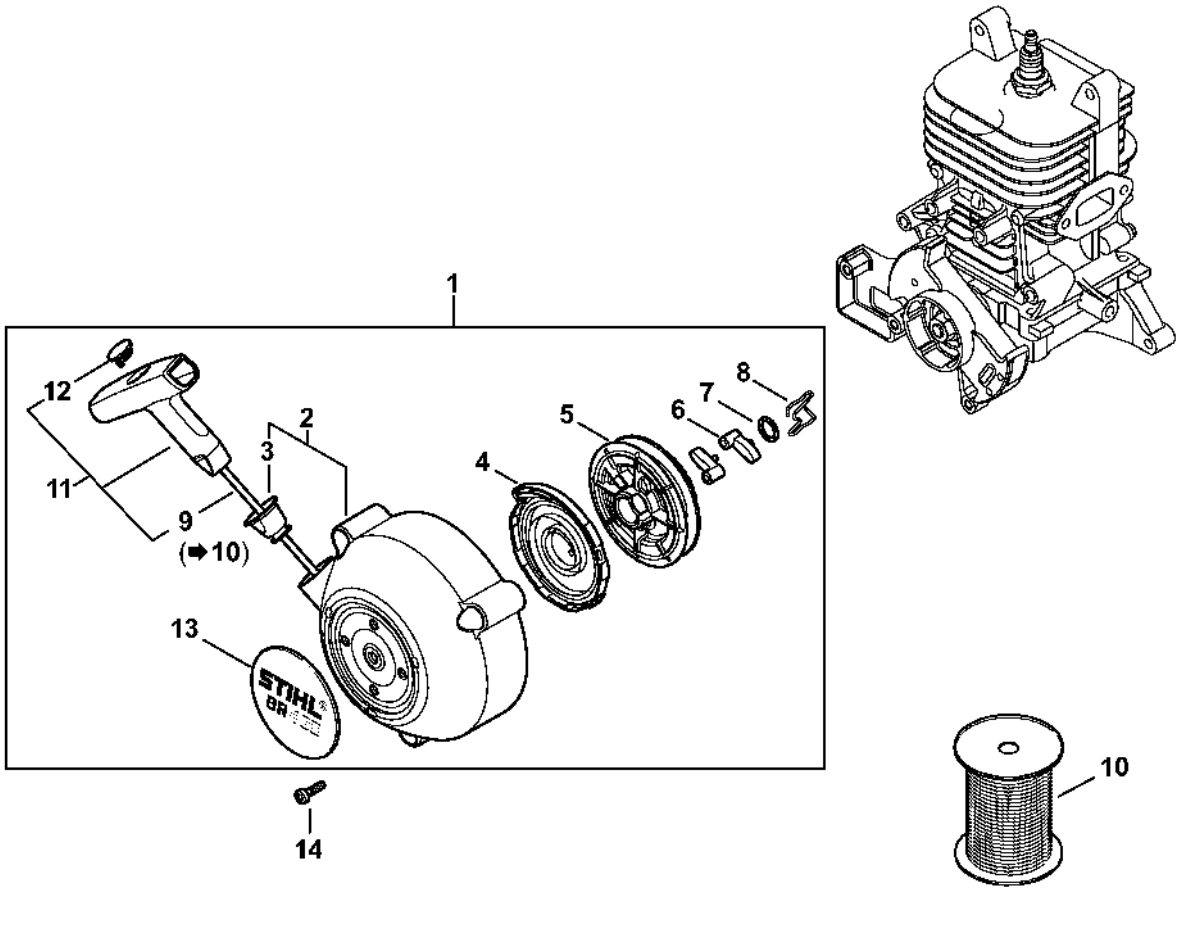

Bride intermédiaire, Filtre à air

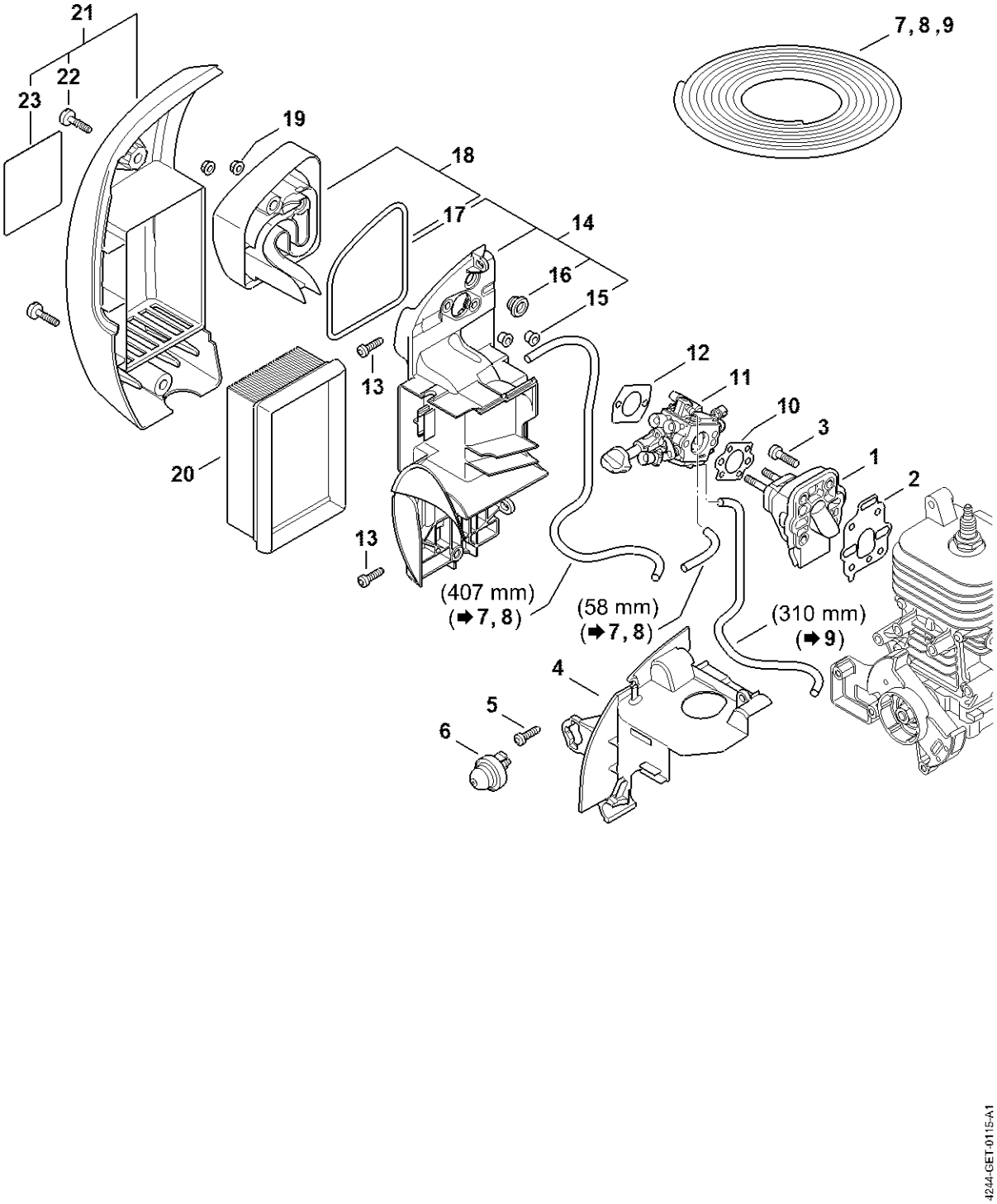

Carburateur 4244/11

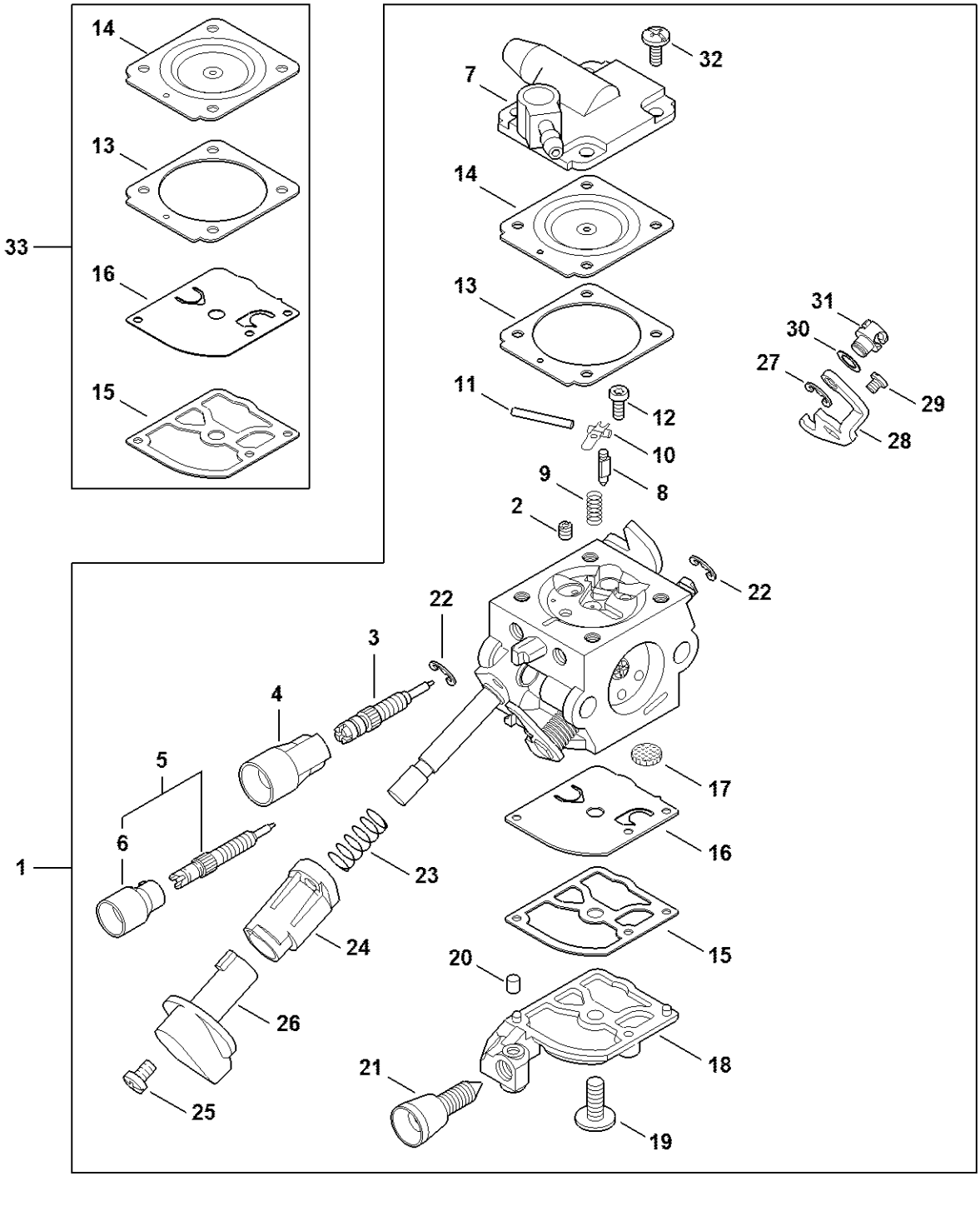

Carburateur C1Q-S209

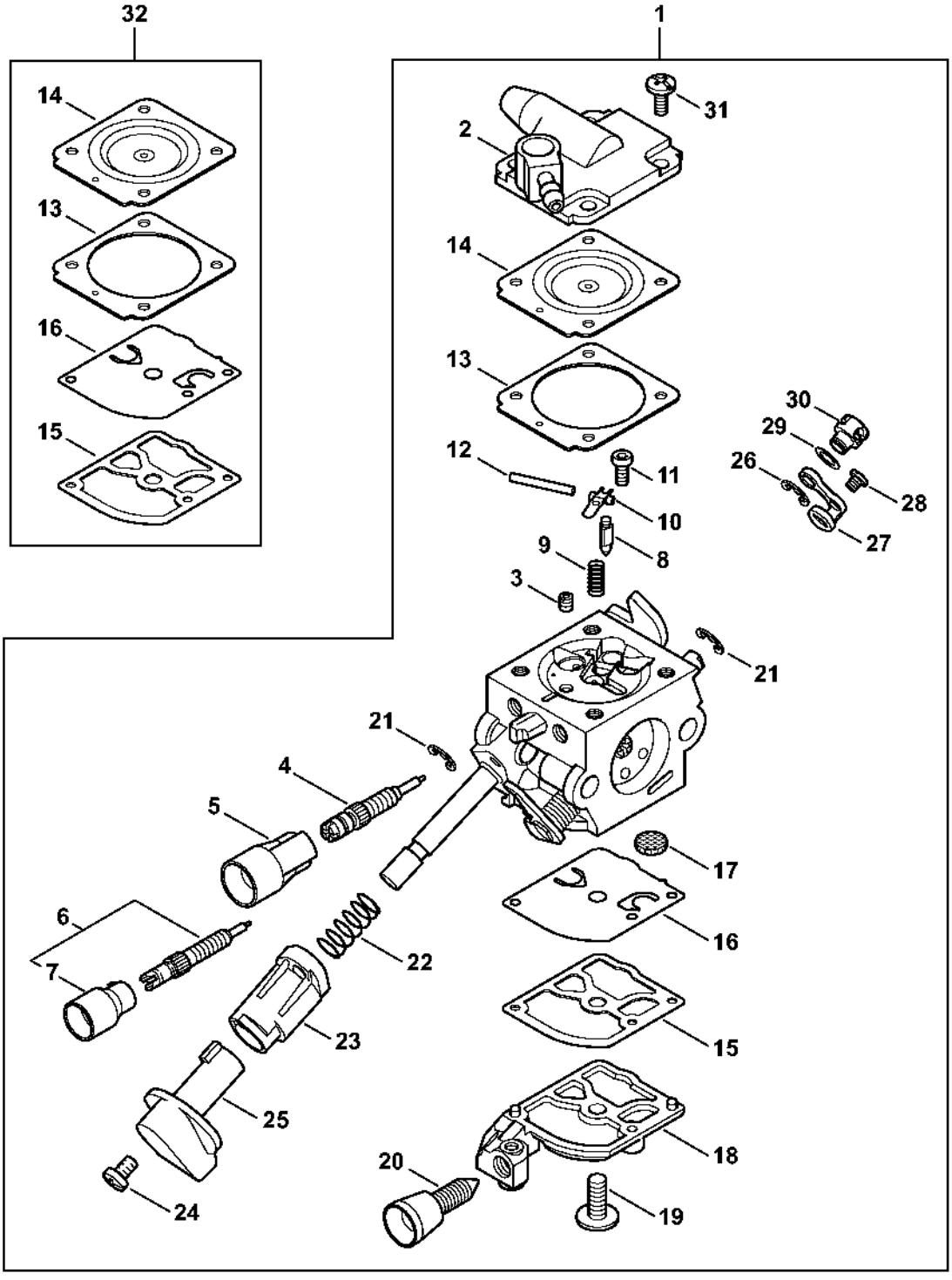

Réservoir d'essence, Système AV

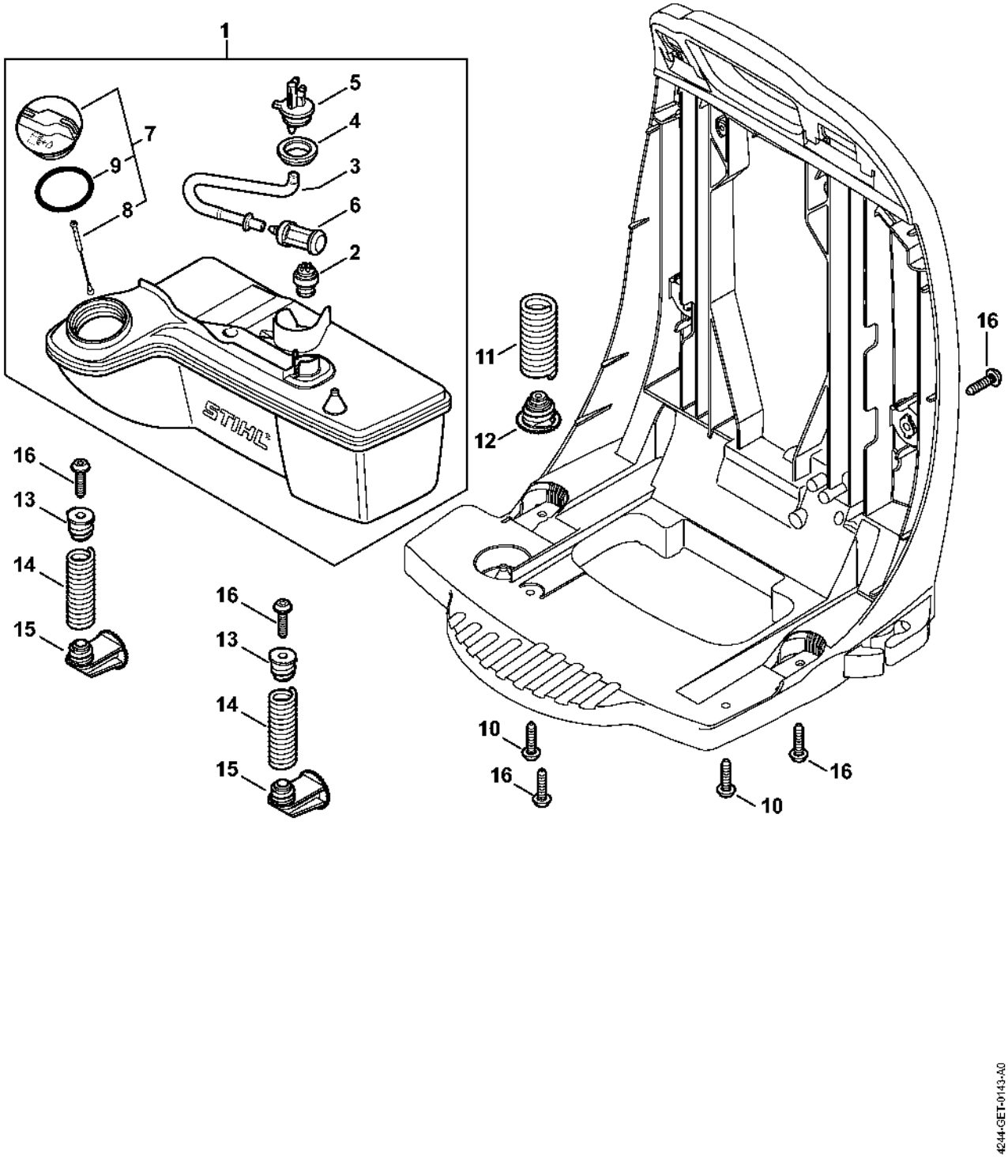

Carter de turbine, capot, plaque dorsale BR 450

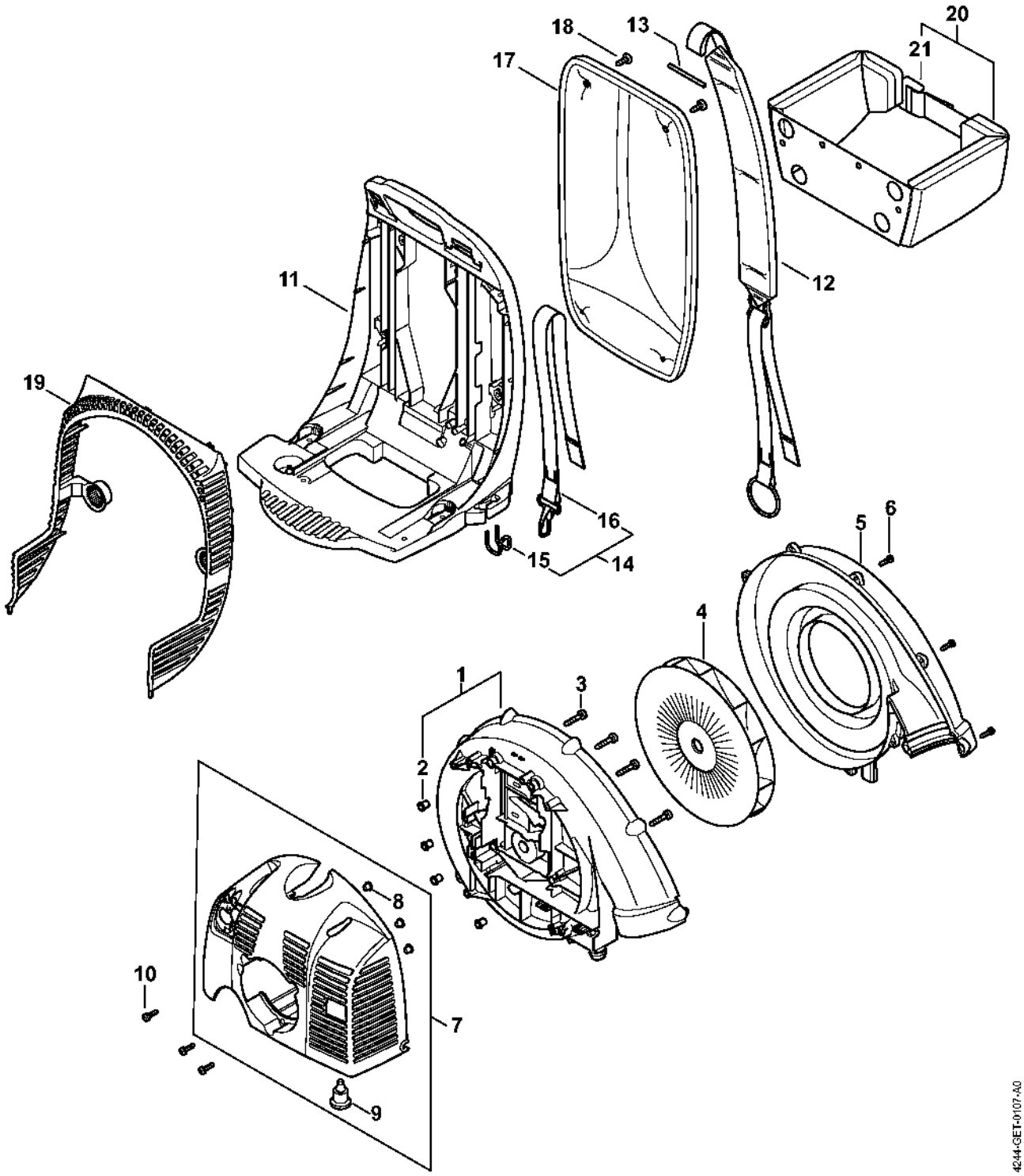

Tube à soufflet, Tube de soufflage

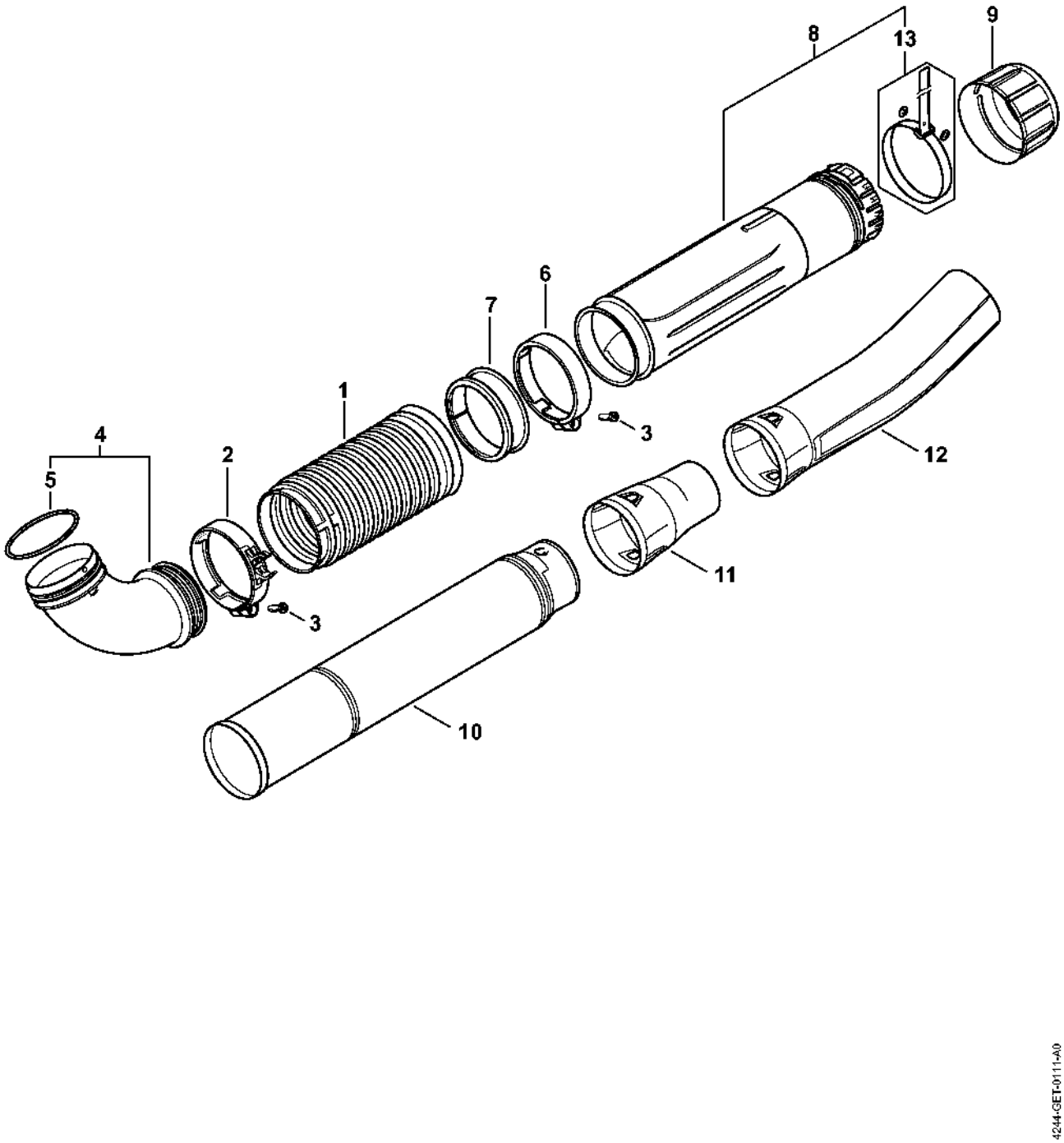

Poignée de commande BR 450

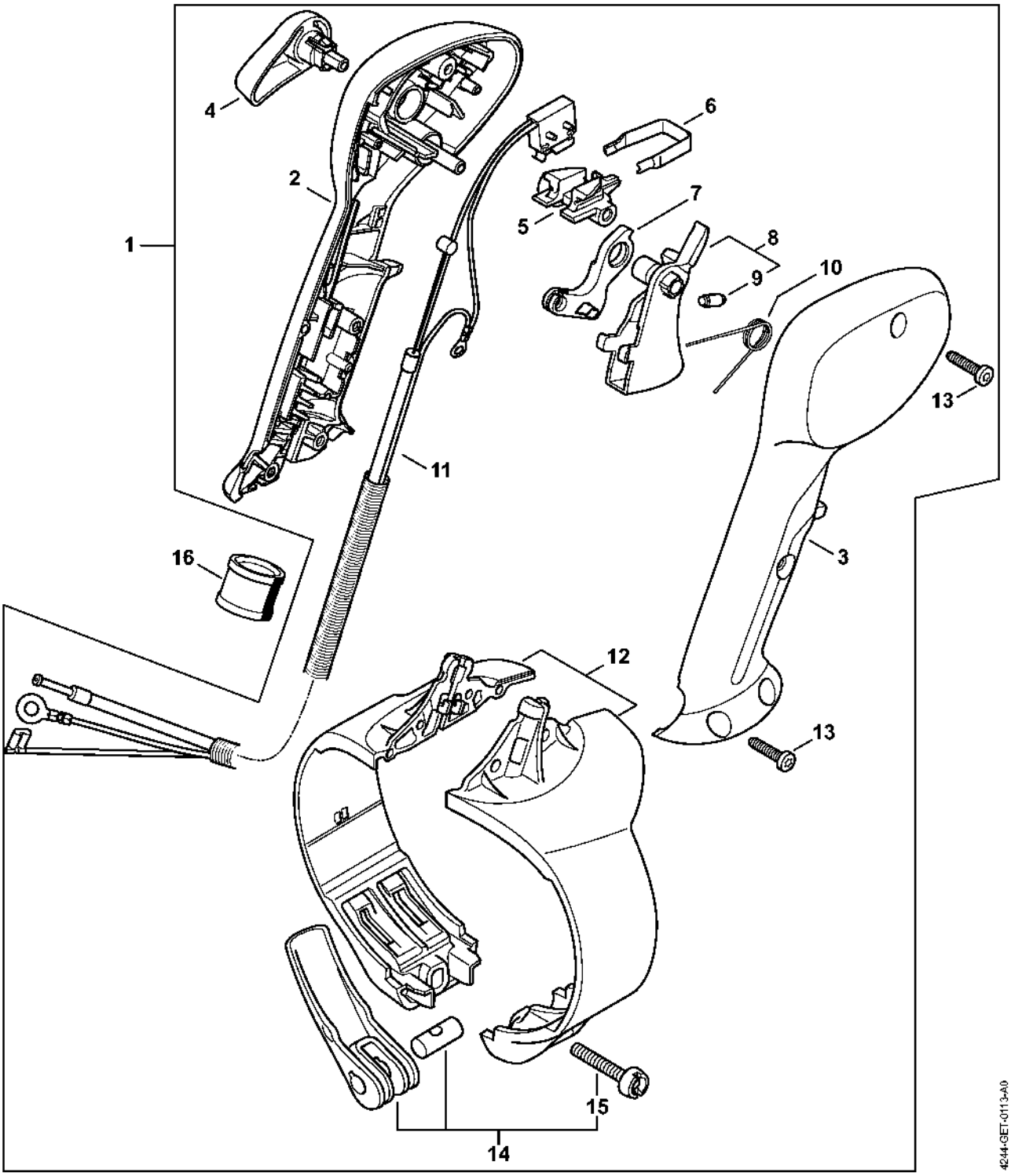

Poignée à deux mains

