Stihl

BR 320

Rozkres je dokumentace výrobce (© příslušný výrobce) a slouží k identifikaci dílů. Pro výběr dílu se vždy řiďte katalogovým číslem.

Carter, Cylindre

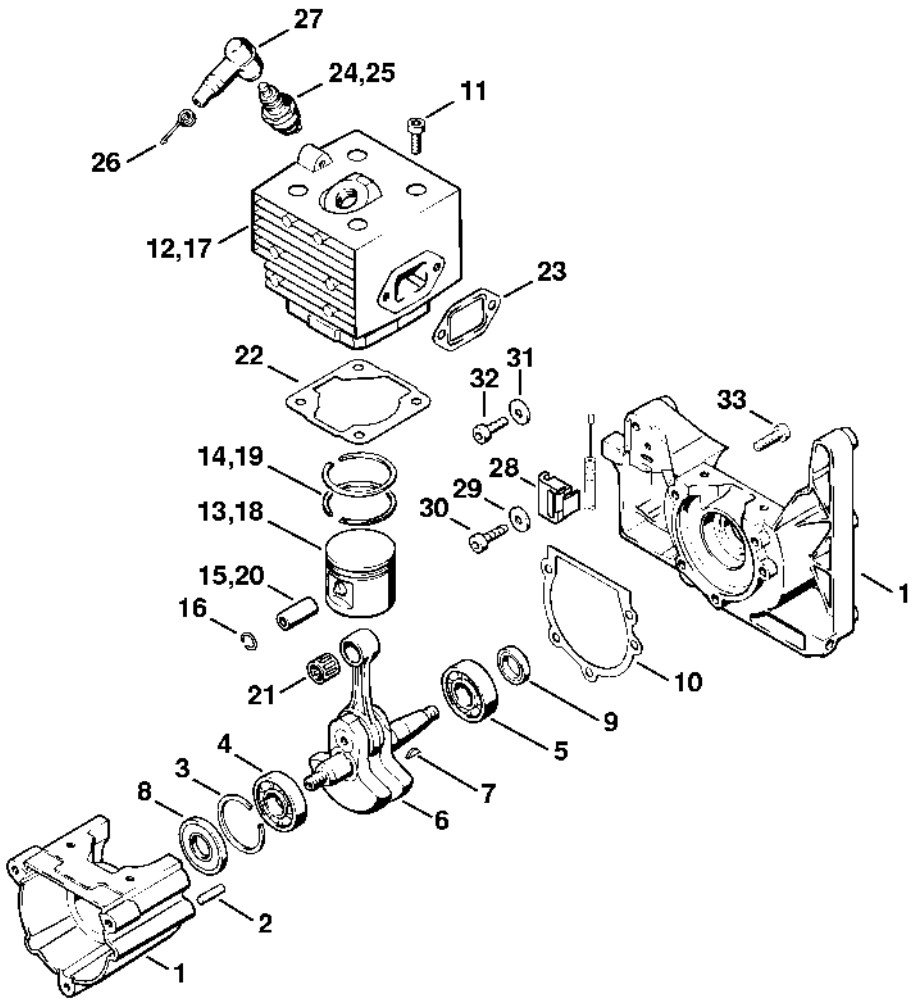

Dispositif de lancement, Silencieux

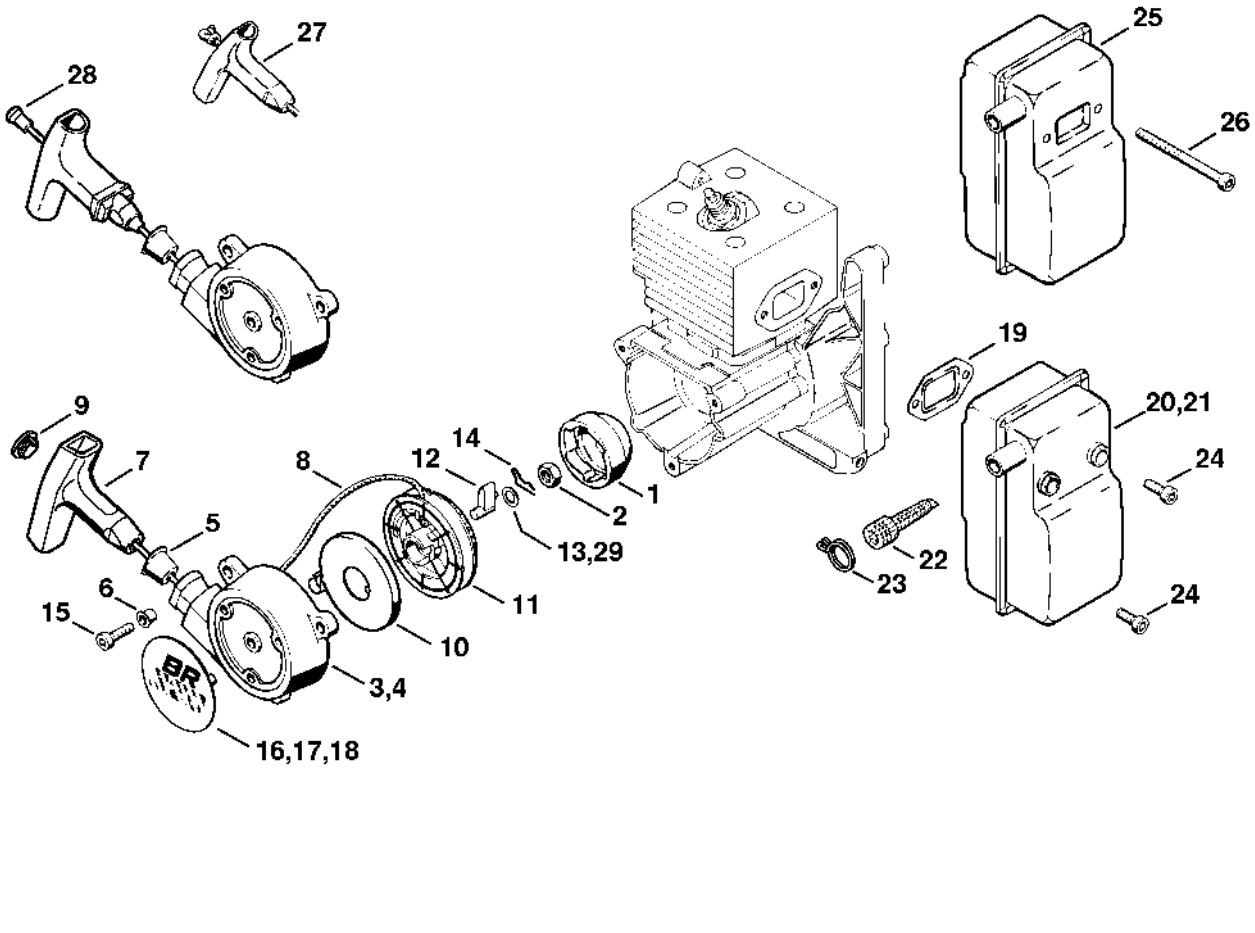

Filtre à air, Dispositif d'allumagne

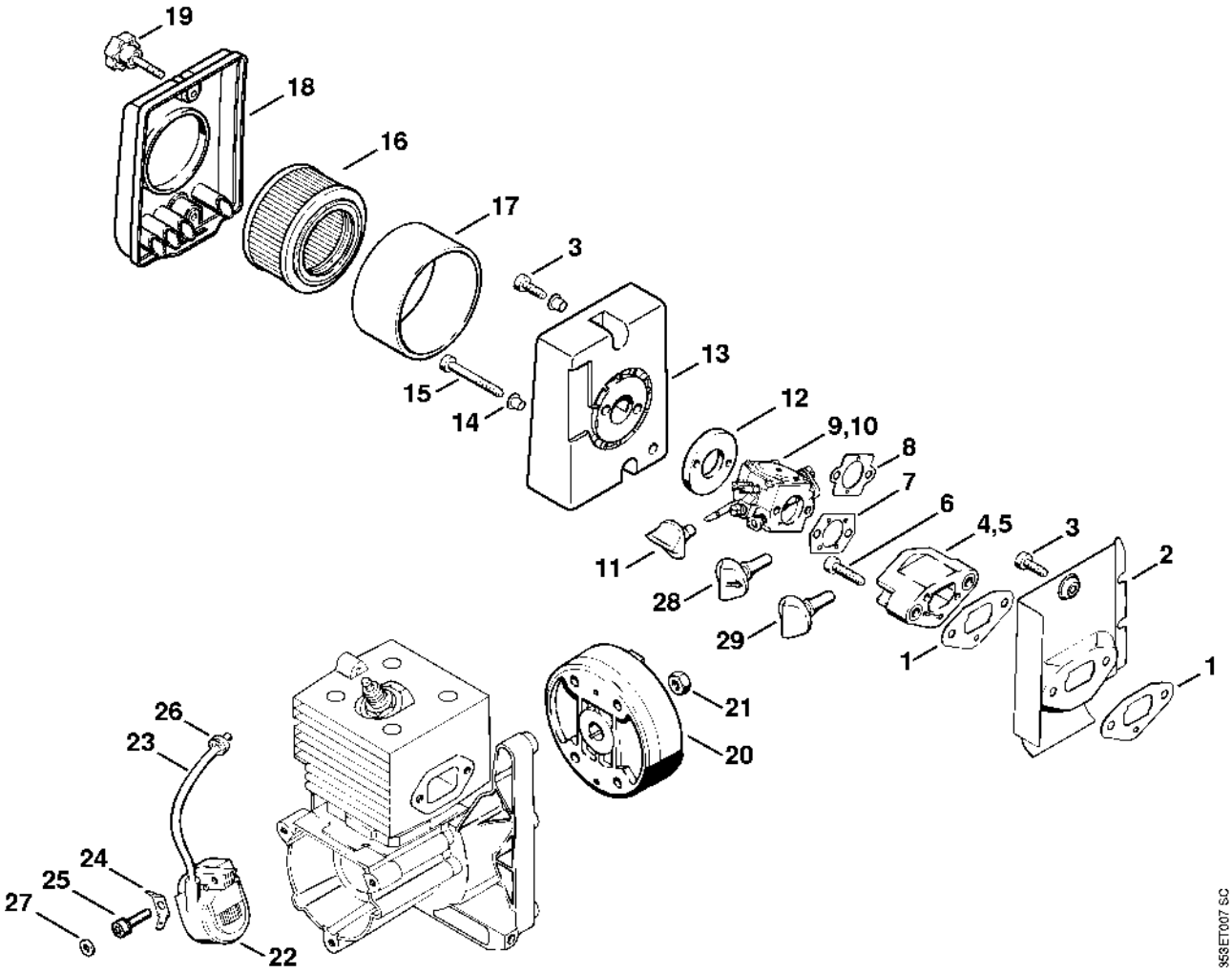

Carburateur HD-4, HD-13

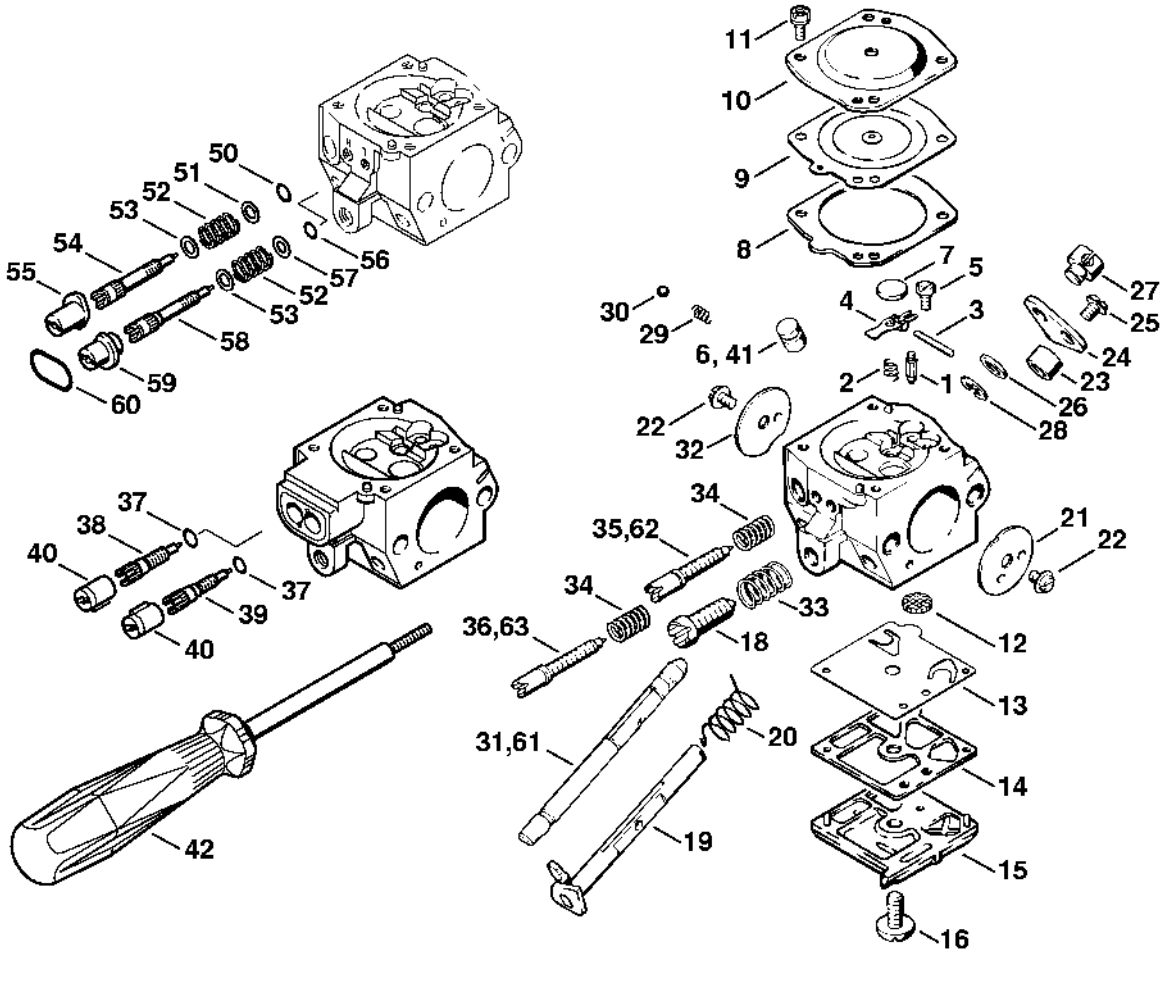

352ET045 GM

Carter de turbine

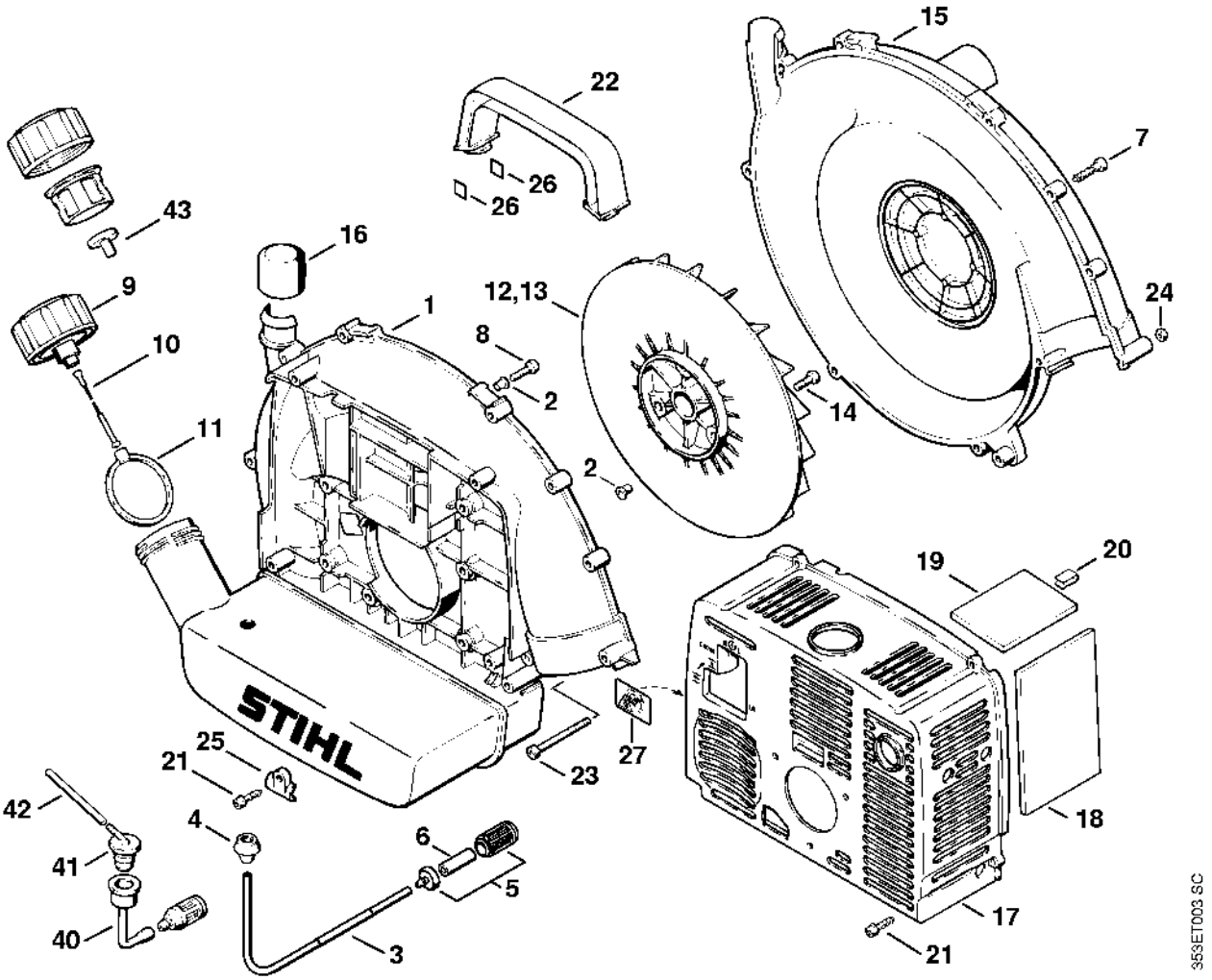

Plaque dorsale

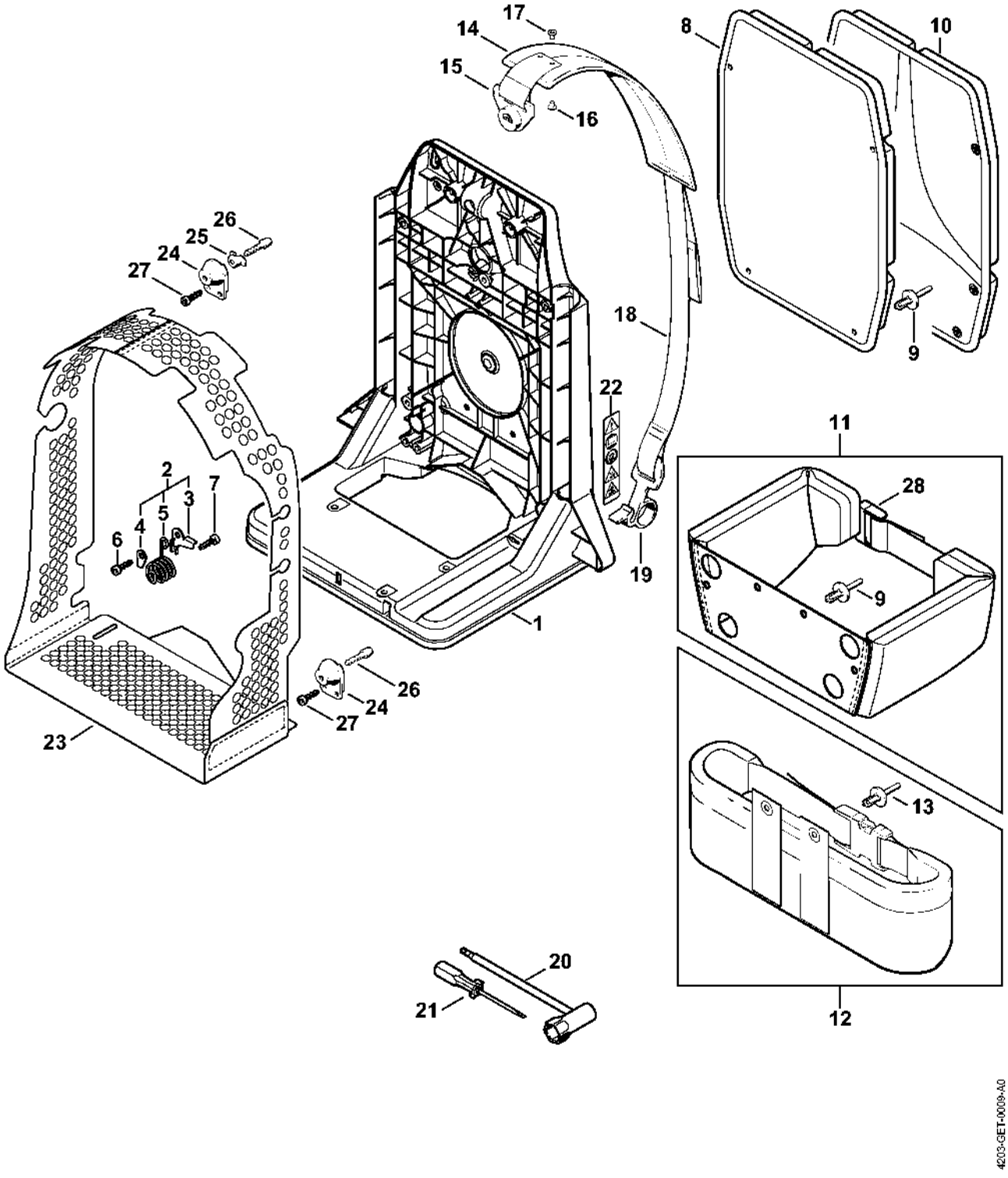

Tube à soufflet, Tube de soufflage

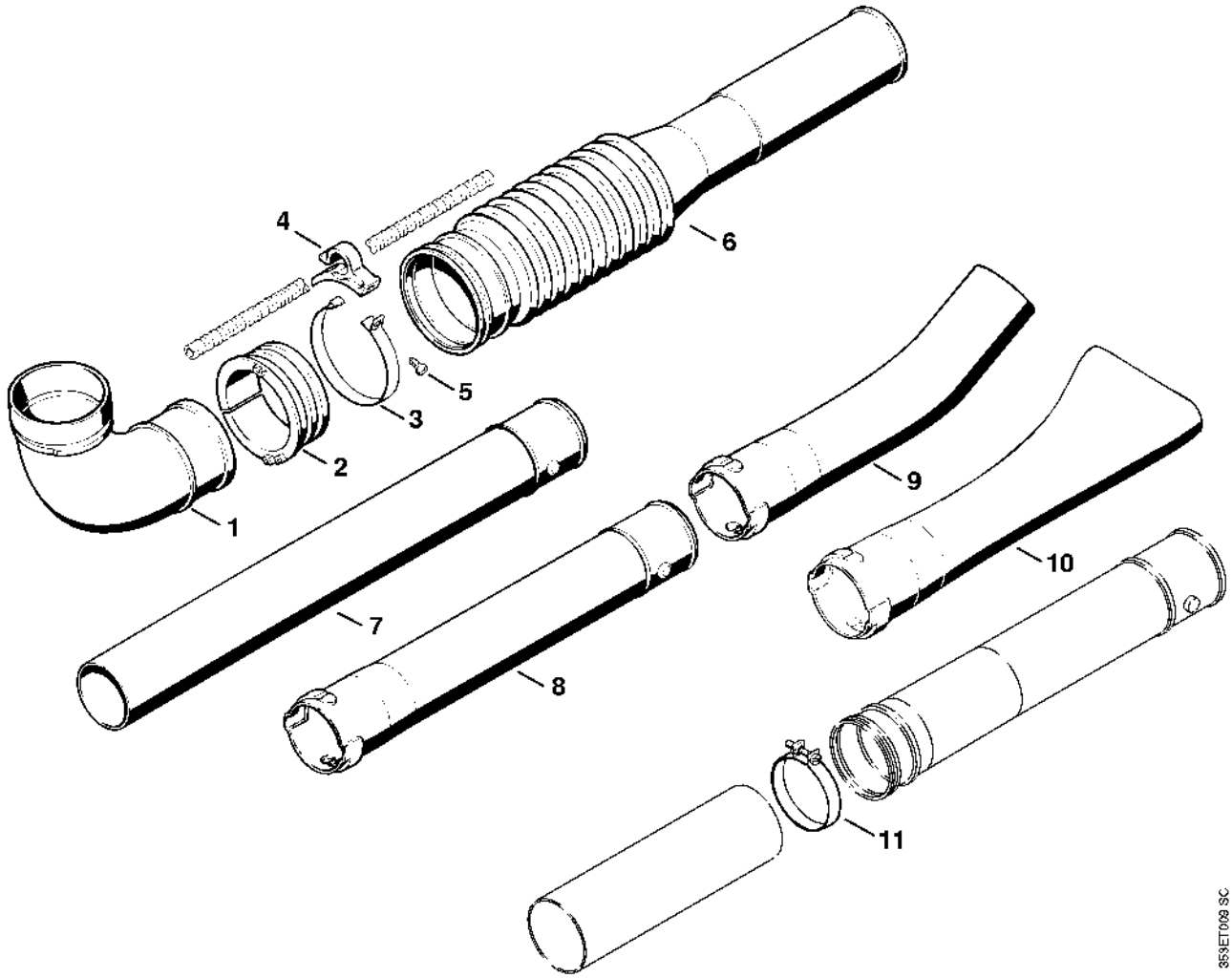

Poignée de commande

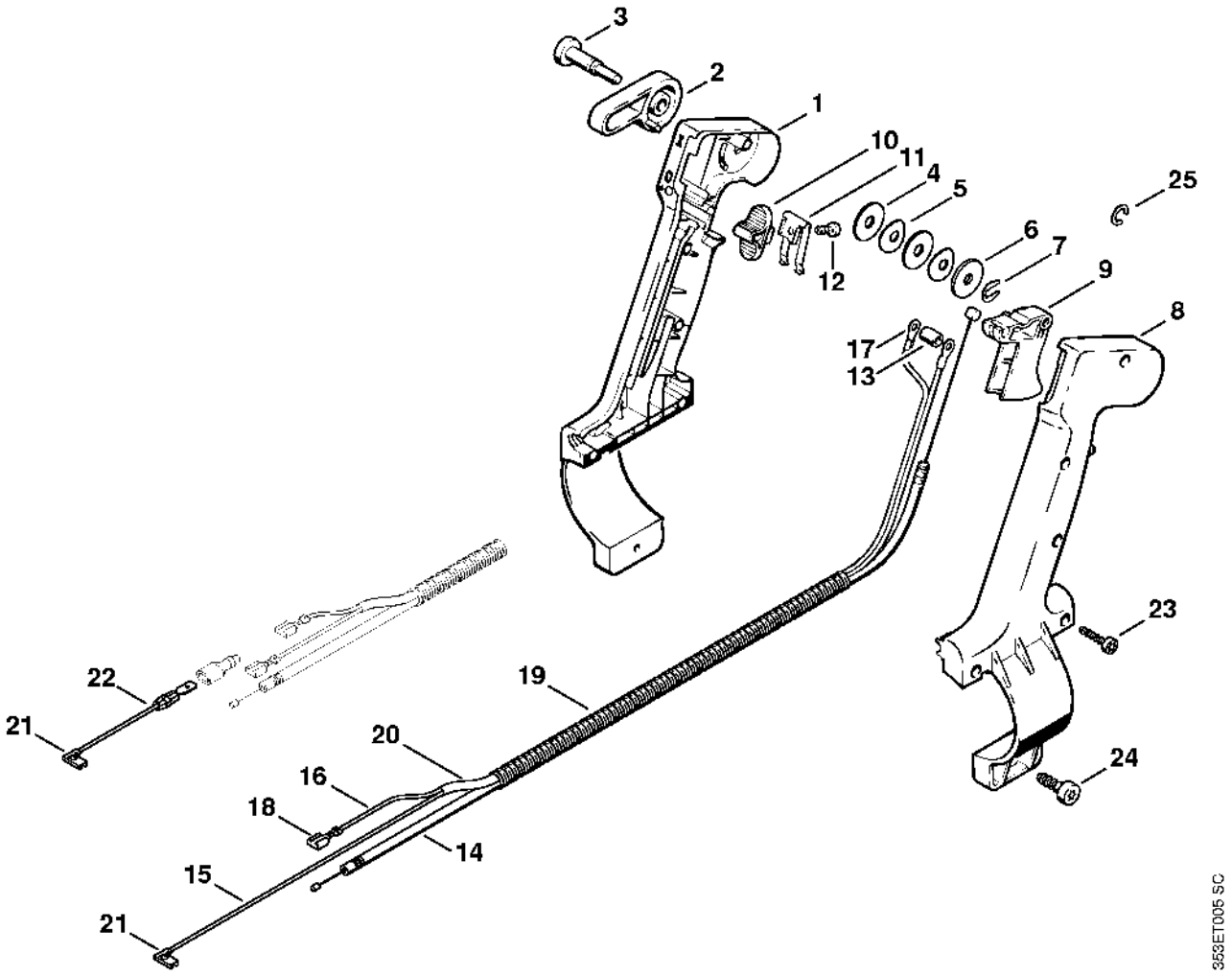

Dispositif d'aspiration

