Stihl

BR 200

Rozkres je dokumentace výrobce (© příslušný výrobce) a slouží k identifikaci dílů. Pro výběr dílu se vždy řiďte katalogovým číslem.

Carter, Cylindre

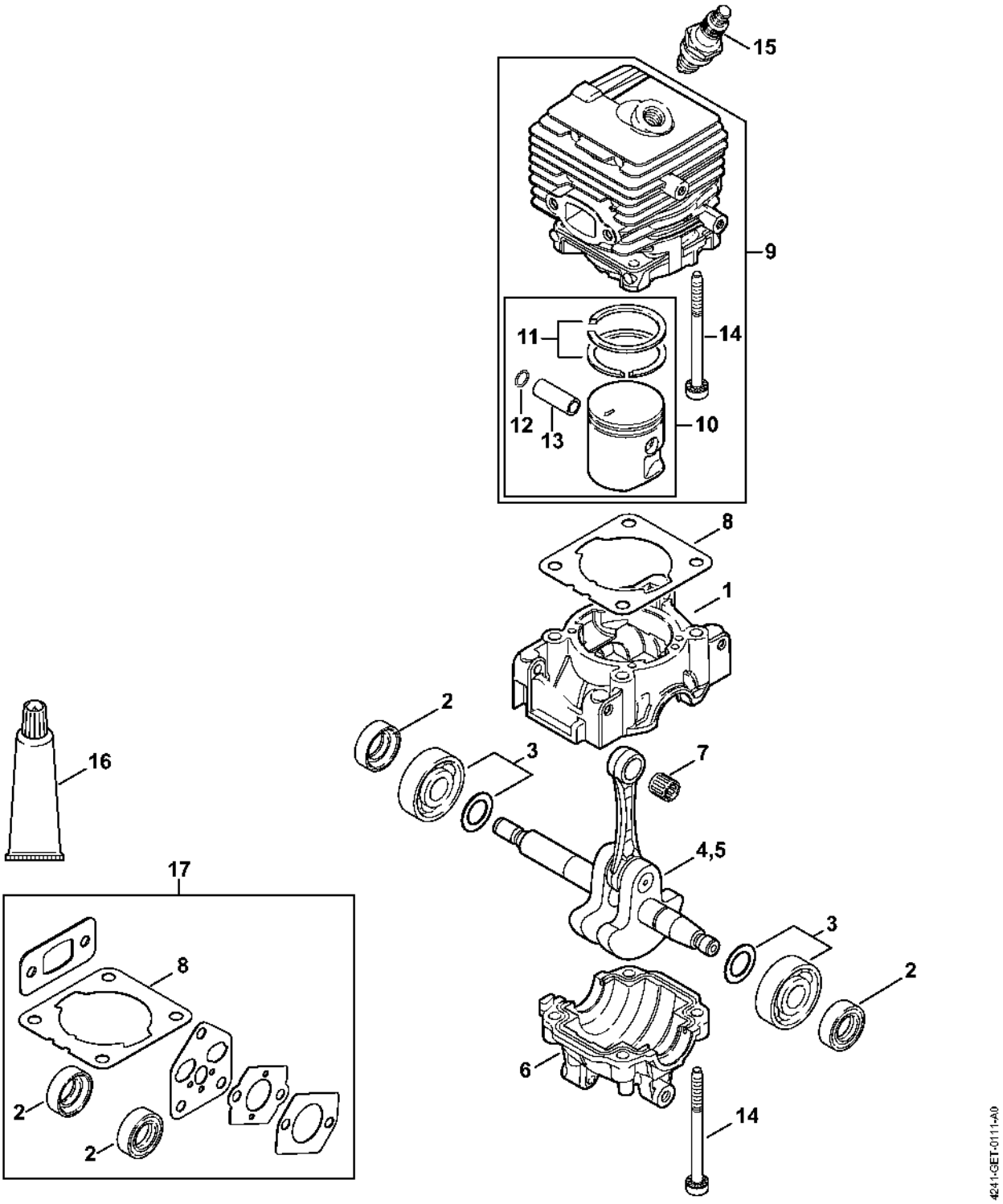

Dispositif d'allumage, Silencieux

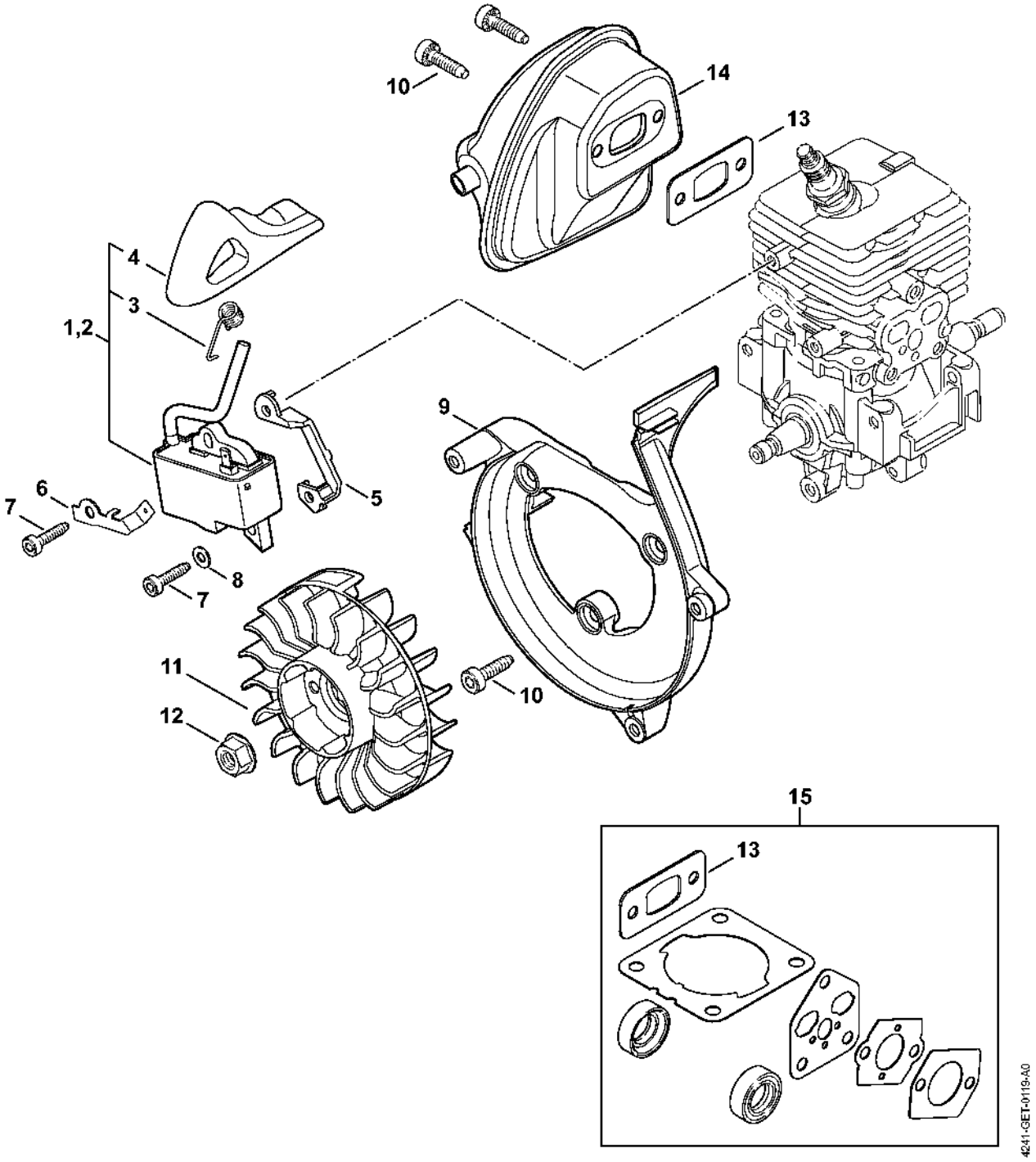

Filtre à air, Bride intermédiaire

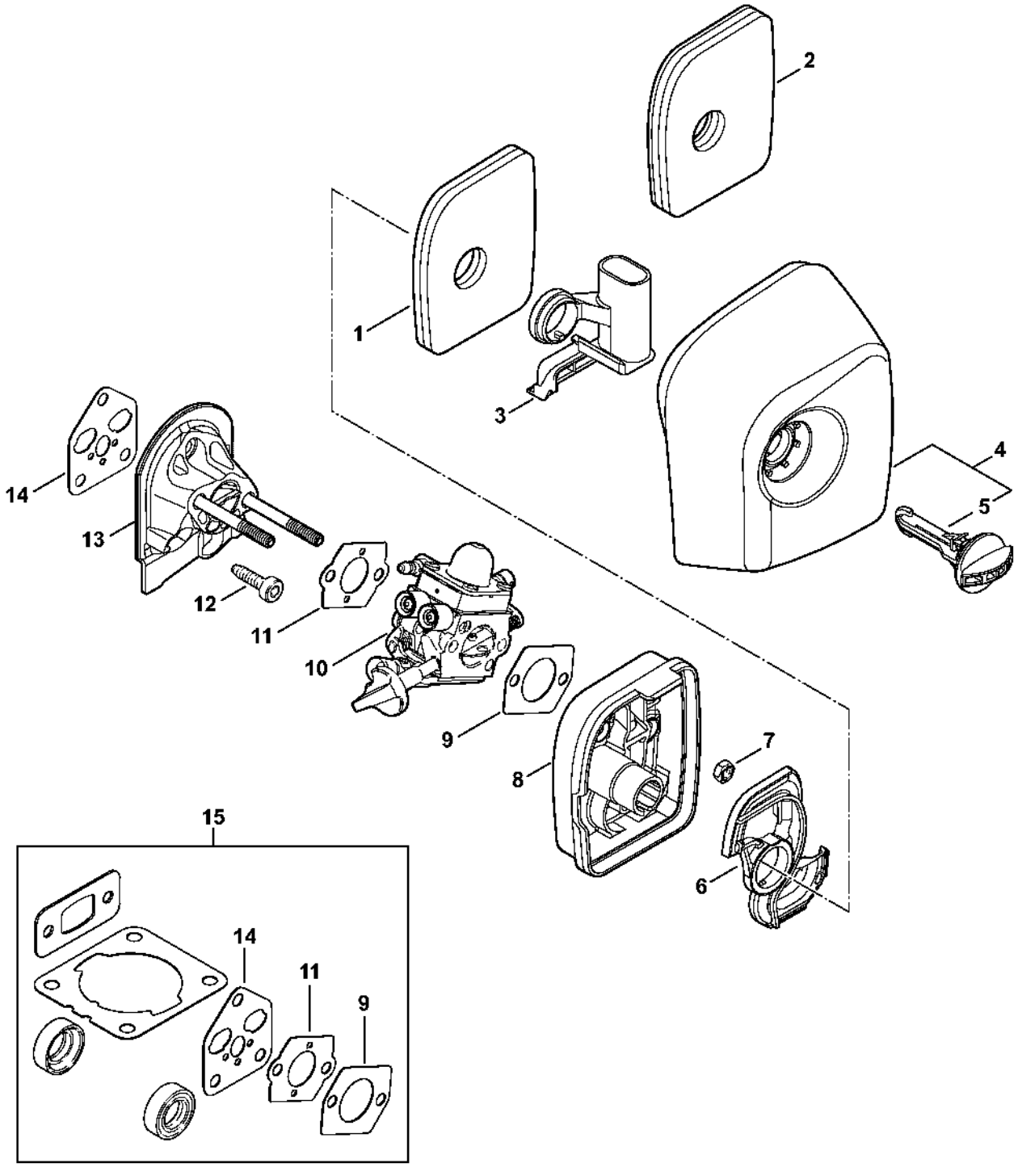

Carburateur 4241/25

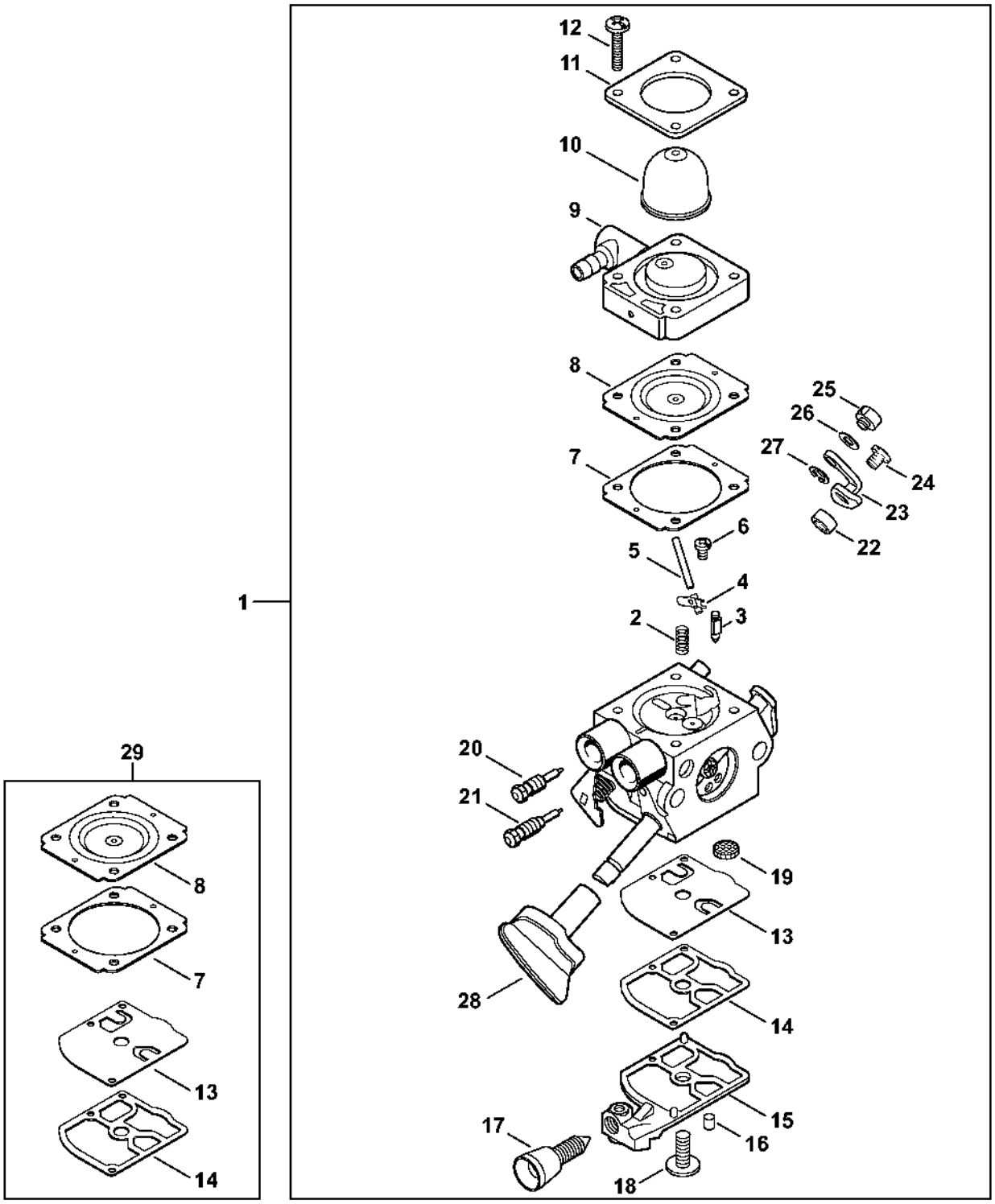

Carburateur 4241/19 (037.2018)

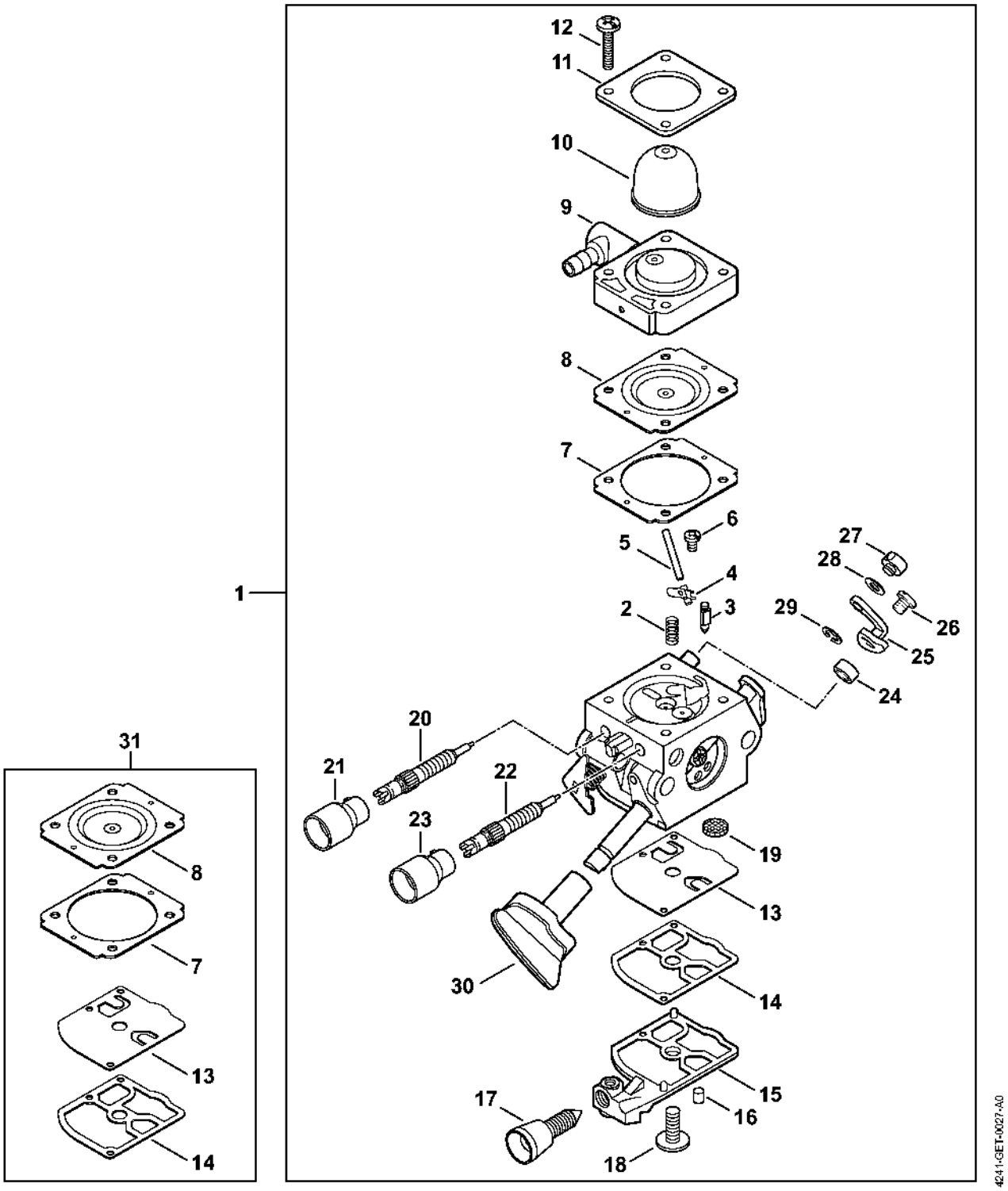

Dispositif de lancement

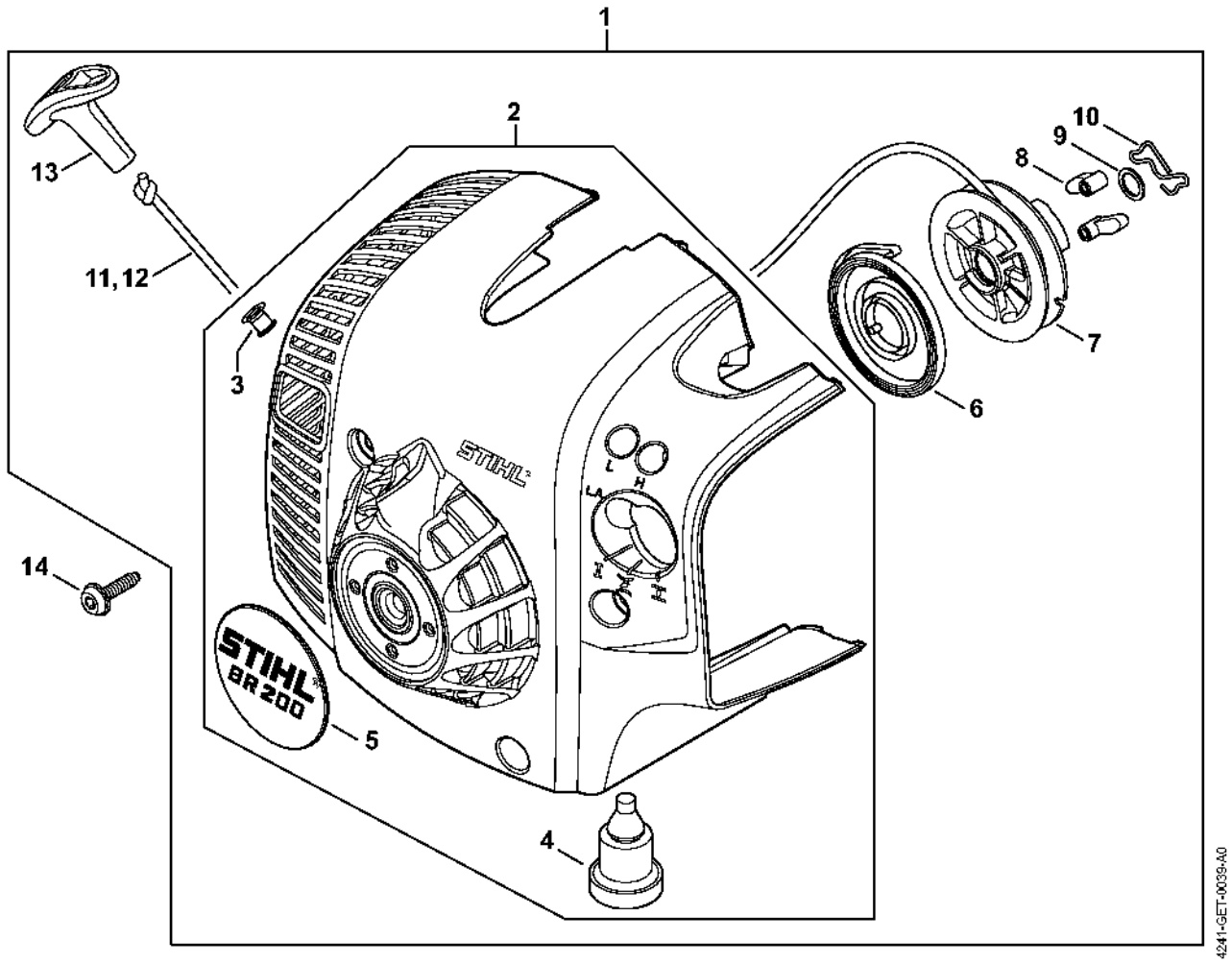

Carter de turbine, Turbine

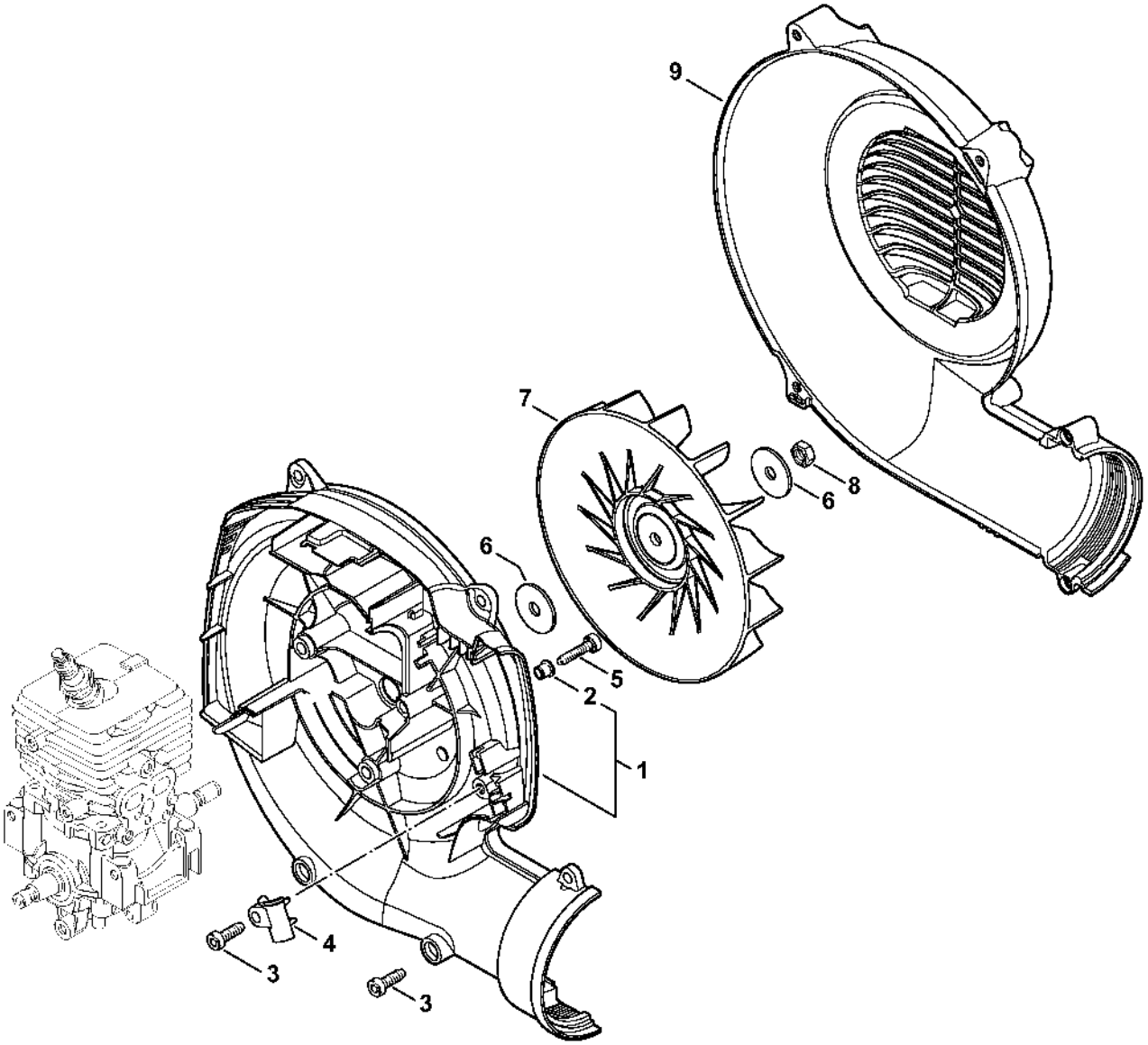

4241-GET-0029-A0

Réservoir d'essence, Plaque dorsale

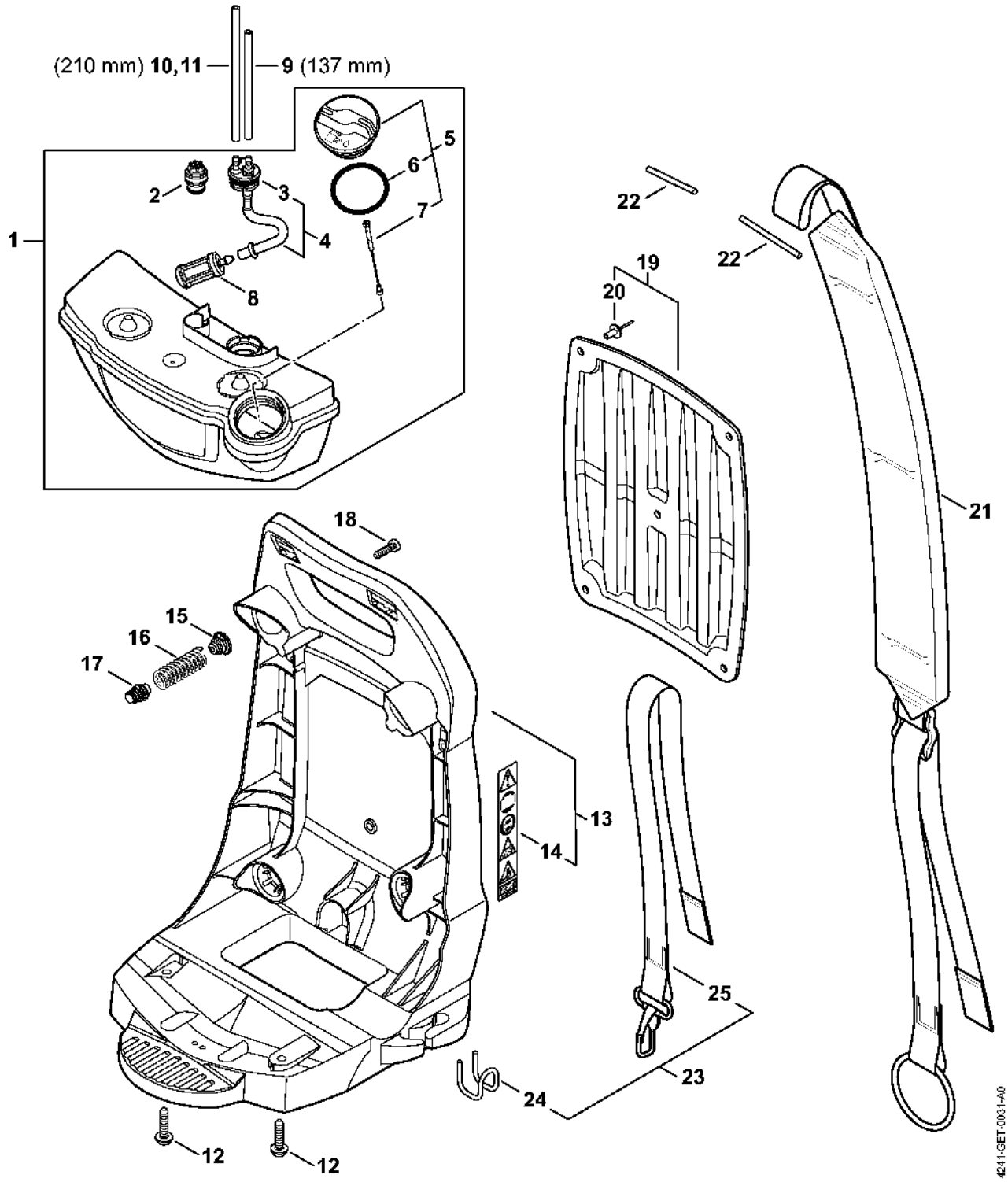

Tube à soufflet, Tube de soufflage

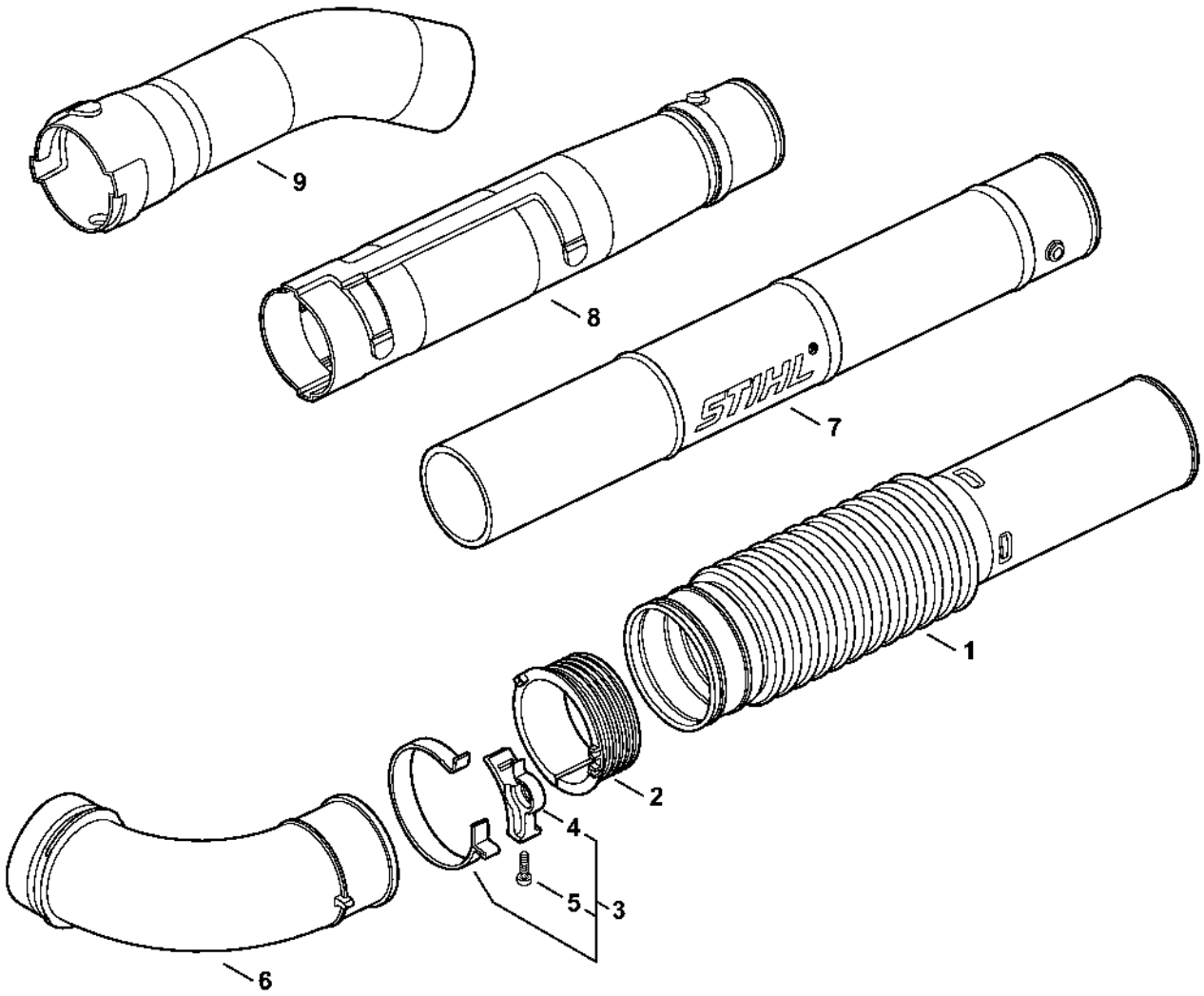

4241-GET-0033-A0

Poignée de commande

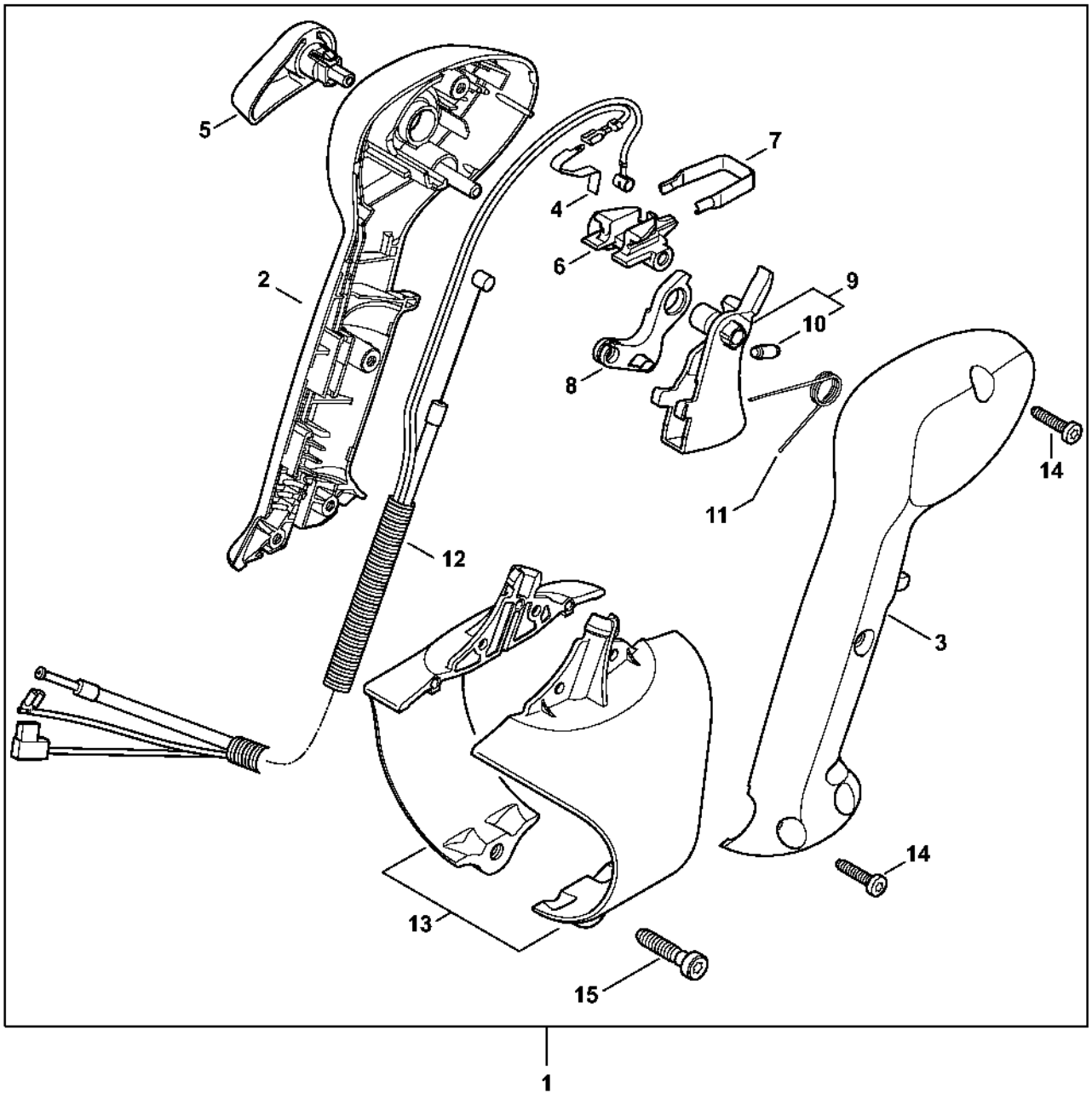

Poignée de commande

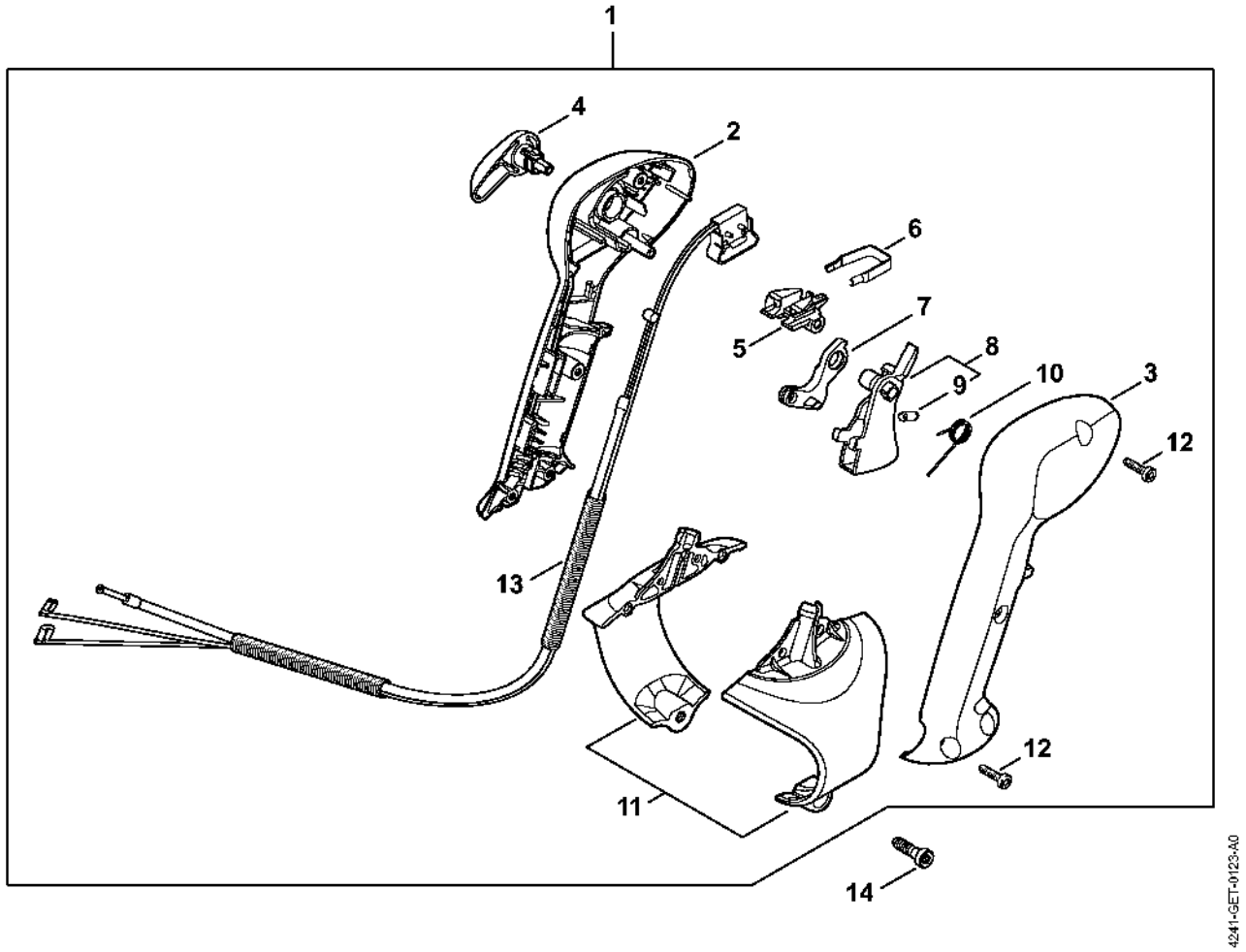

Poignée de commande

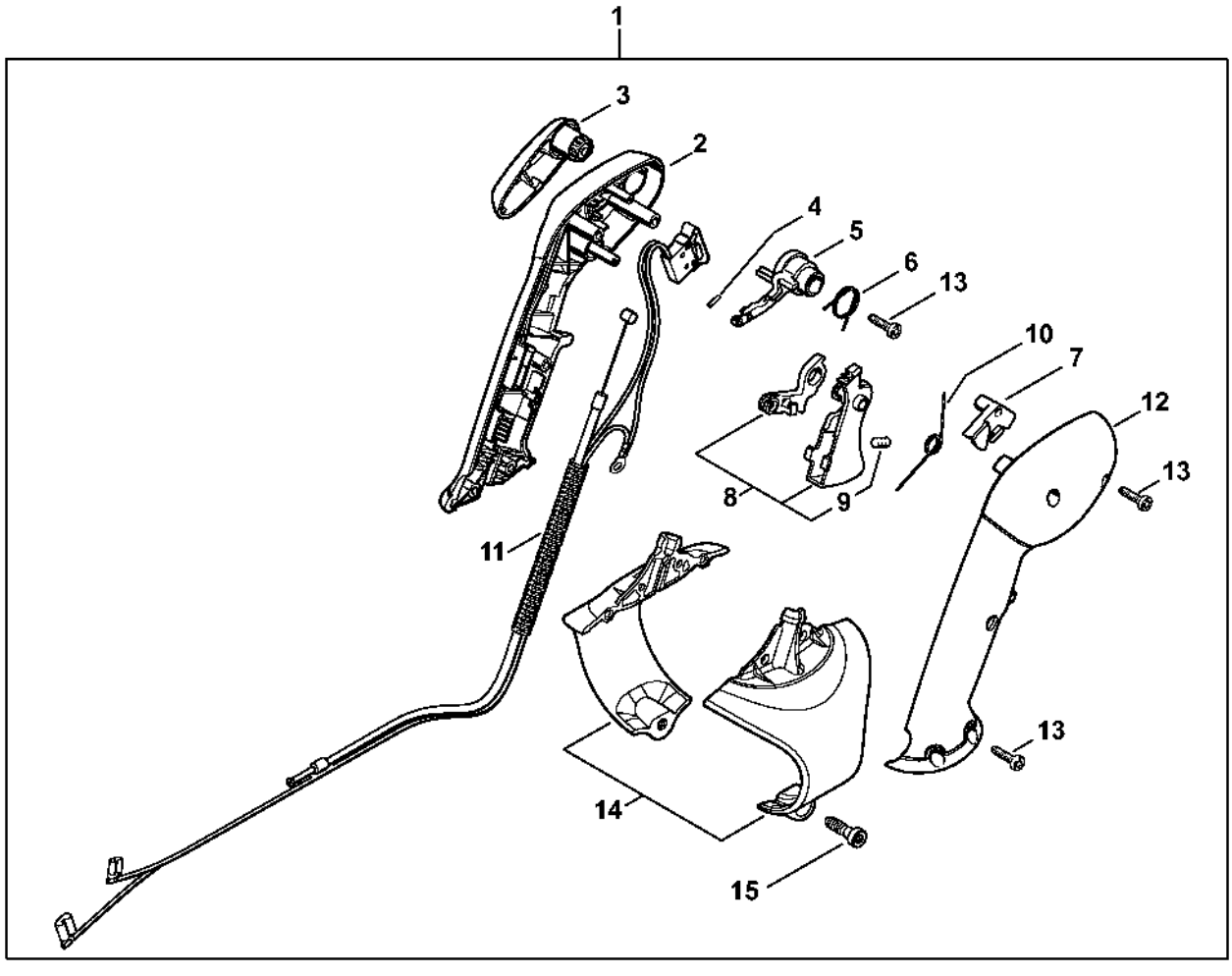

Numéro de machine

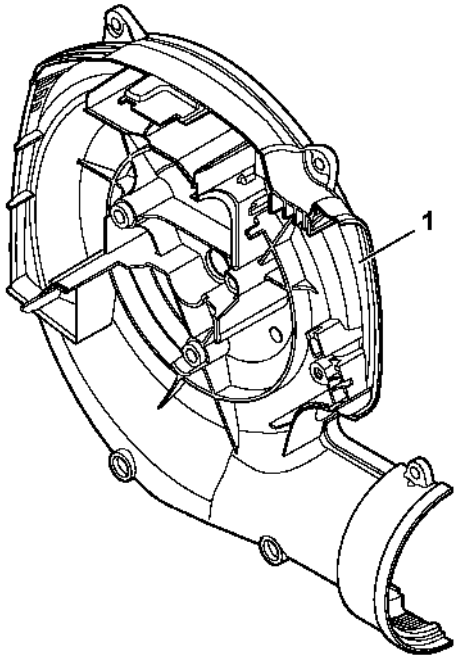

4241-GET-0036-A0