Stihl

BGE 81

Rozkres je dokumentace výrobce (© příslušný výrobce) a slouží k identifikaci dílů. Pro výběr dílu se vždy řiďte katalogovým číslem.

BGE 81: Moteur électrique, Carter de turbine

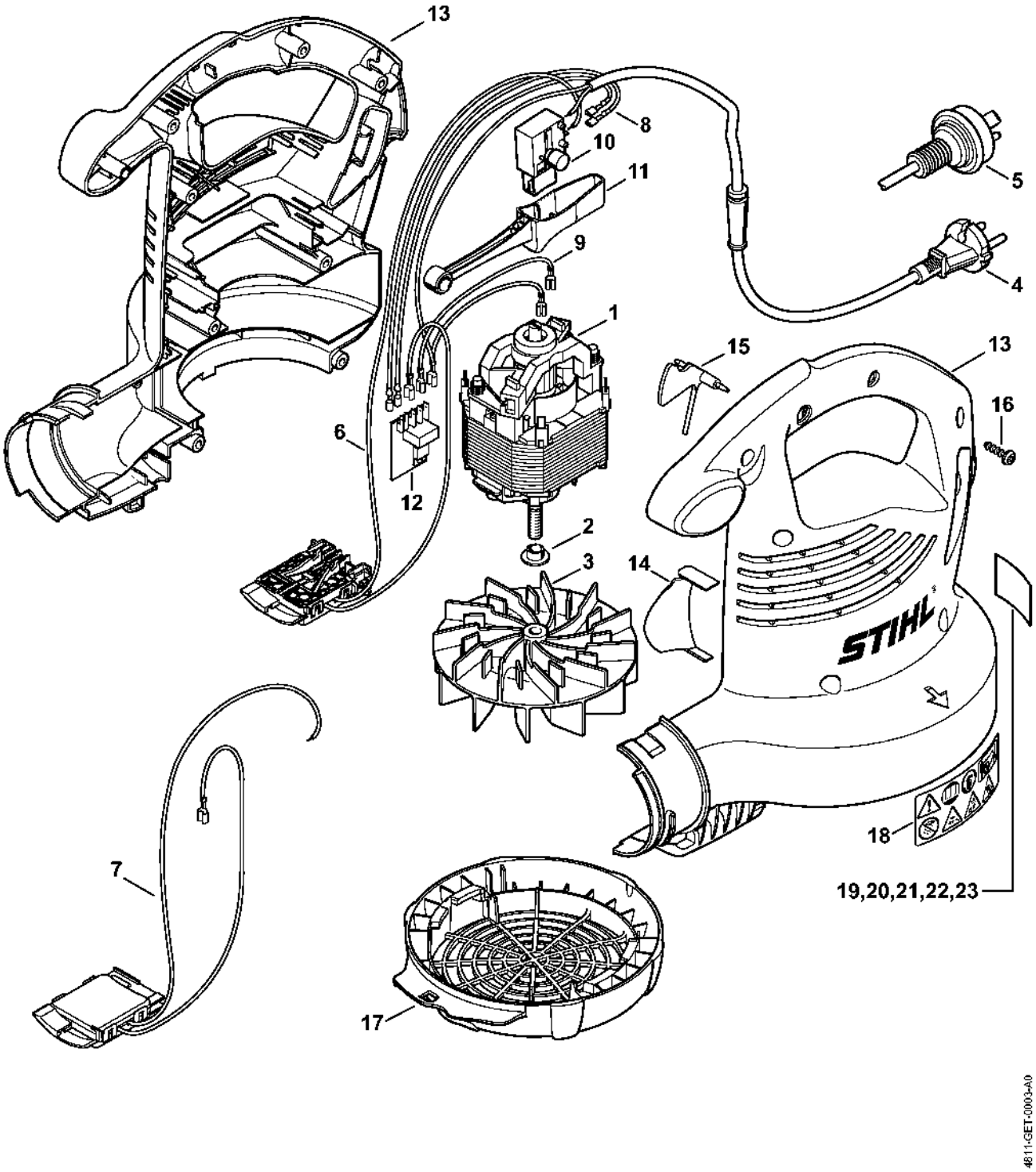

Buse, Dispositif d'aspiration

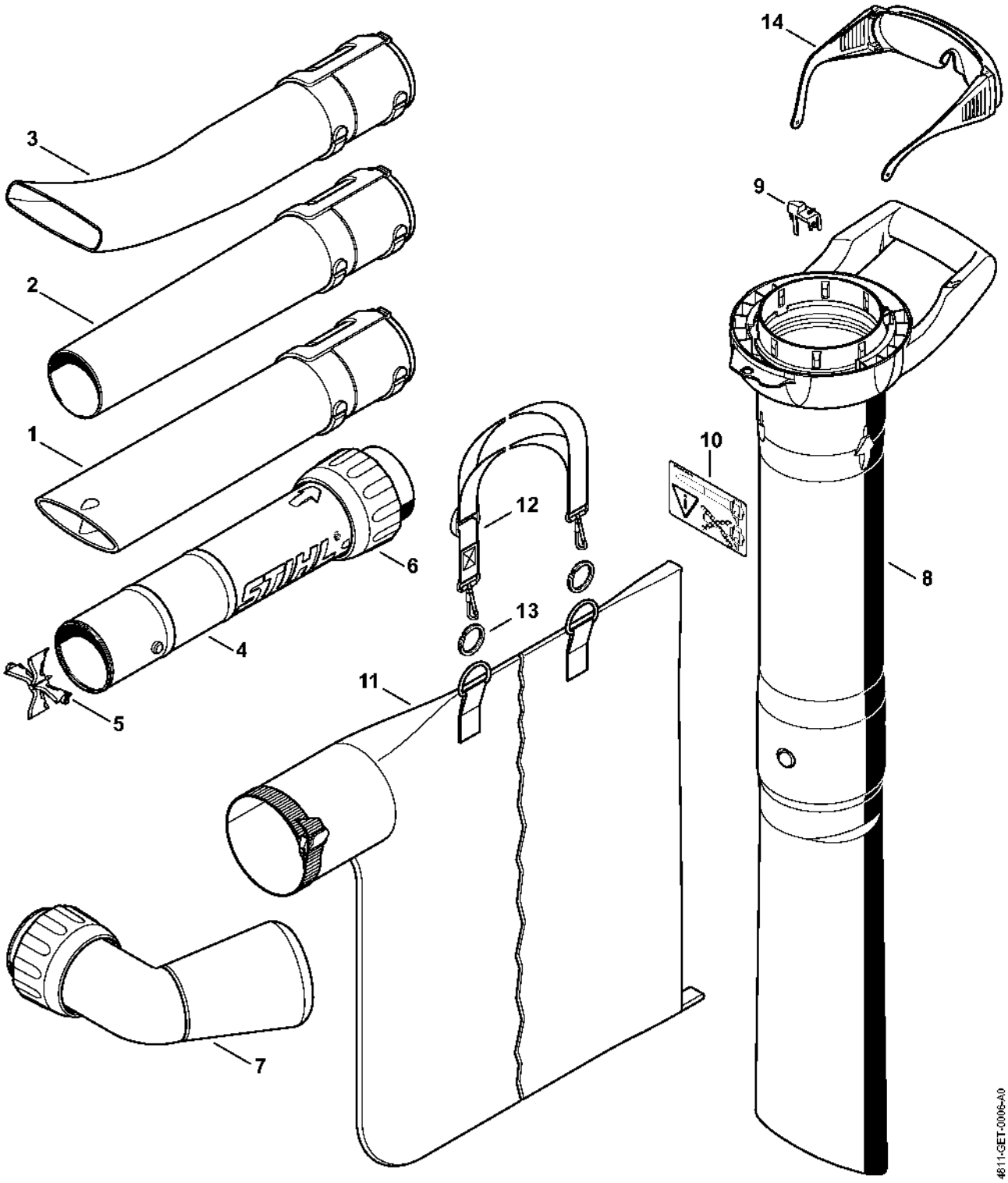

Nettoyeur de gouttières

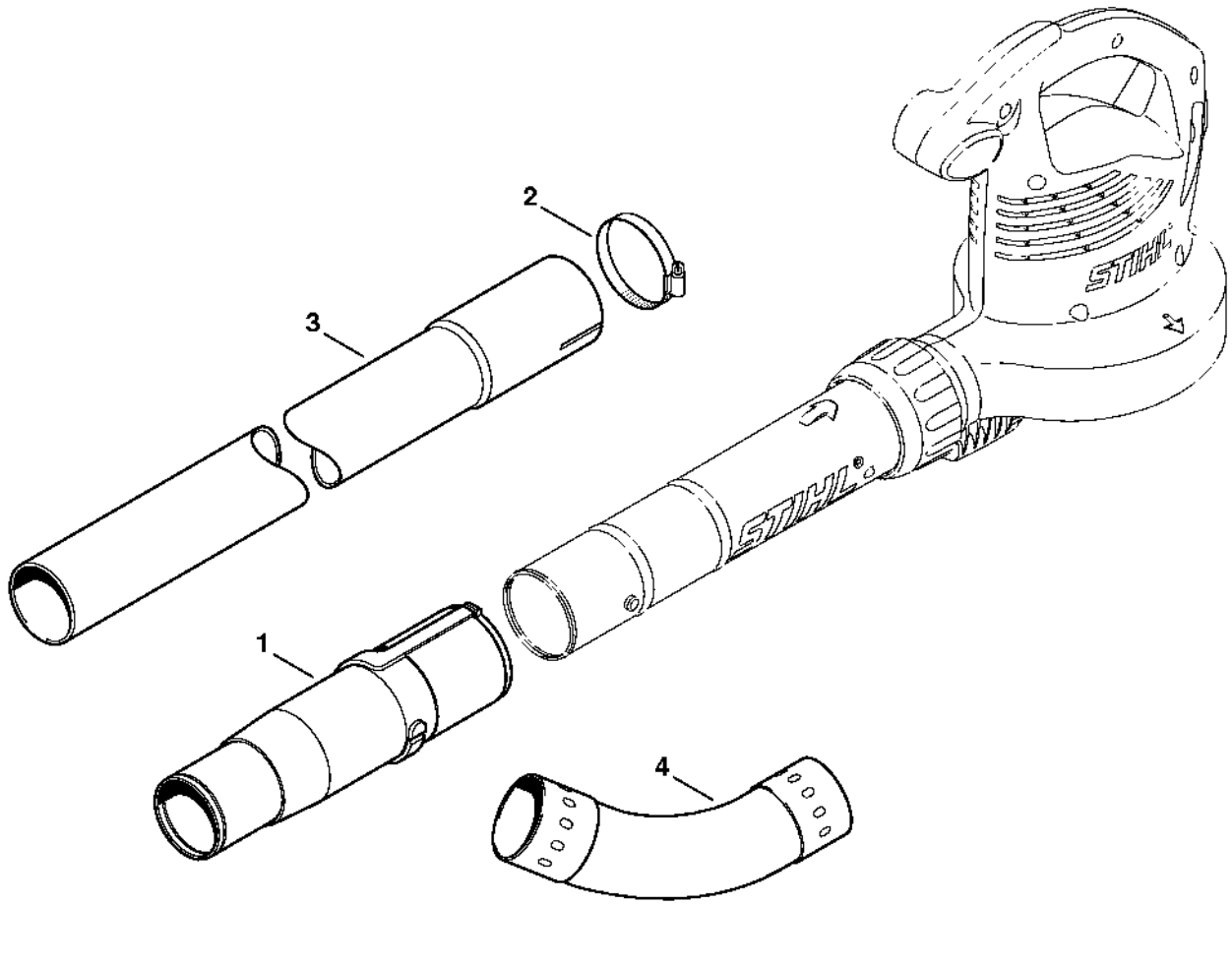

Numéro de machine

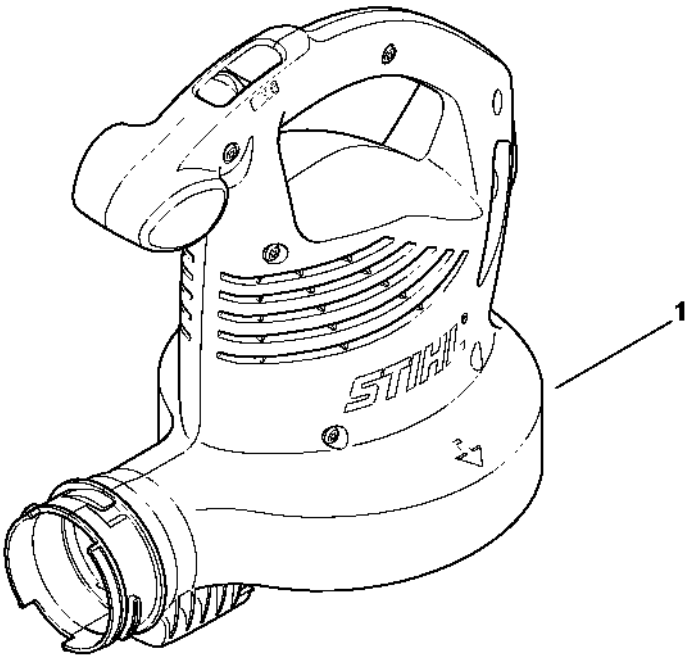

287ET003 SC