Stihl

BGA 100

Rozkres je dokumentace výrobce (© příslušný výrobce) a slouží k identifikaci dílů. Pro výběr dílu se vždy řiďte katalogovým číslem.

Carter de poignée, Module électronique

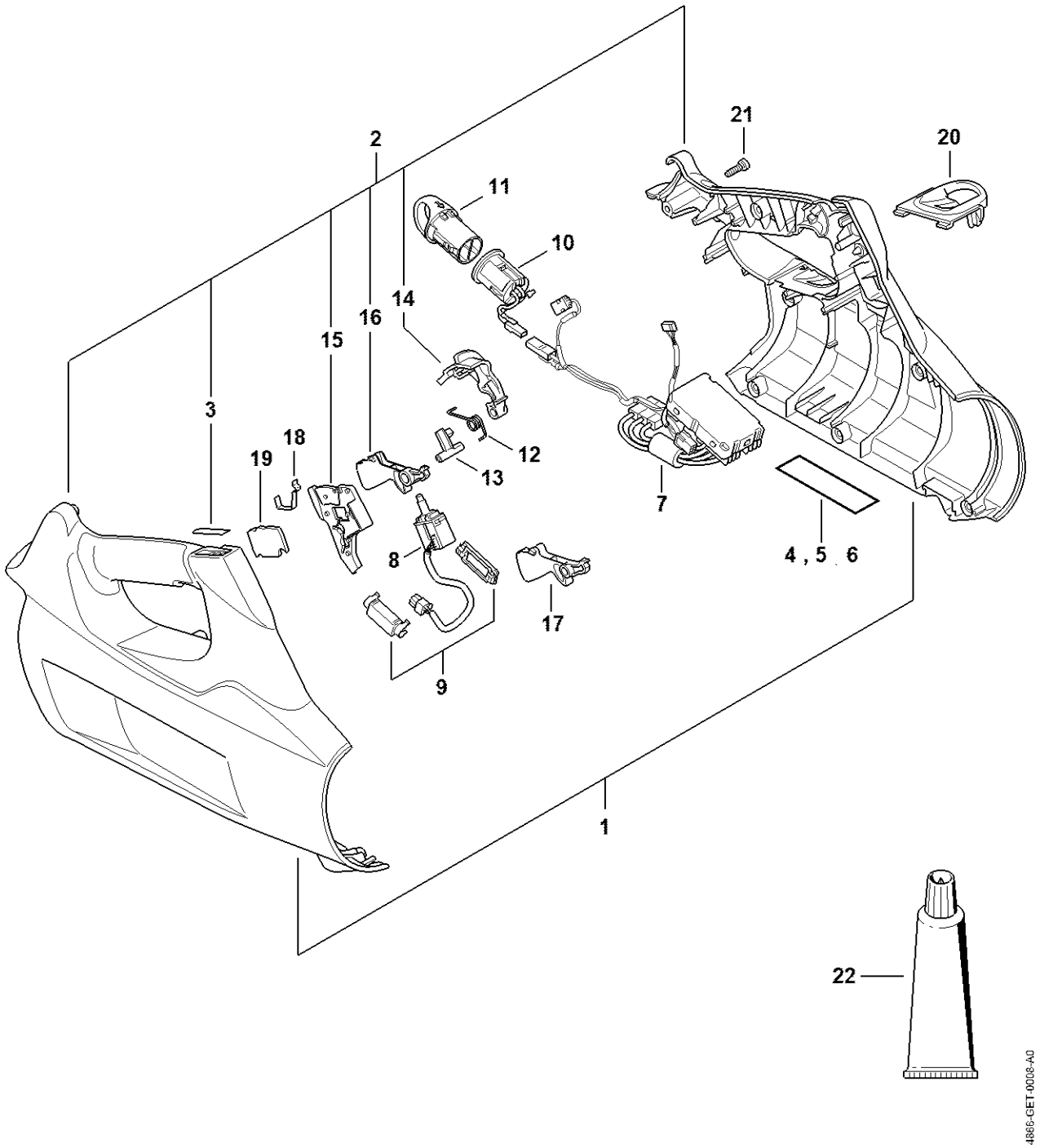

Moteur électrique, turbine

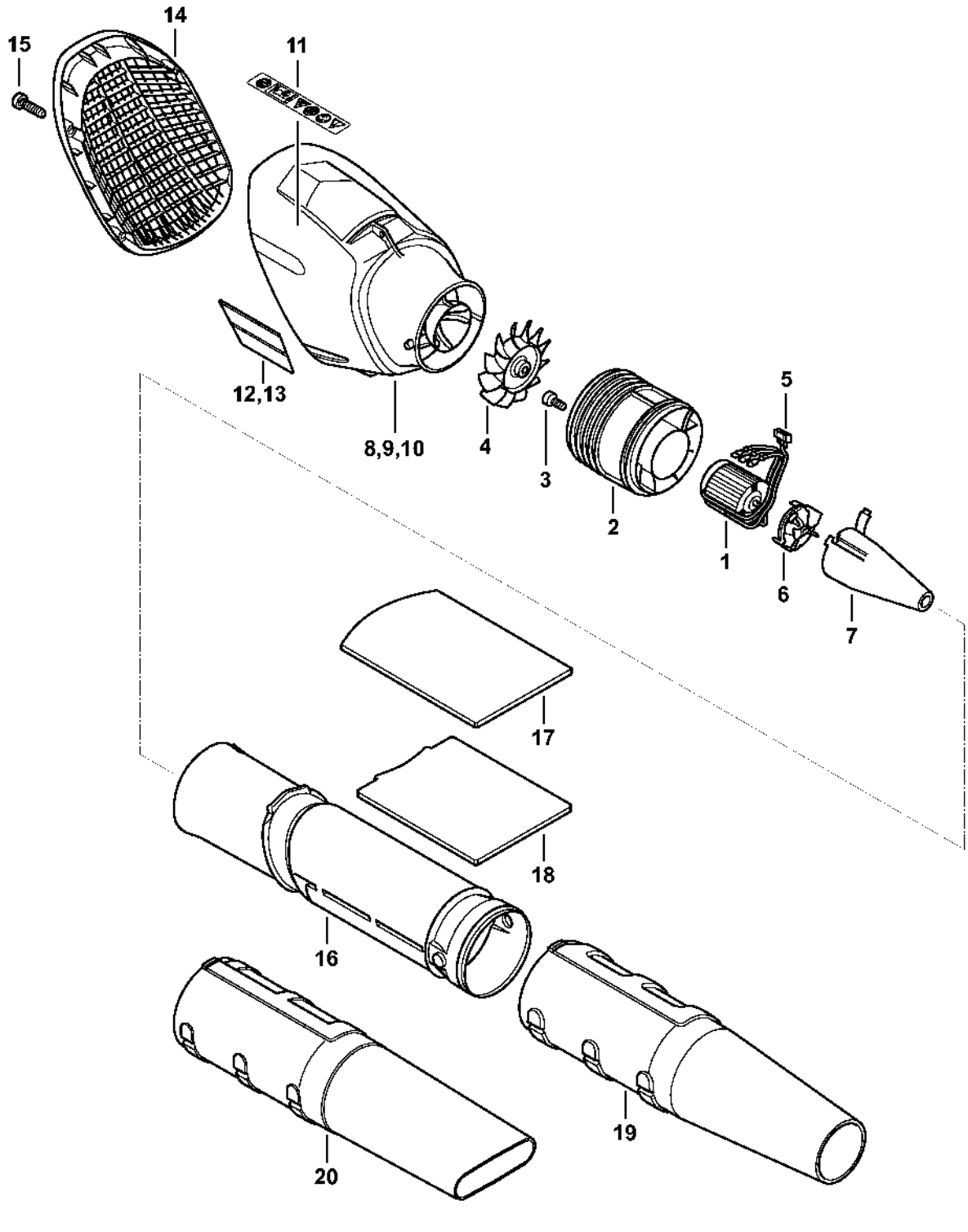

Numéro de machine

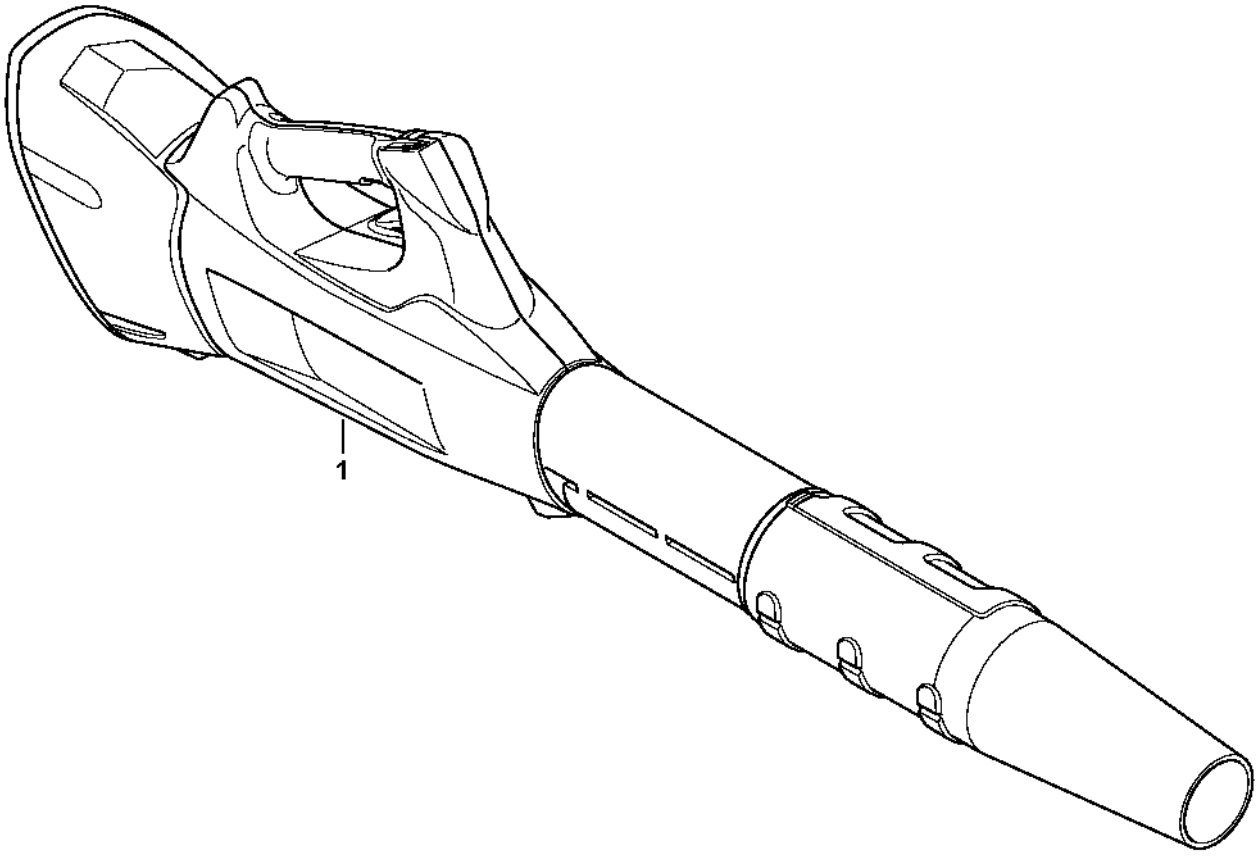

Smart Connector

