Stihl
BG 86

Rozkres je dokumentace výrobce (© příslušný výrobce) a slouží k identifikaci dílů. Pro výběr dílu se vždy řiďte katalogovým číslem.

Carter, Cylindre

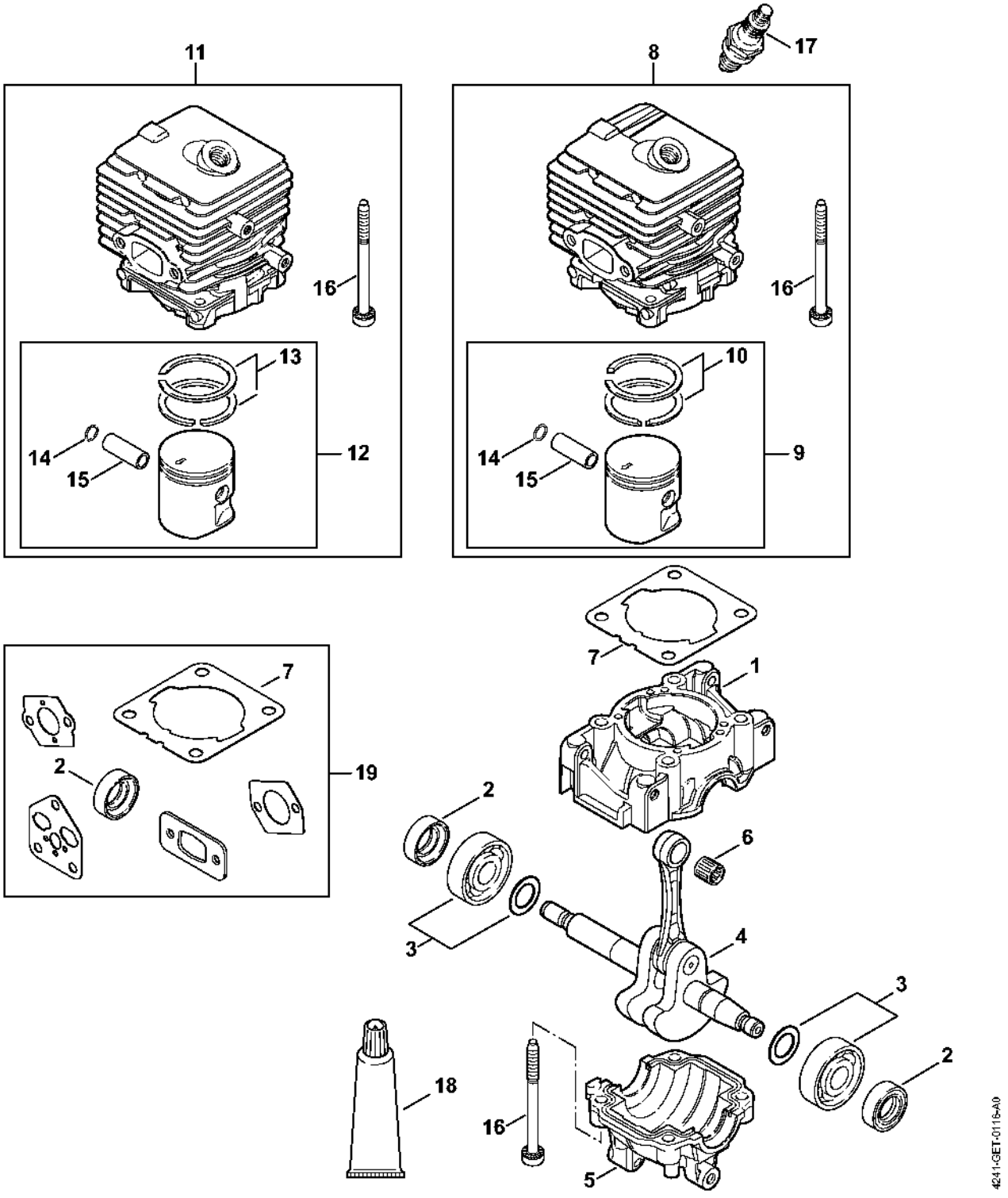

Dispositif d'allumage, Silencieux BG 86, BG 86 C-E

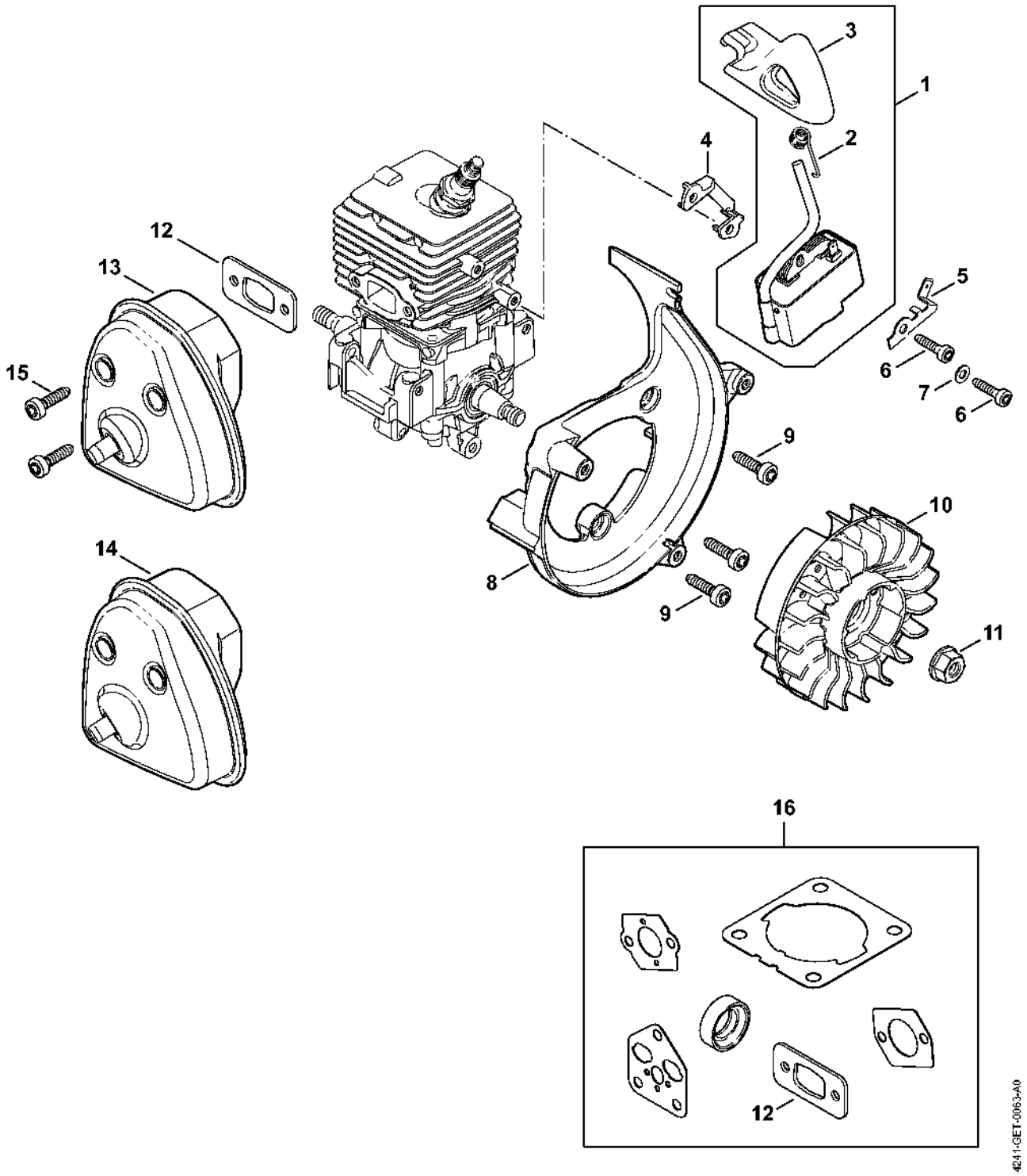

Filtre à air, Bride intermédiaire BG 86, BG 86 C-E, BG 86 C-E Z, BG 86-Z

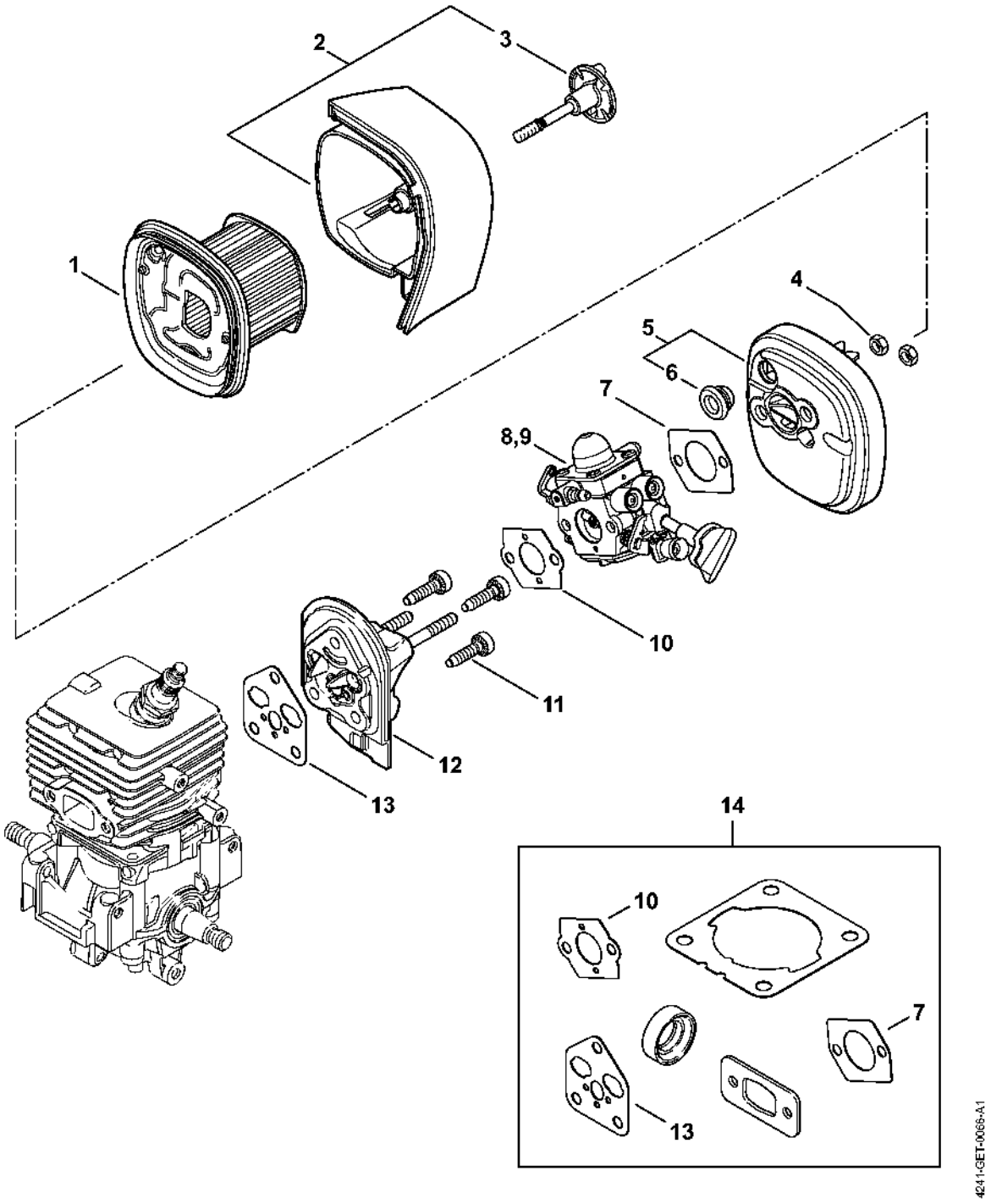

Filtre à air (12.2012) BG 86, BG 86 C-E, BG 86 C-E Z, BG 86-Z

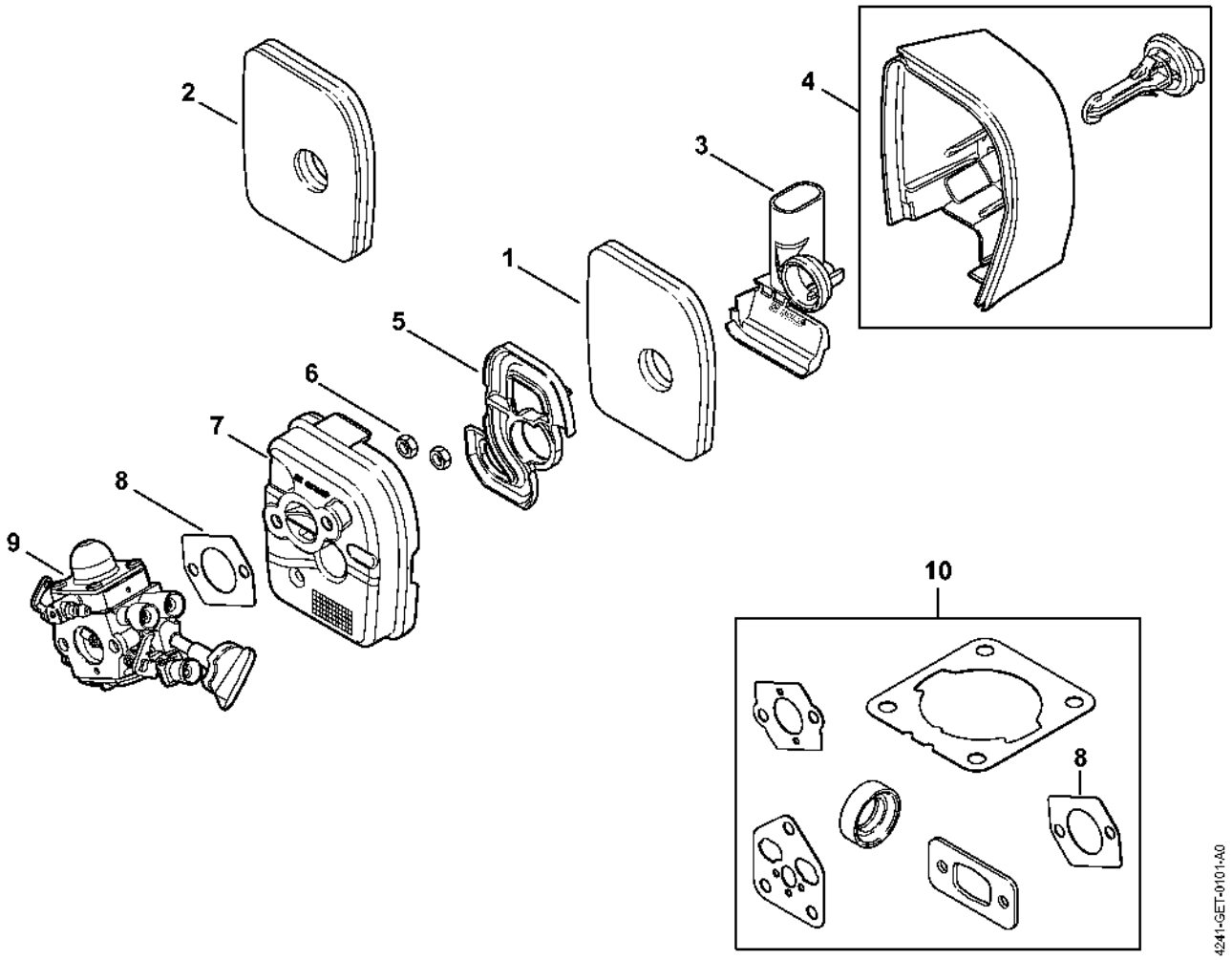

Dispositif de lancement

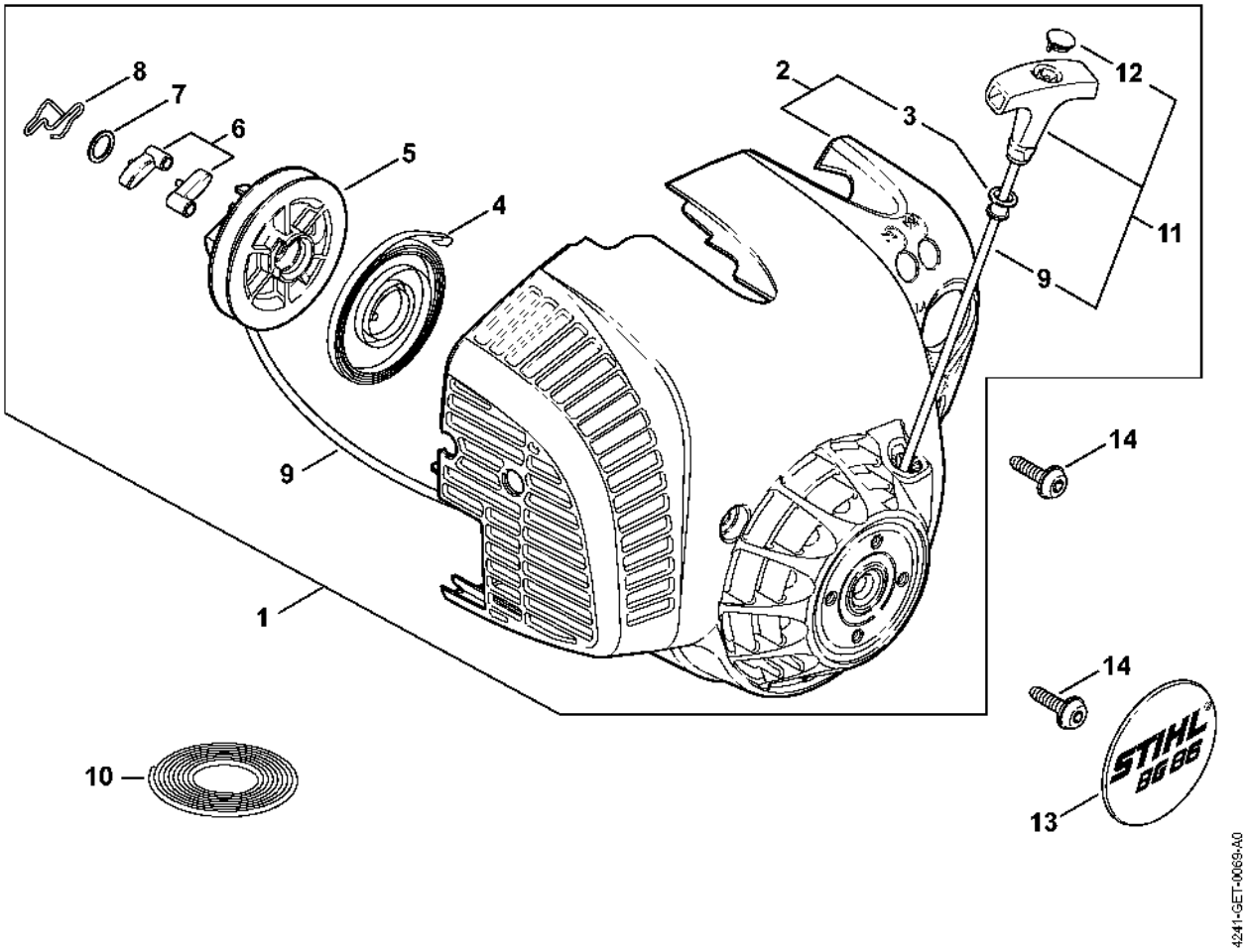

Carburateur 4241/23

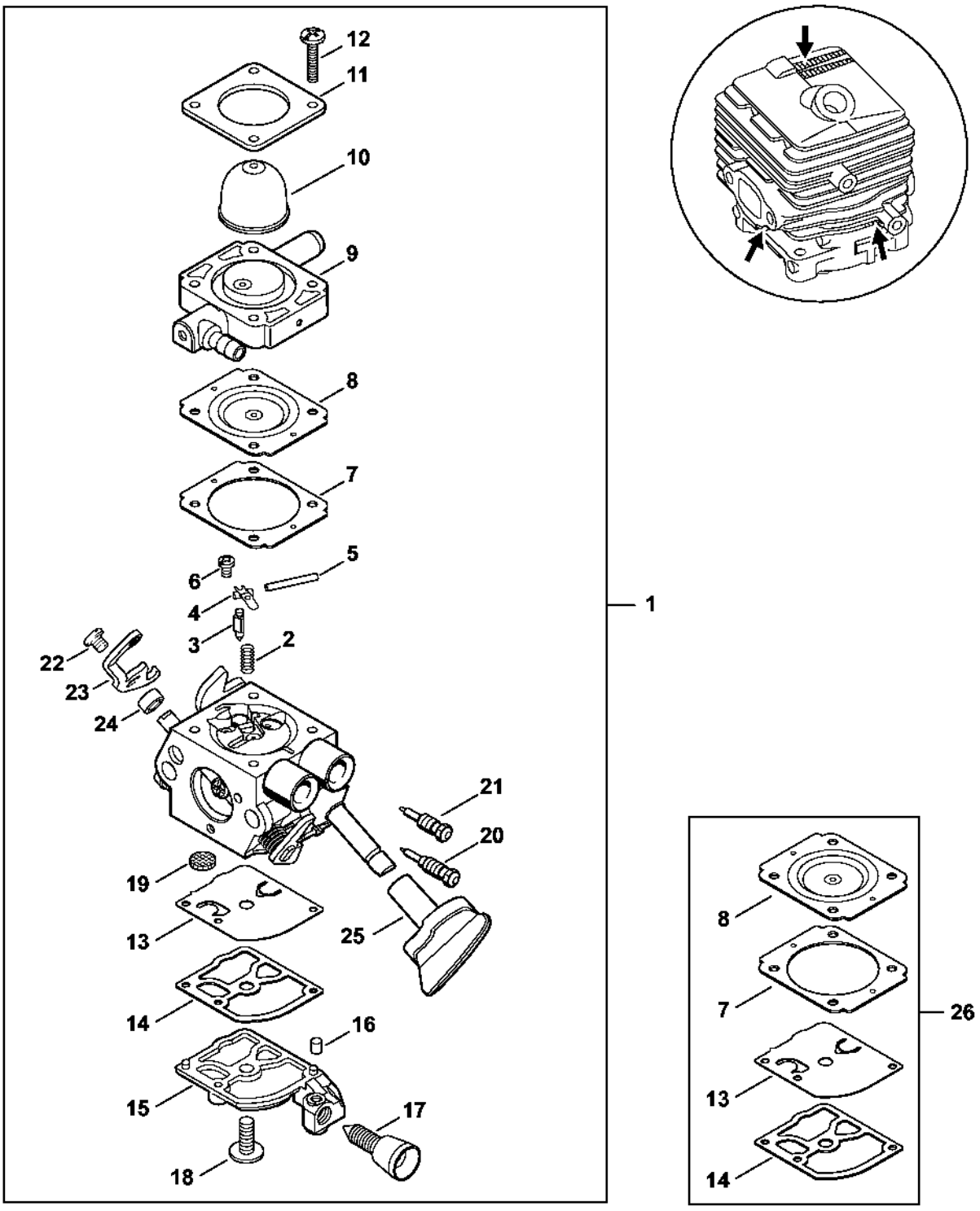

Carburateur C1M-S261 (037.2018)

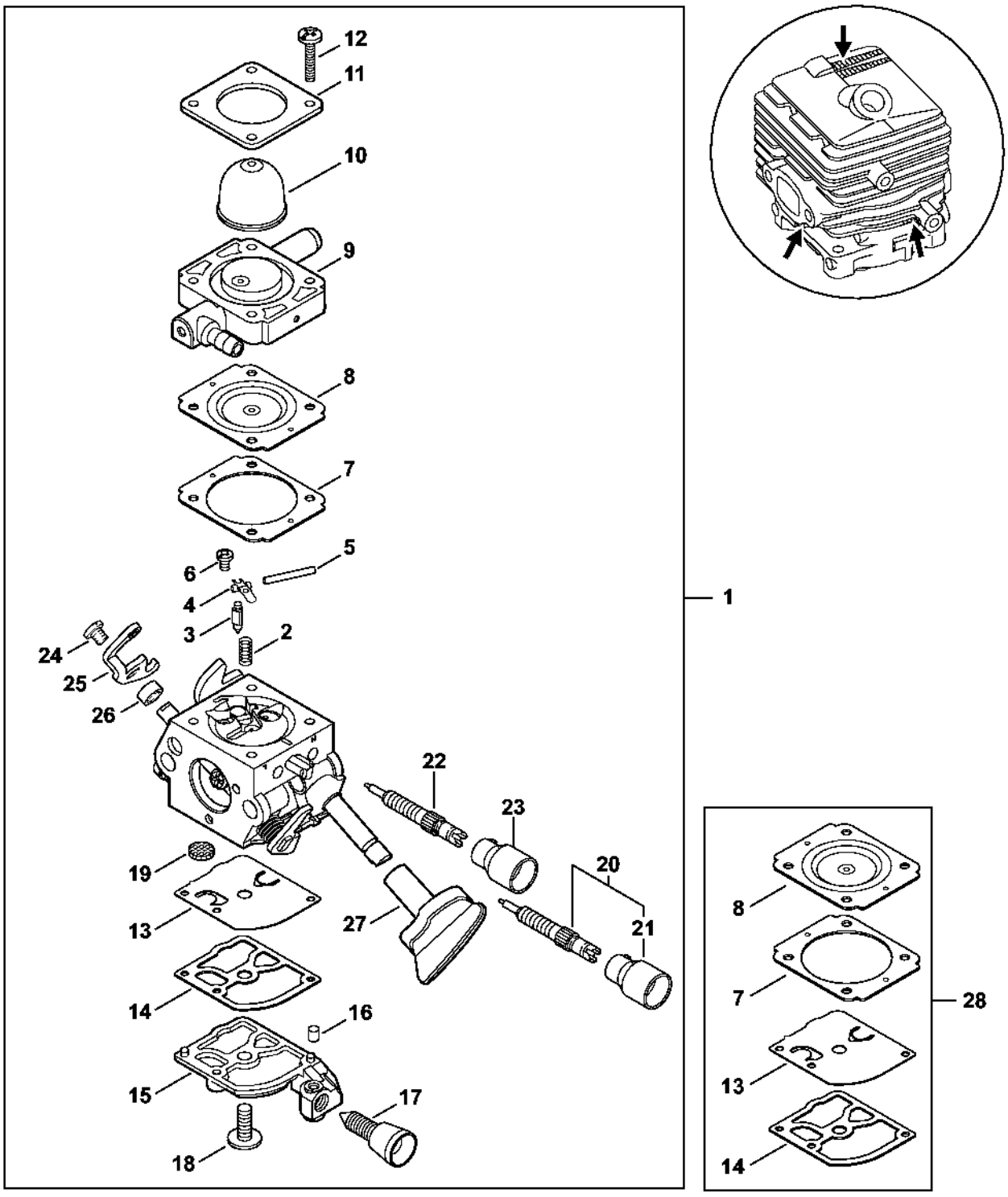

Carburateur C1M-S228, C1M-S203, C1M-S141

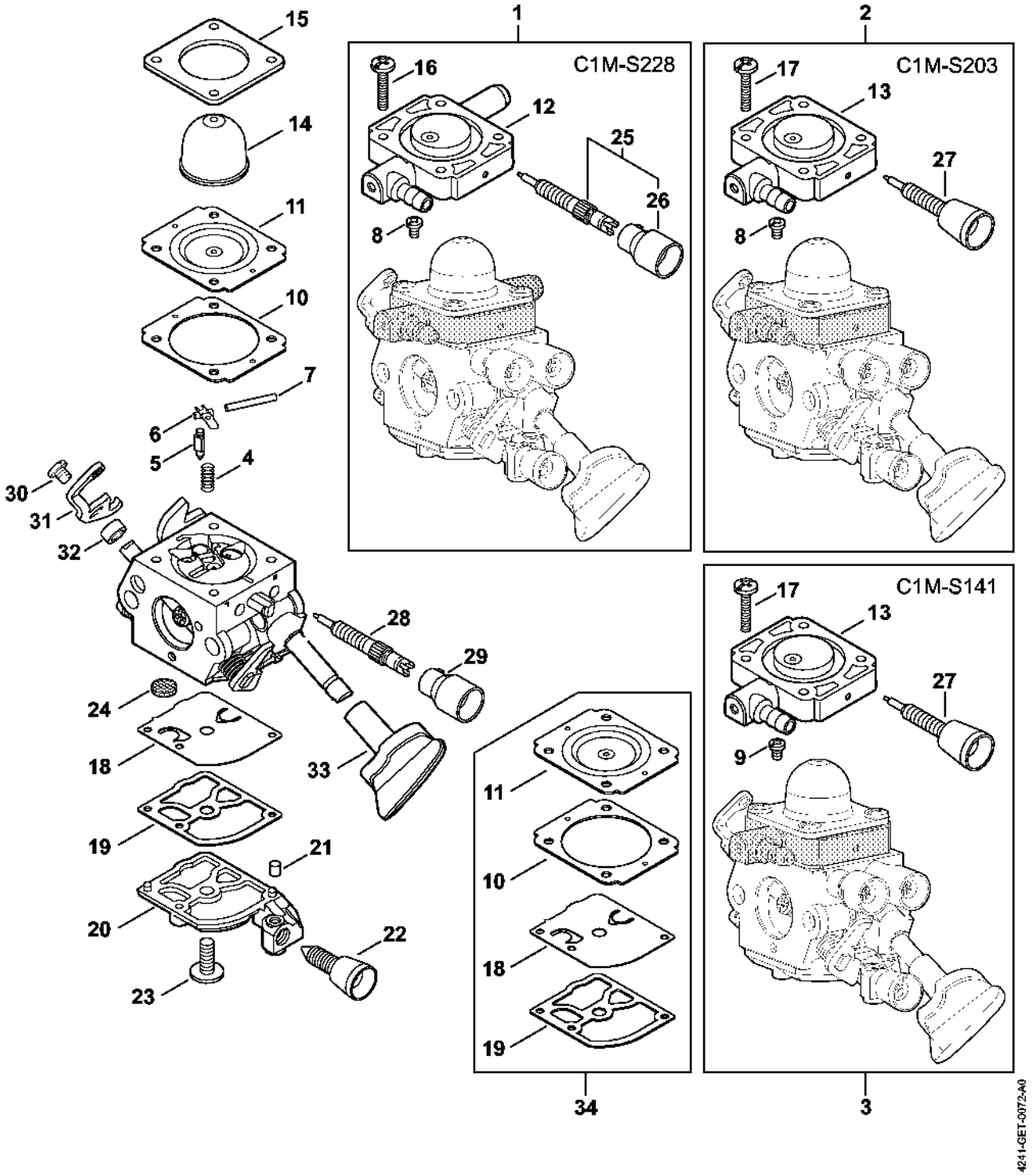

Carter de turbine extérieur, Turbine

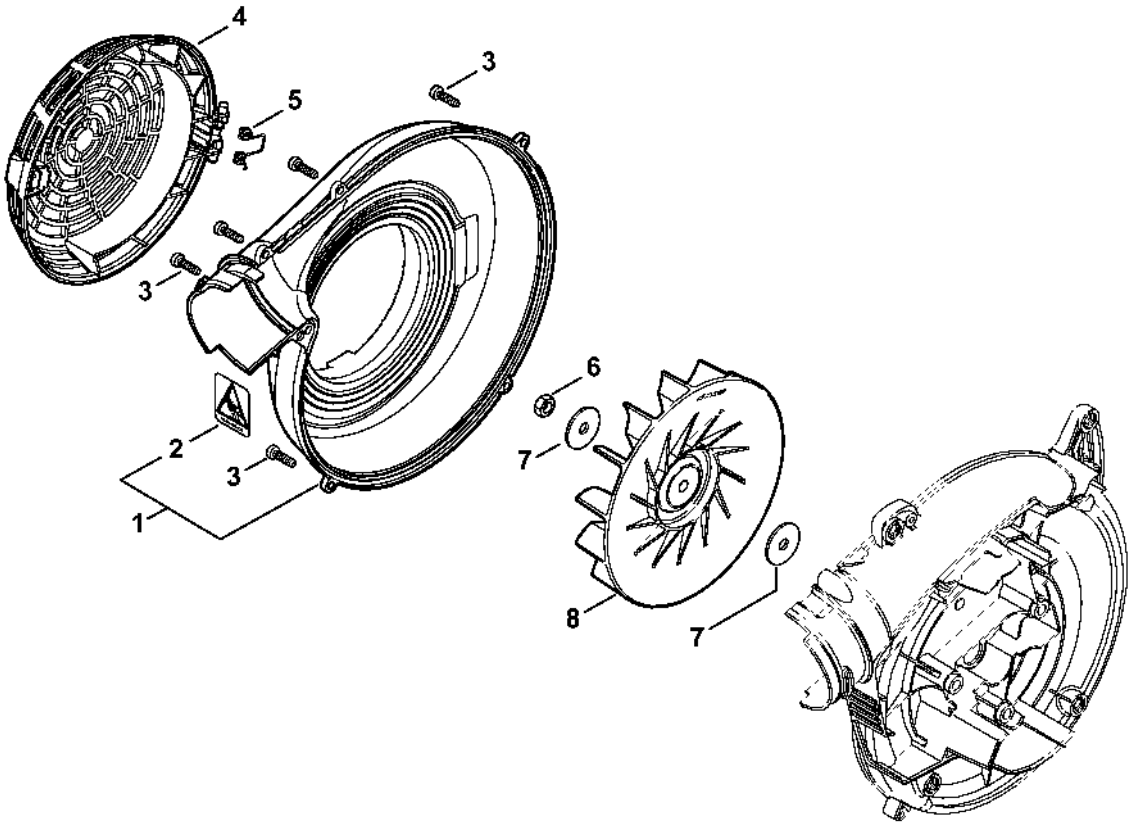

Carter de turbine intérieur

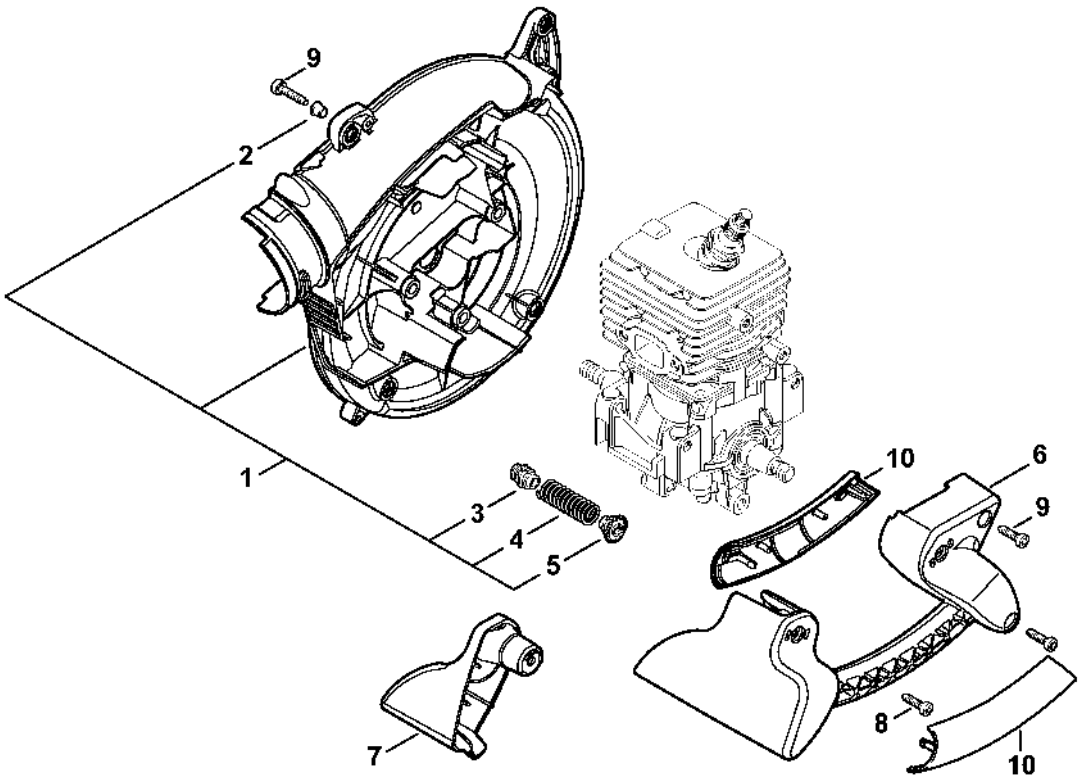

Cadre de poignée

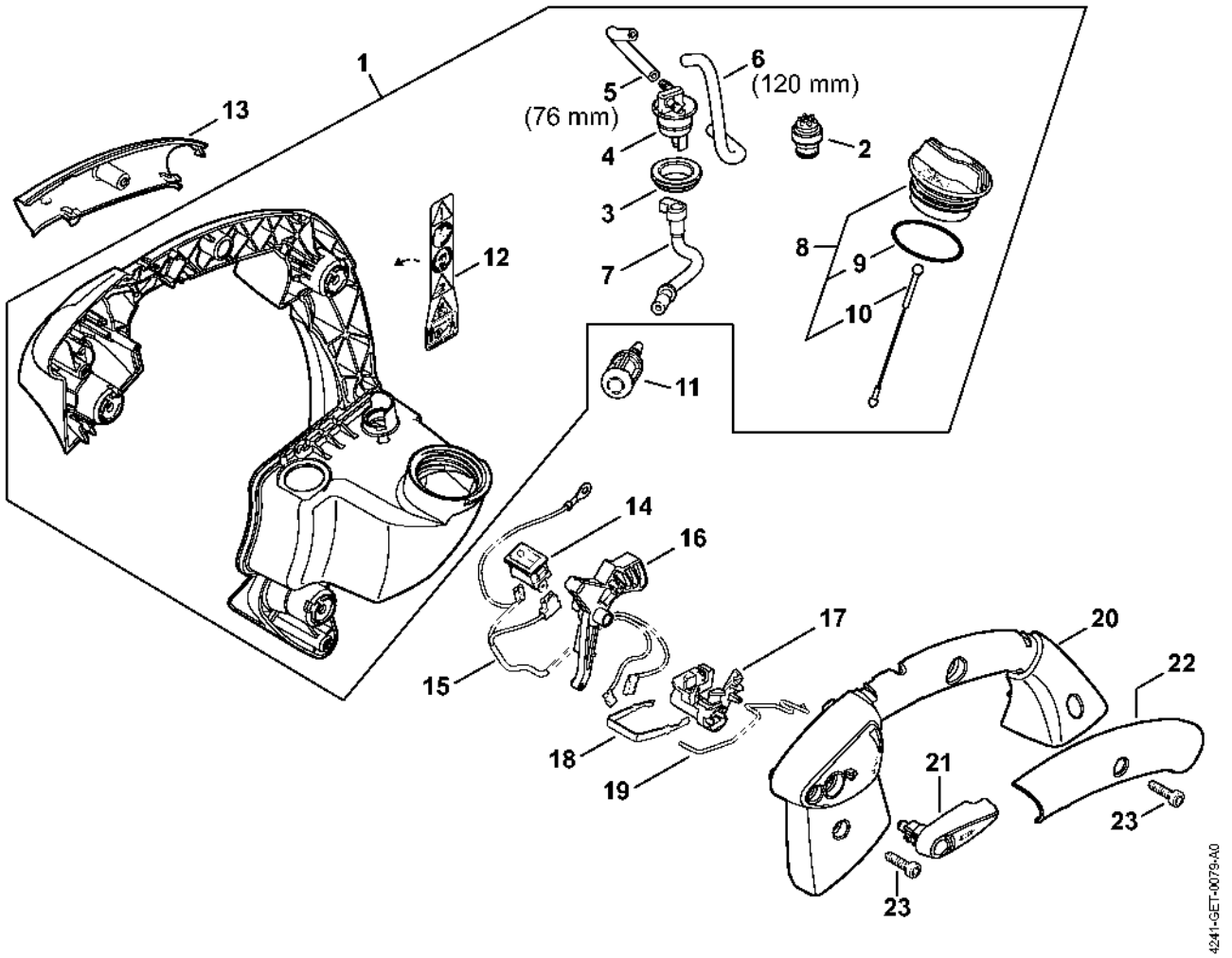

Buse, Dispositif d'aspiration

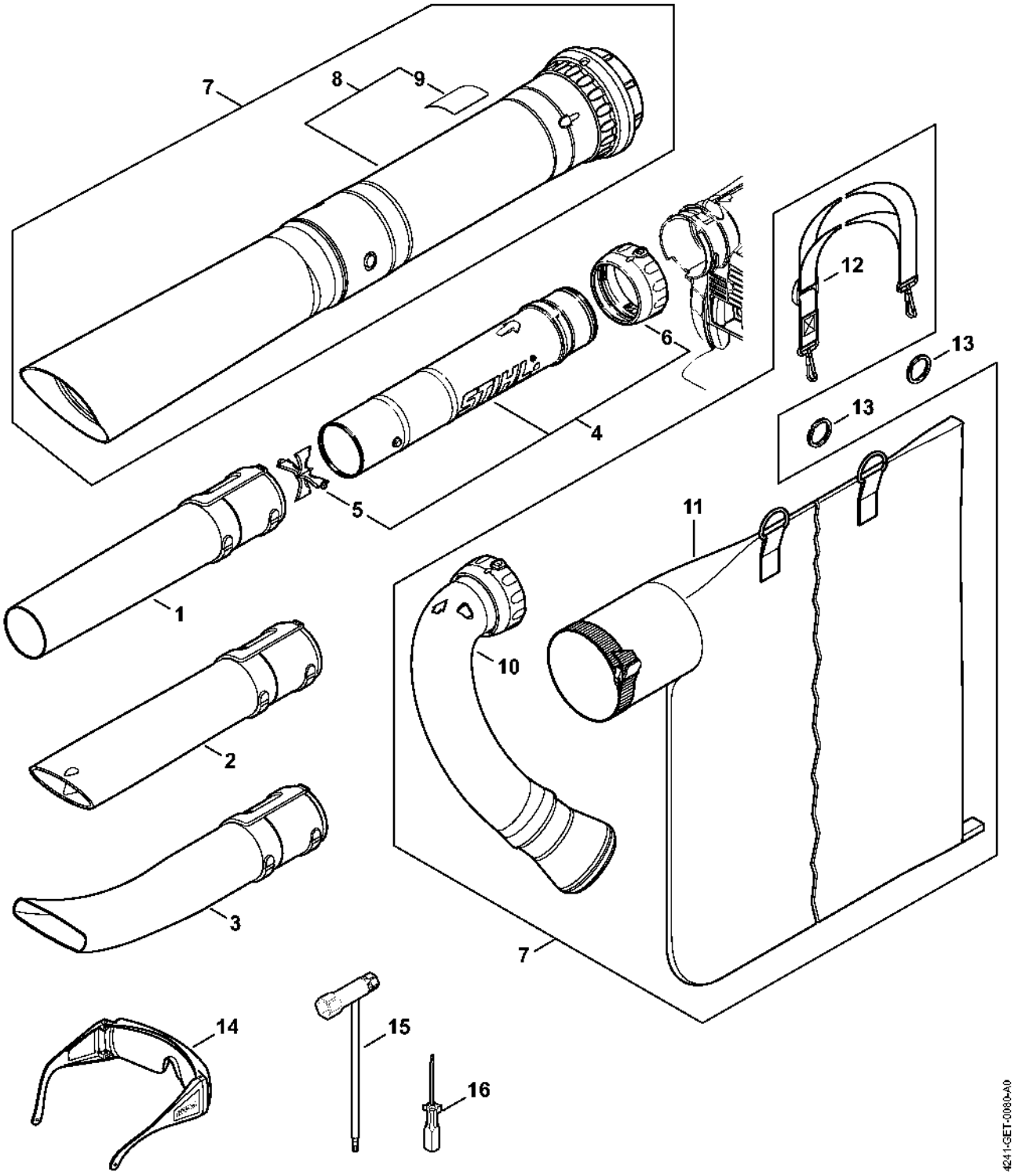

Nettoyeur de gouttières

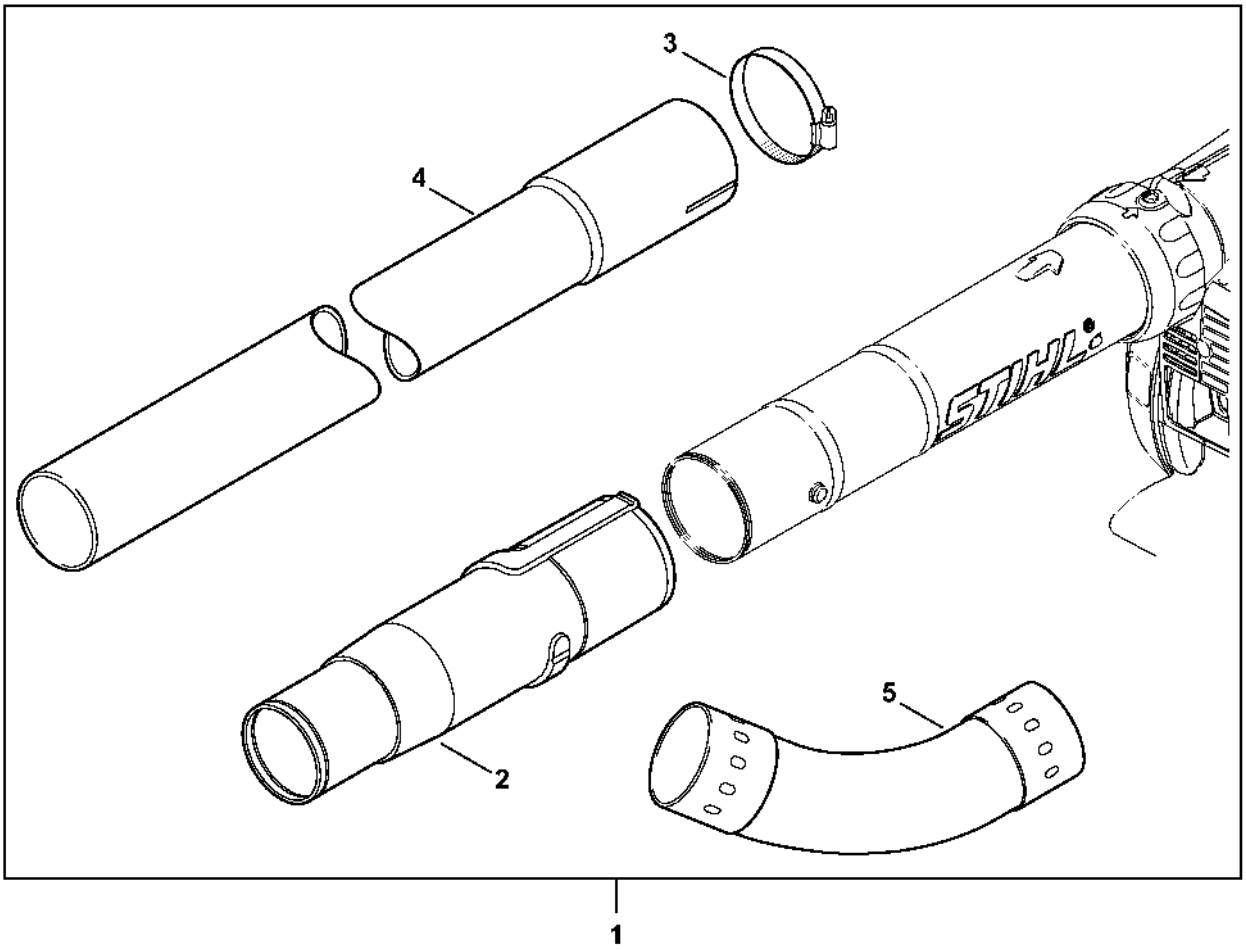

Numéro de machine

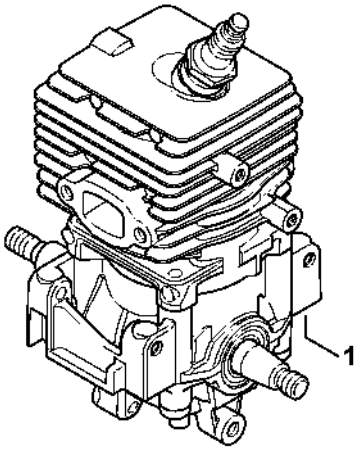

296ET017 SC