Stihl
BG 72

Rozkres je dokumentace výrobce (© příslušný výrobce) a slouží k identifikaci dílů. Pro výběr dílu se vždy řiďte katalogovým číslem.

Carter, Cylindre

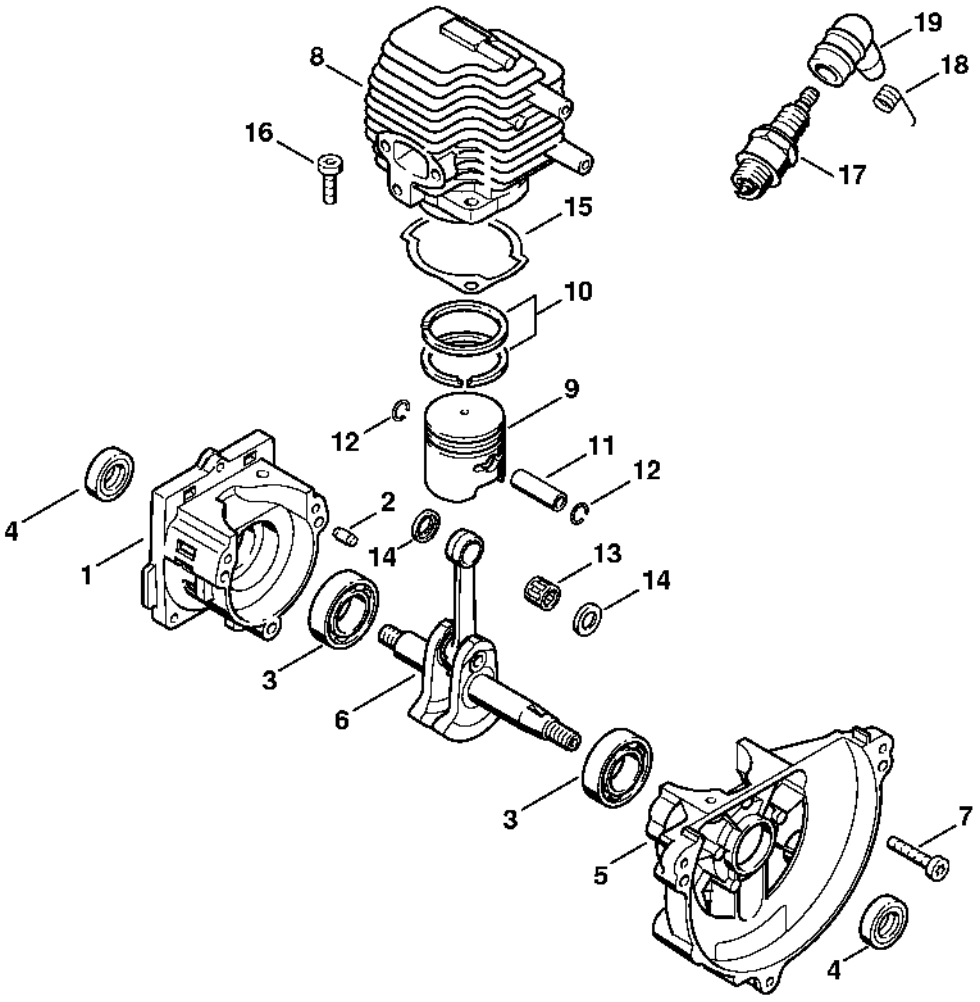

Dispositif de lancement, Dispositif d'allumage

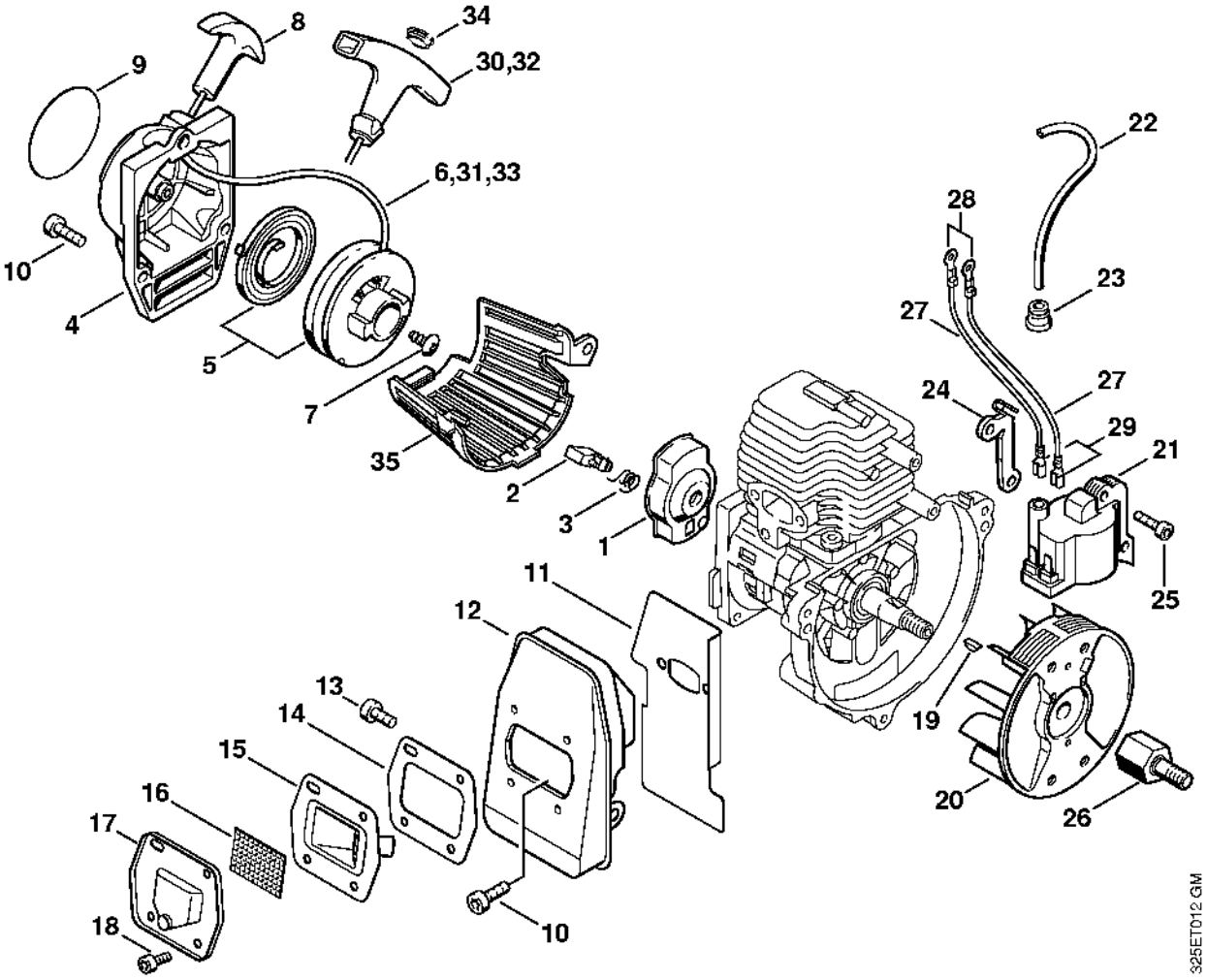

Filtre à air, Réservoir d'essence

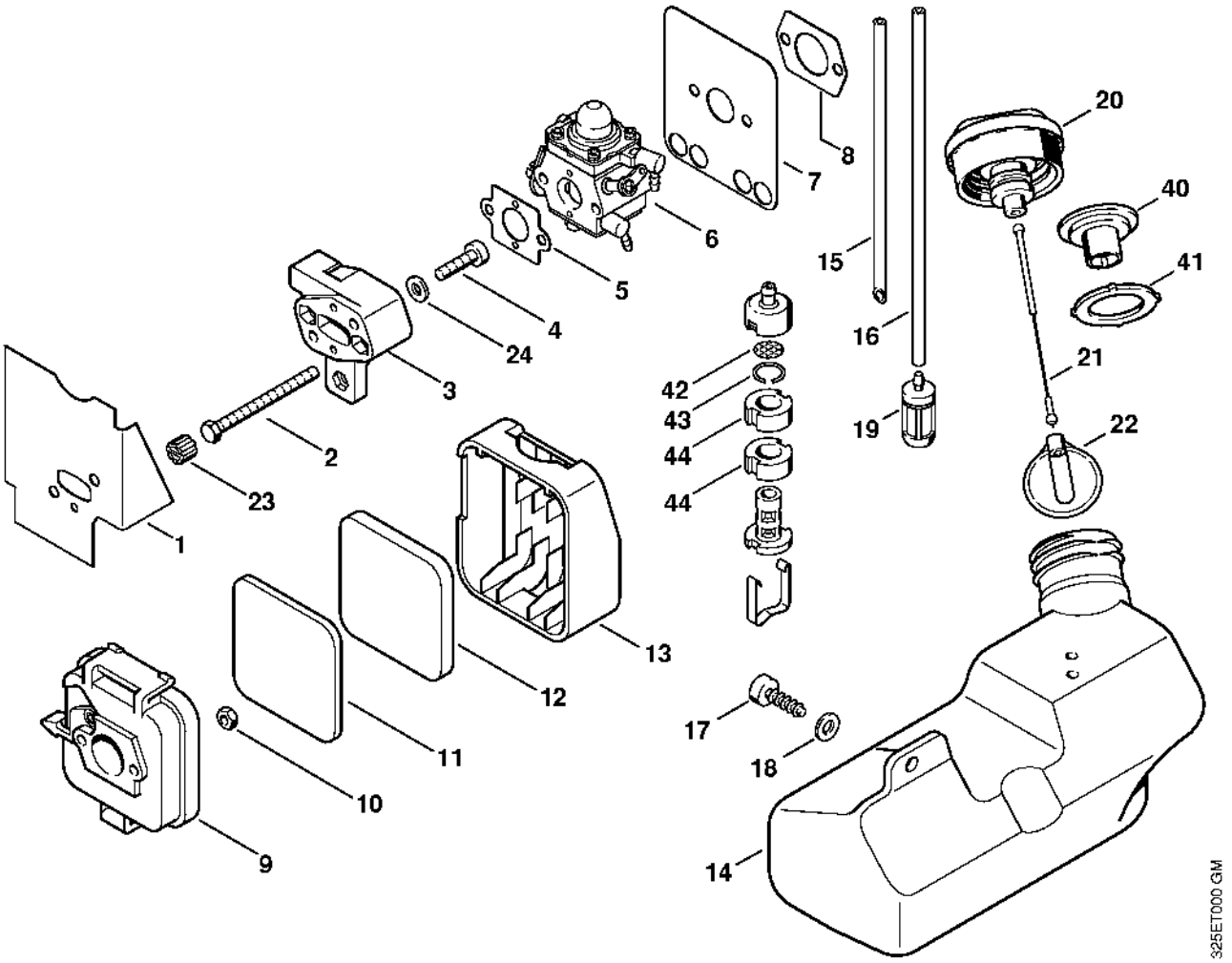

Carburateur WT-253

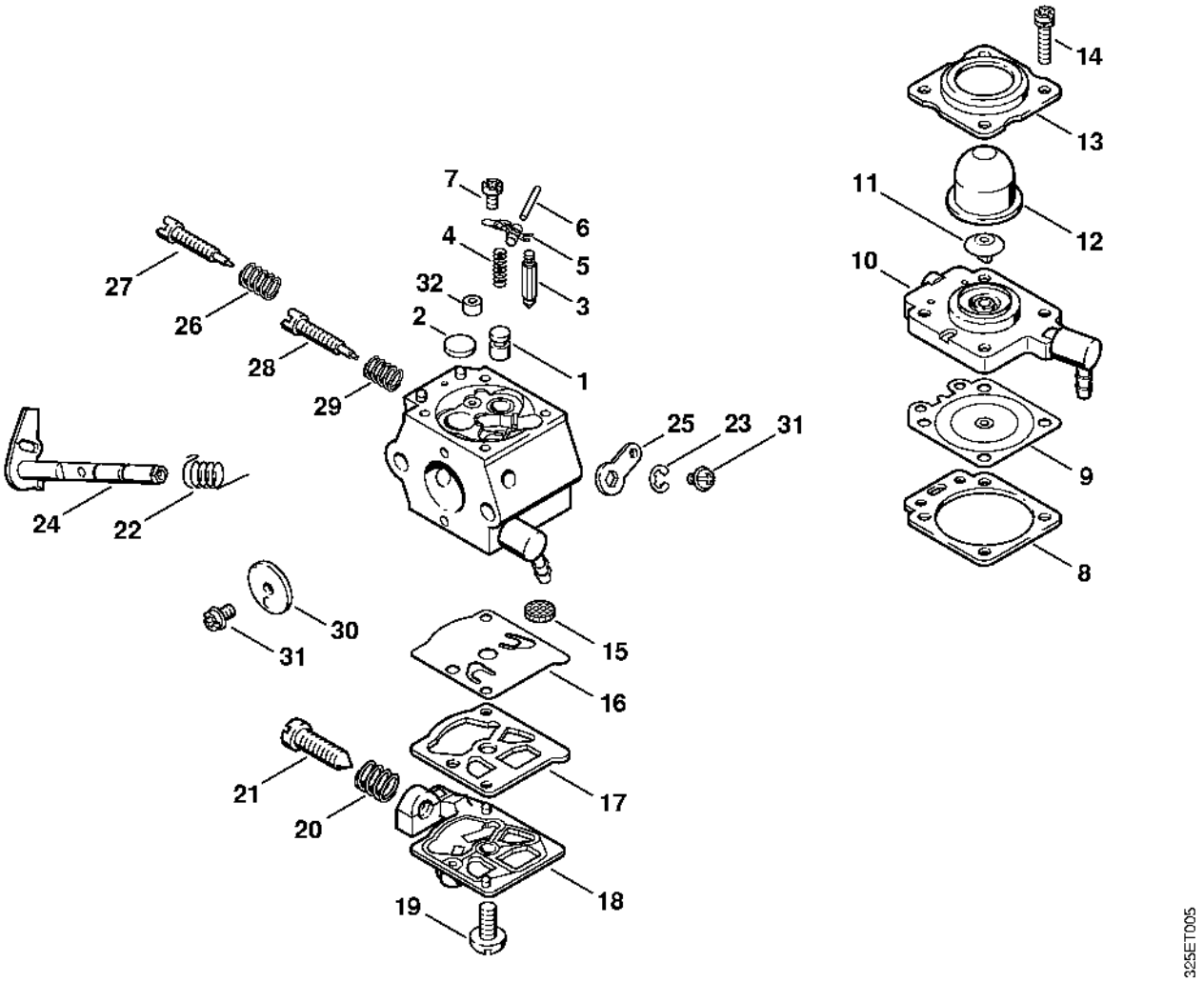

Carburateur WT-330 Californie

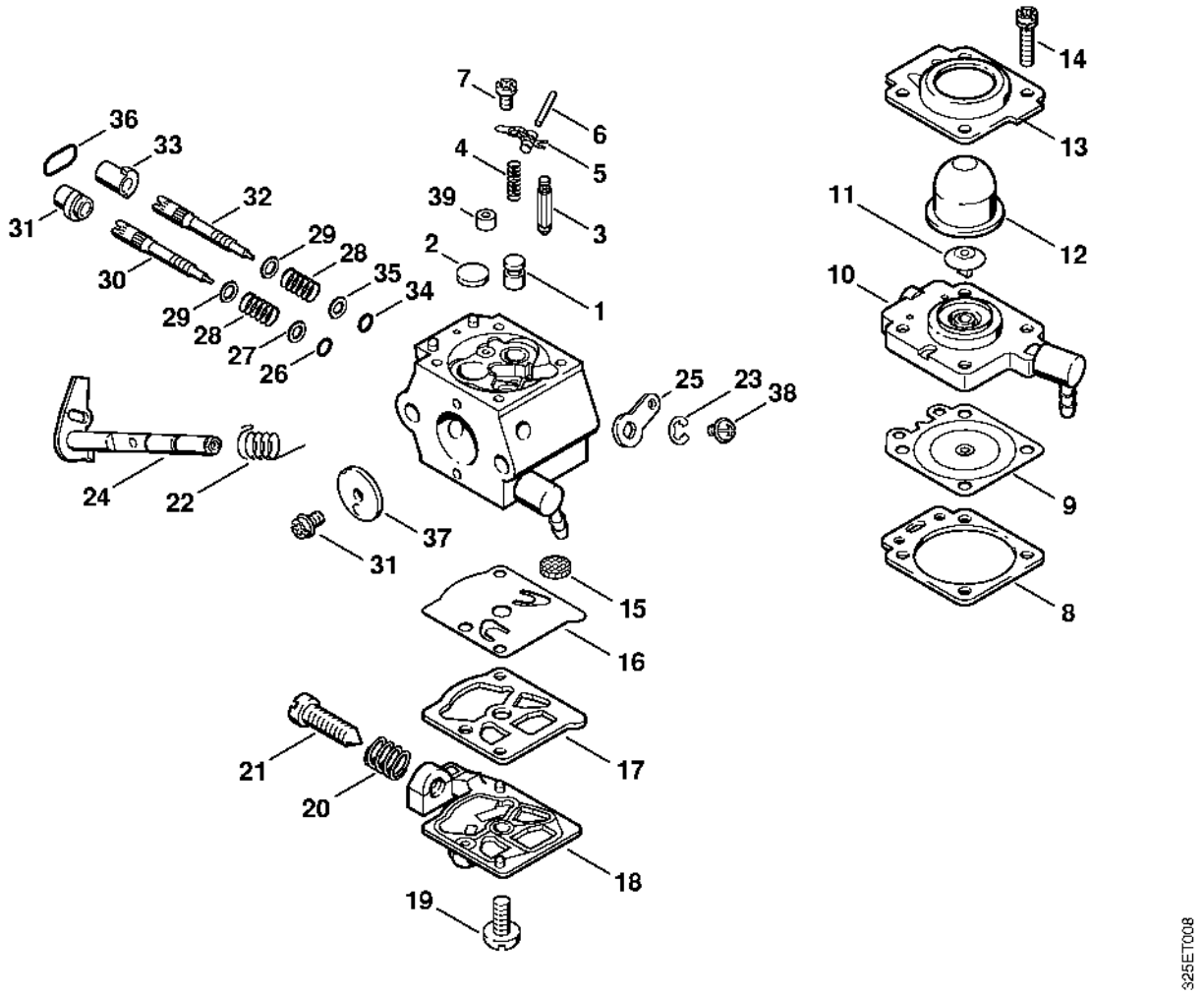

Carter de turbine

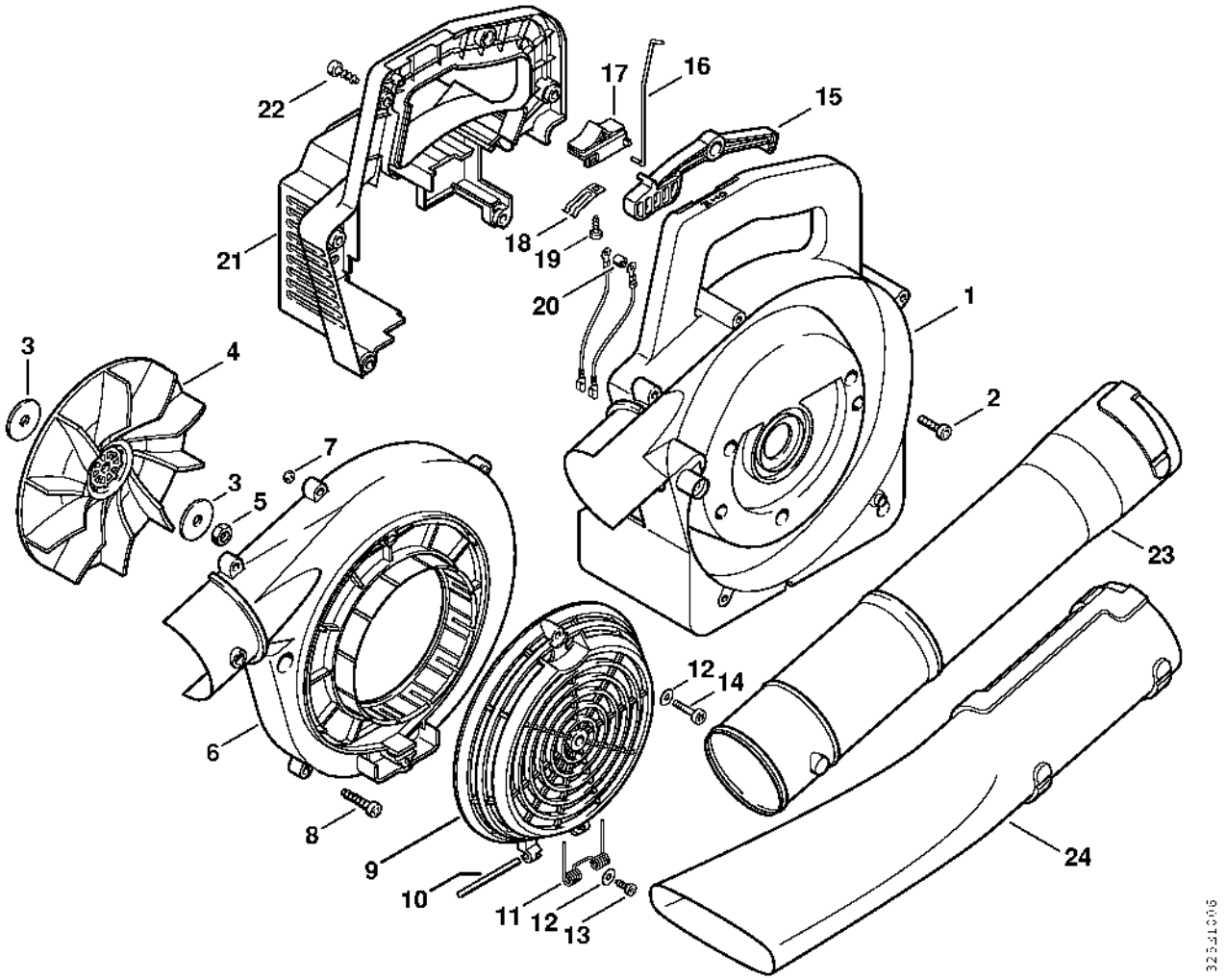

Dispositif d'aspiration

