Stihl
BG 60

Rozkres je dokumentace výrobce (© příslušný výrobce) a slouží k identifikaci dílů. Pro výběr dílu se vždy řiďte katalogovým číslem.

Carter, Cylindre, Silencieux

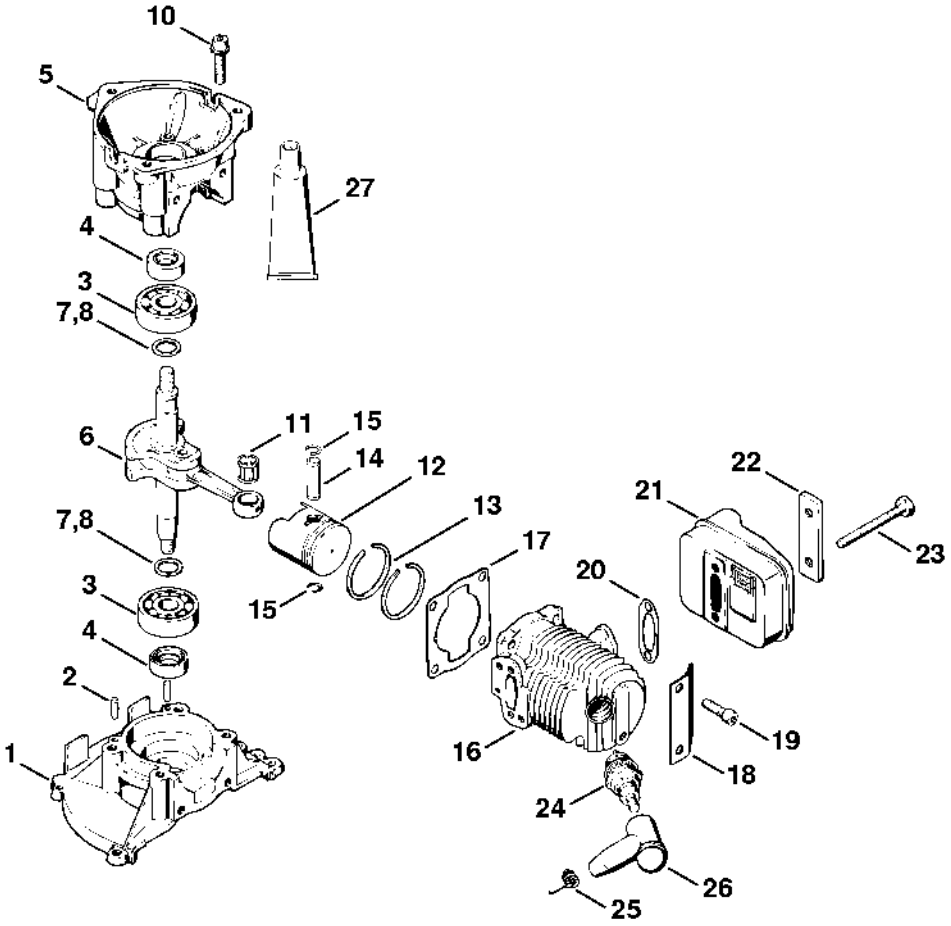

Dispositif de lancement, Dispositif d'allumage

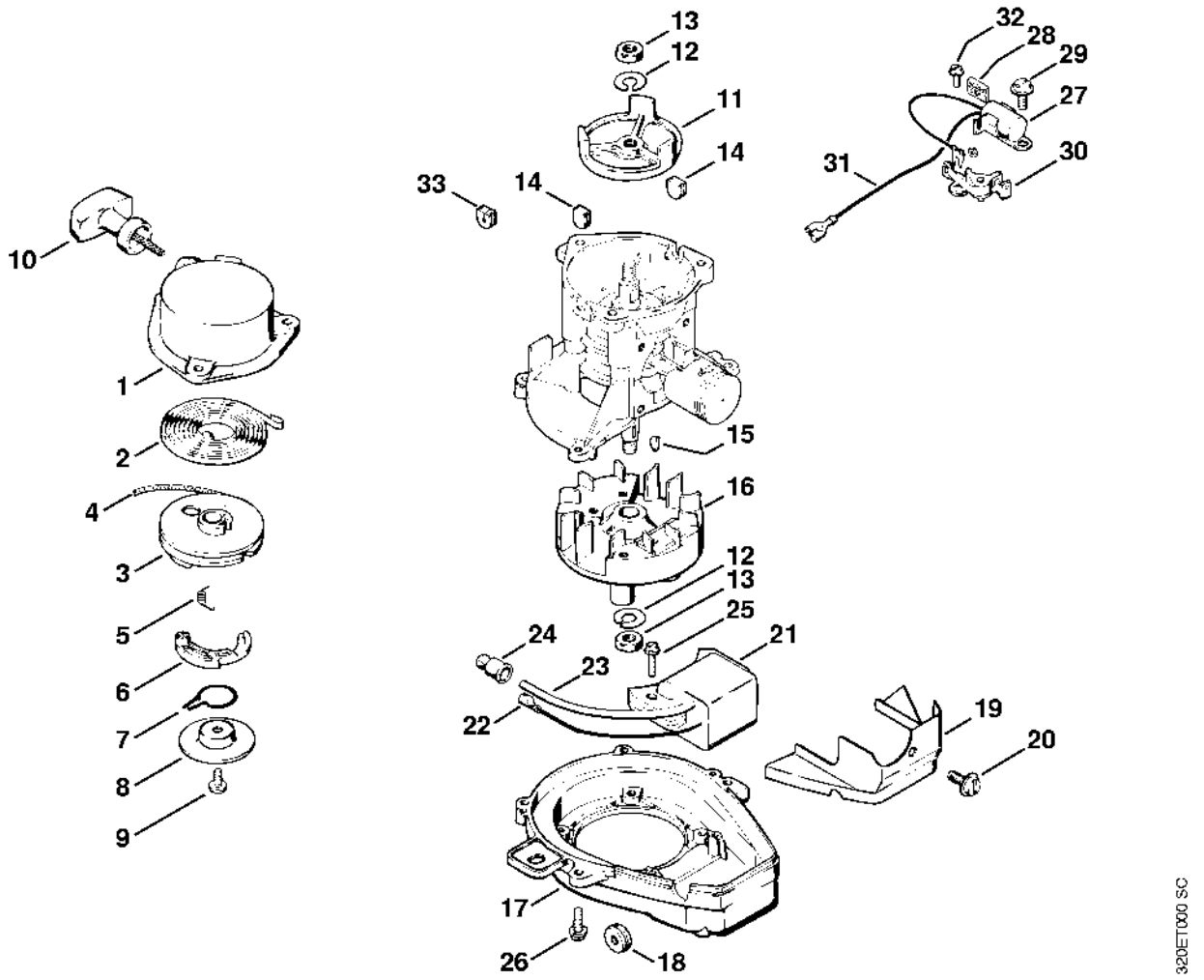

Boîtier de filtre, Réservoir d'essence

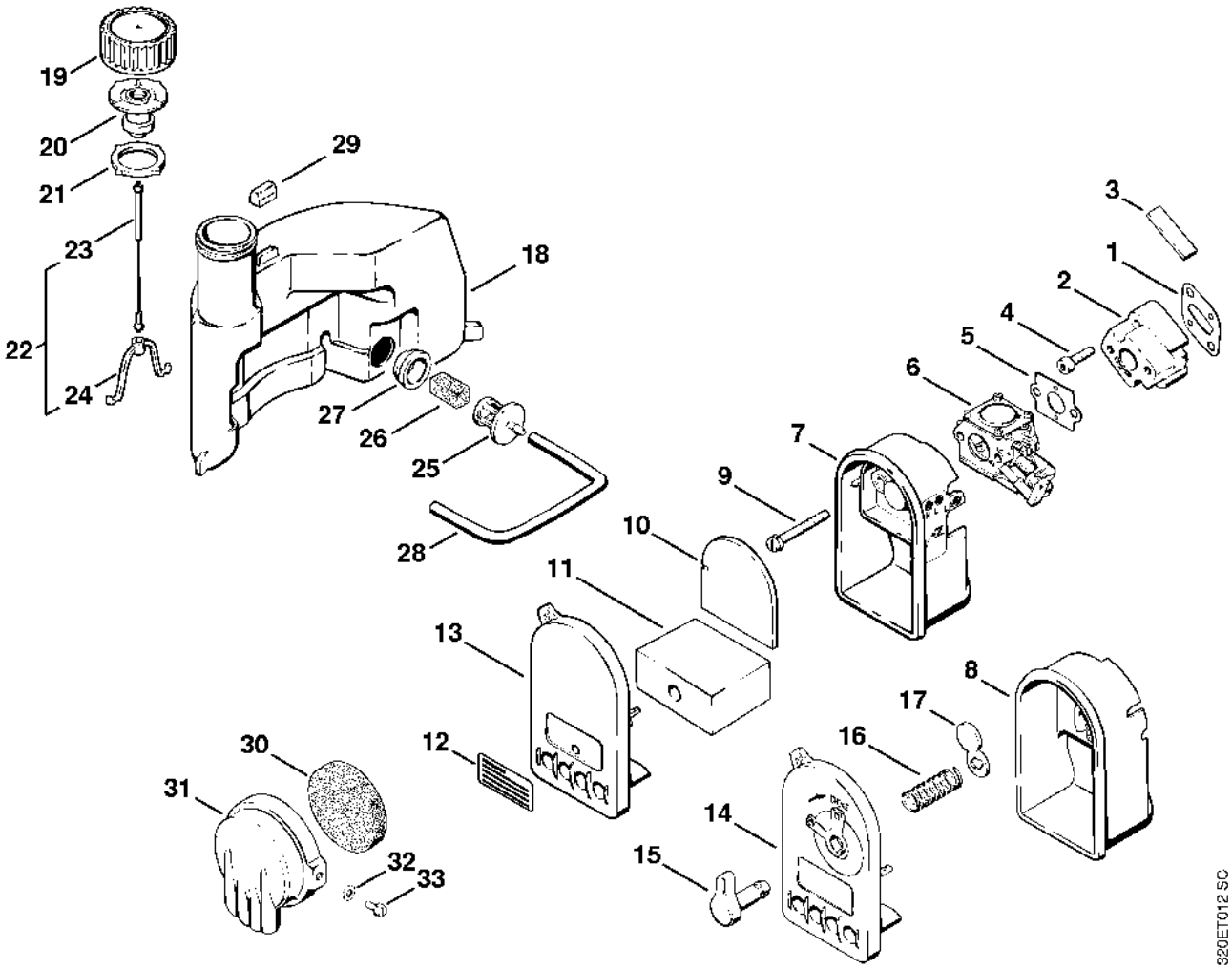

Carburateur WT-38

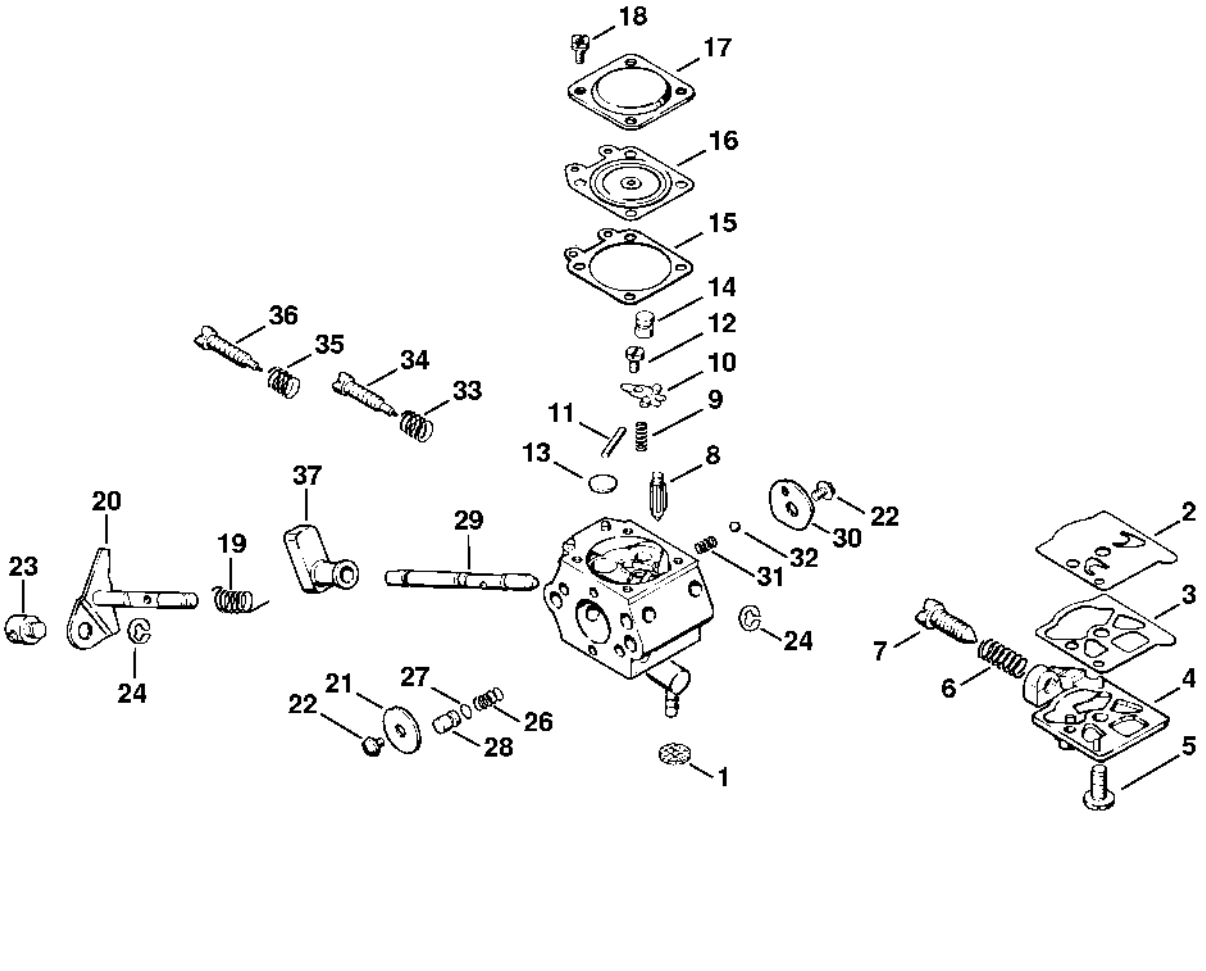

Poignée

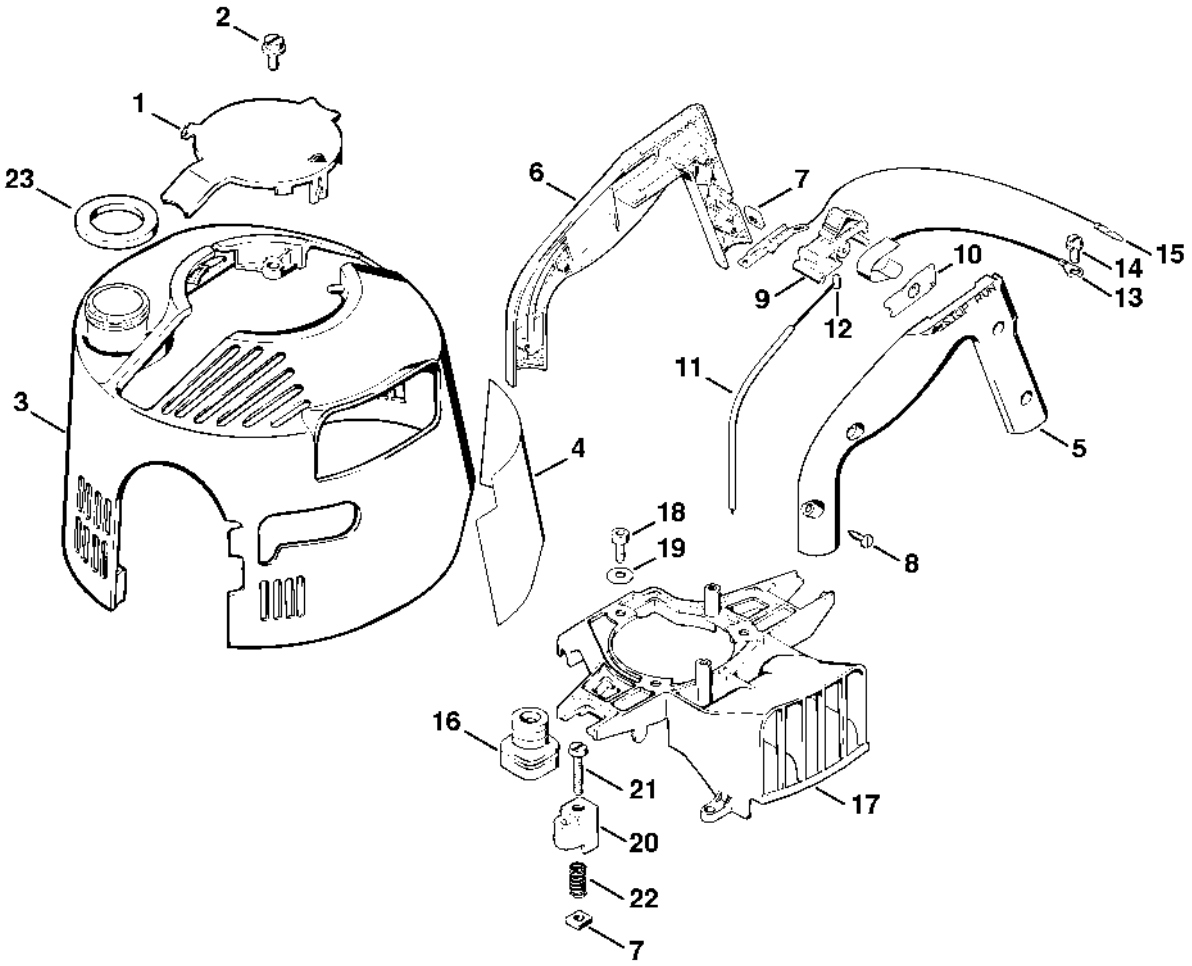

Carter de turbine

