Stihl

BE 55

Rozkres je dokumentace výrobce (© příslušný výrobce) a slouží k identifikaci dílů. Pro výběr dílu se vždy řiďte katalogovým číslem.

Moteur électrique BE 55

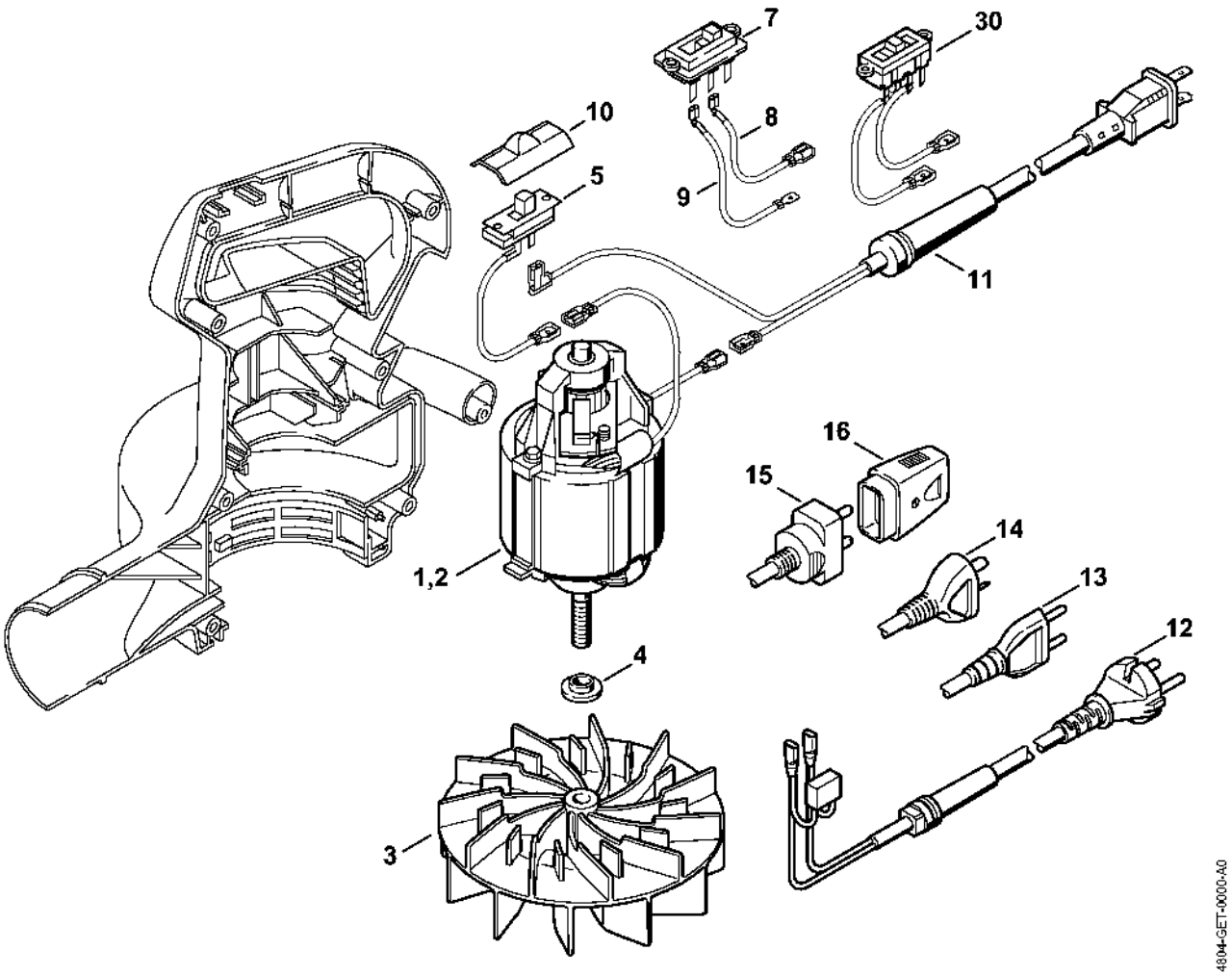

Carter BE 55

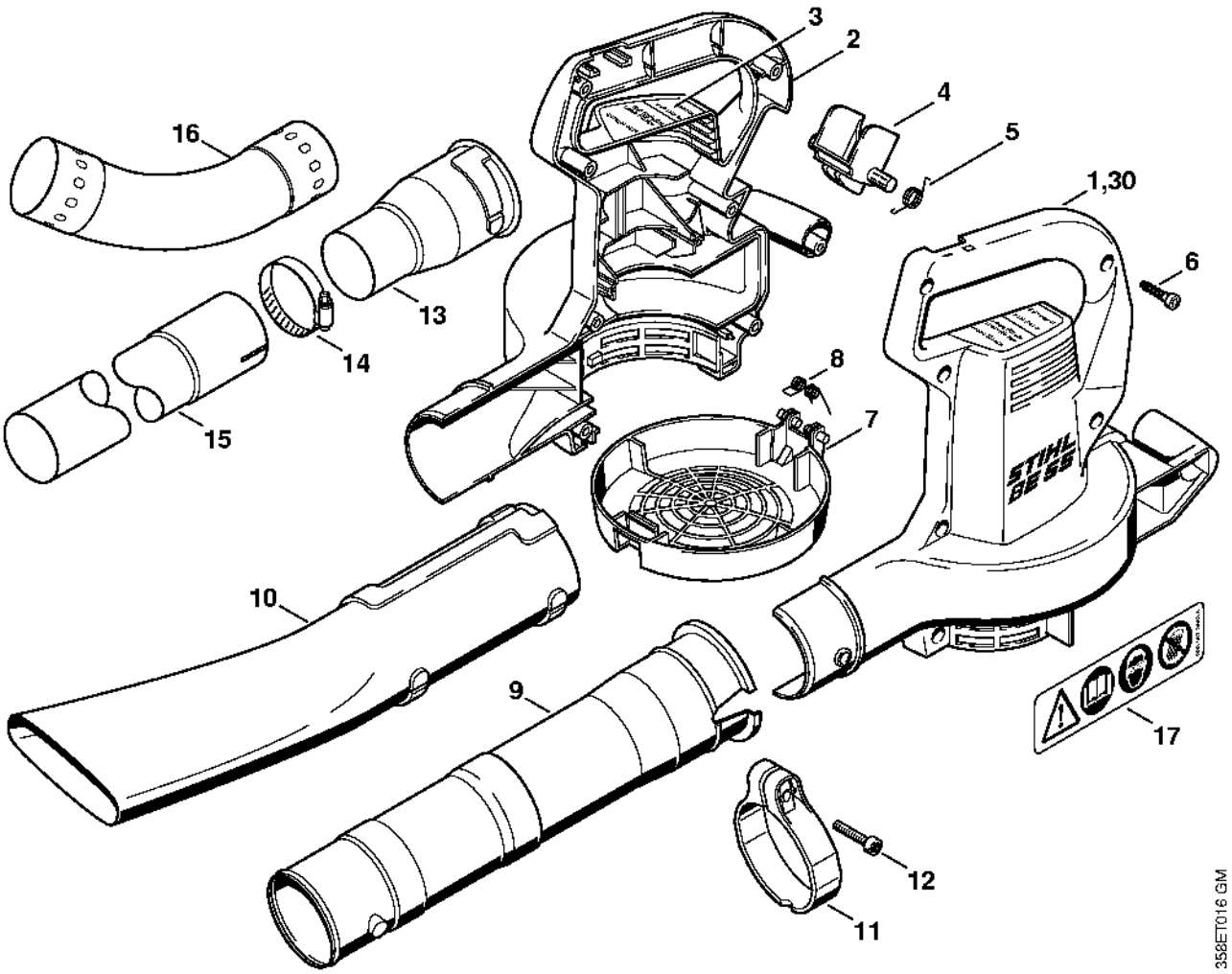

Accessoires optionnels: Dispositif d'aspiration

