Oleo-Mac

MAX 53 TK ALUMINIUM PRO (K800 – 2018)

Rozkres je dokumentace výrobce (© příslušný výrobce) a slouží k identifikaci dílů. Pro výběr dílu se vždy řiďte katalogovým číslem.

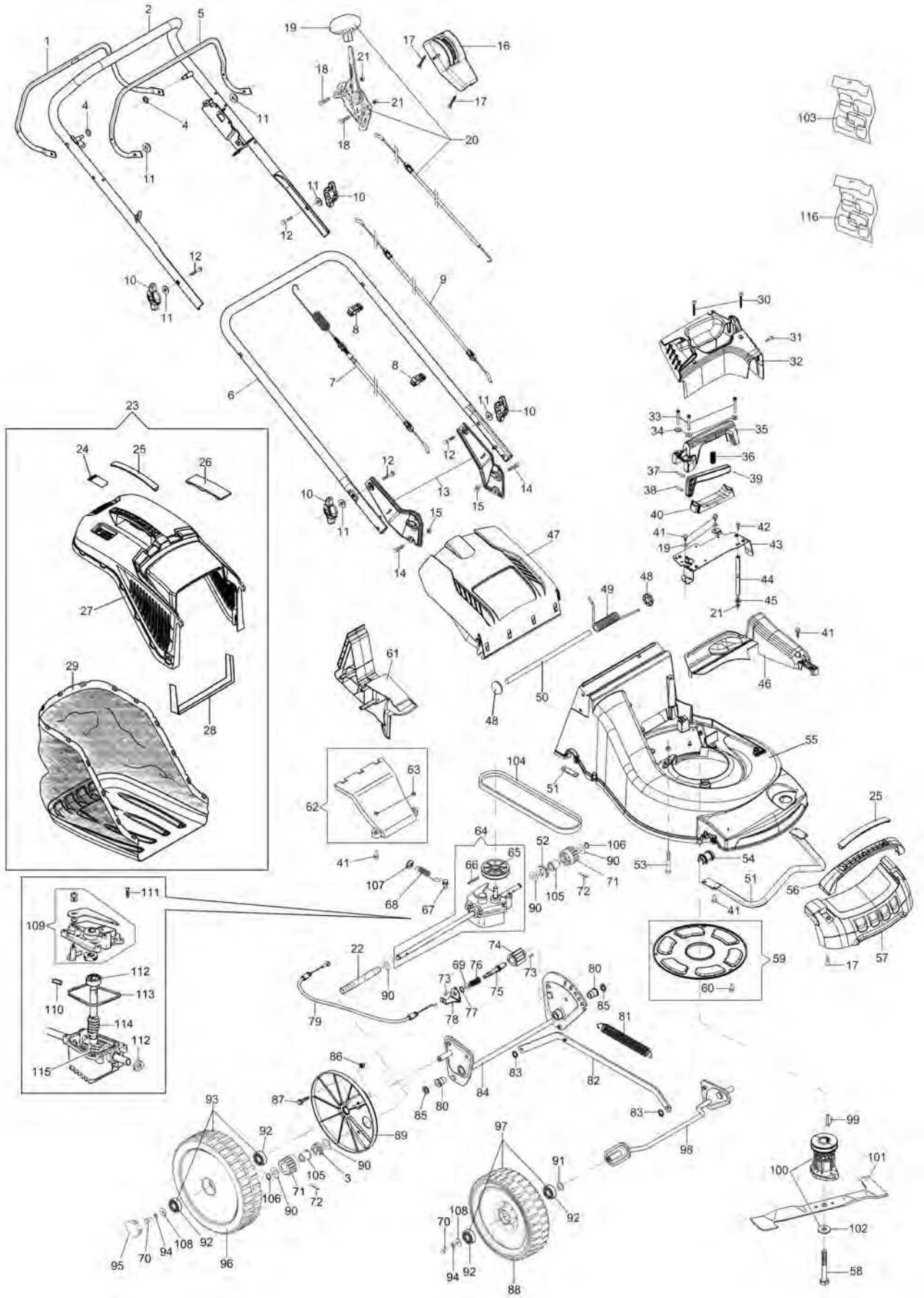

Copyright EMAK FRANCE S.A.S.

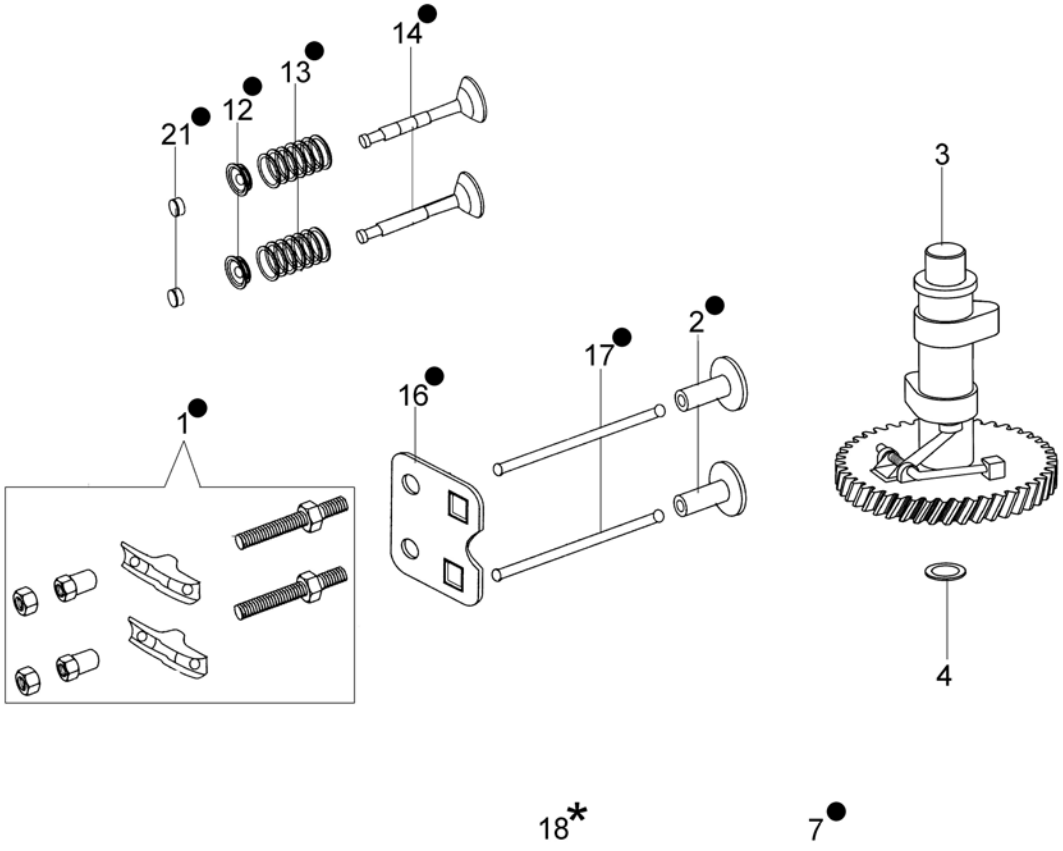

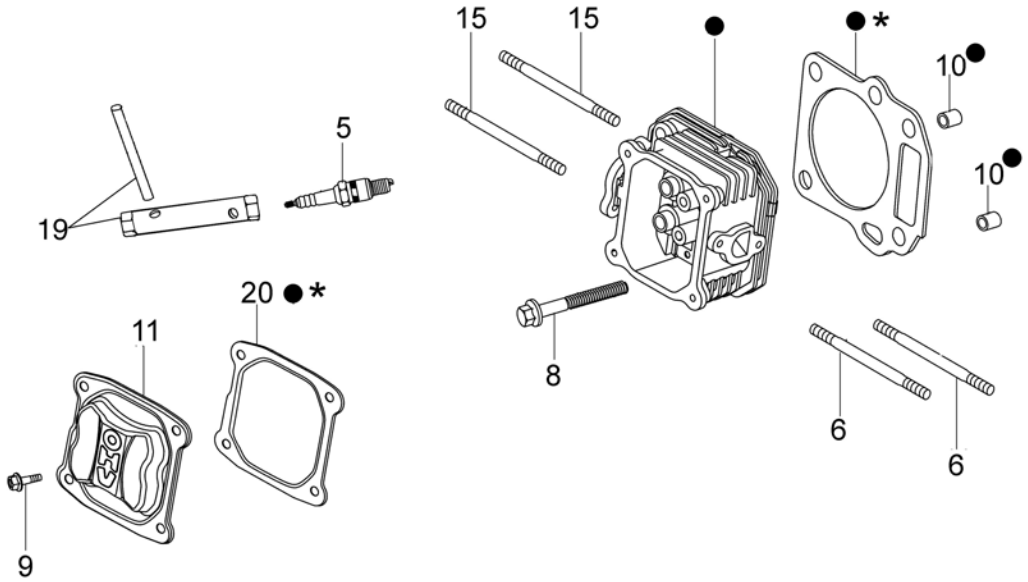

Copyright EMAK FRANCE S.A.S.

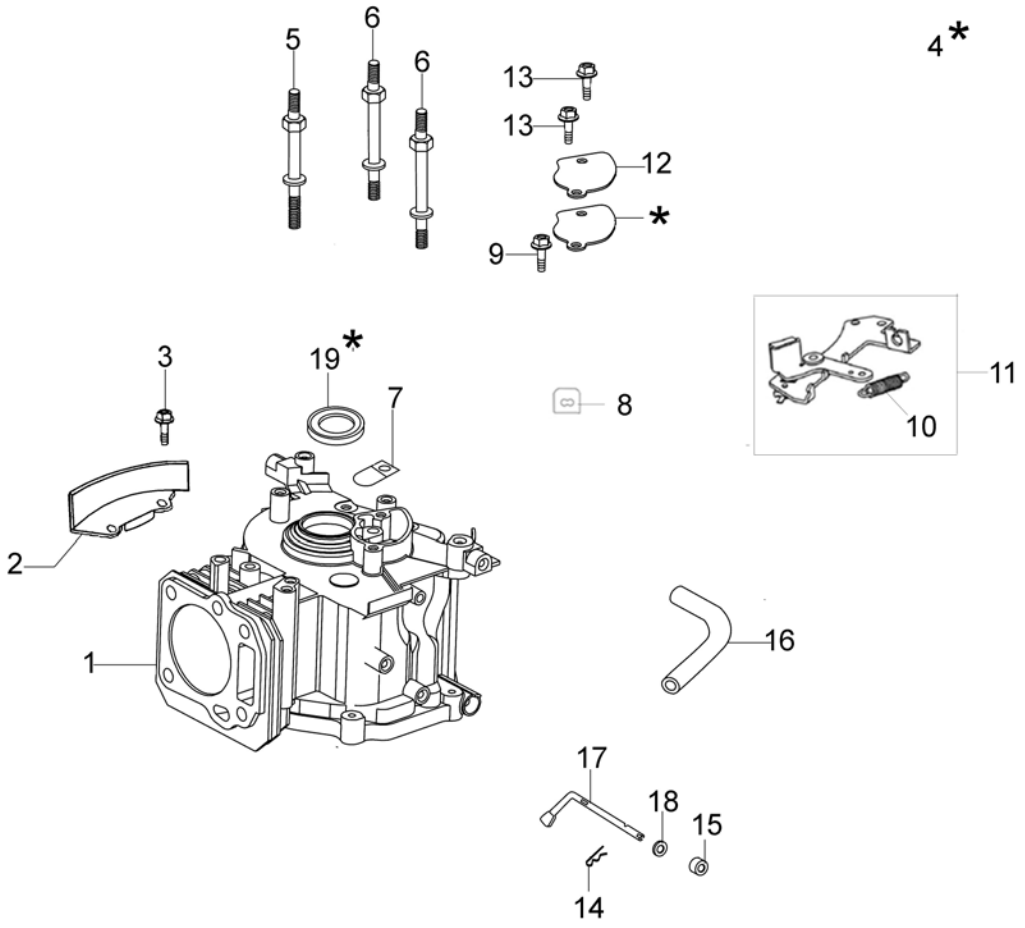

Copyright EMAK FRANCE S.A.S.

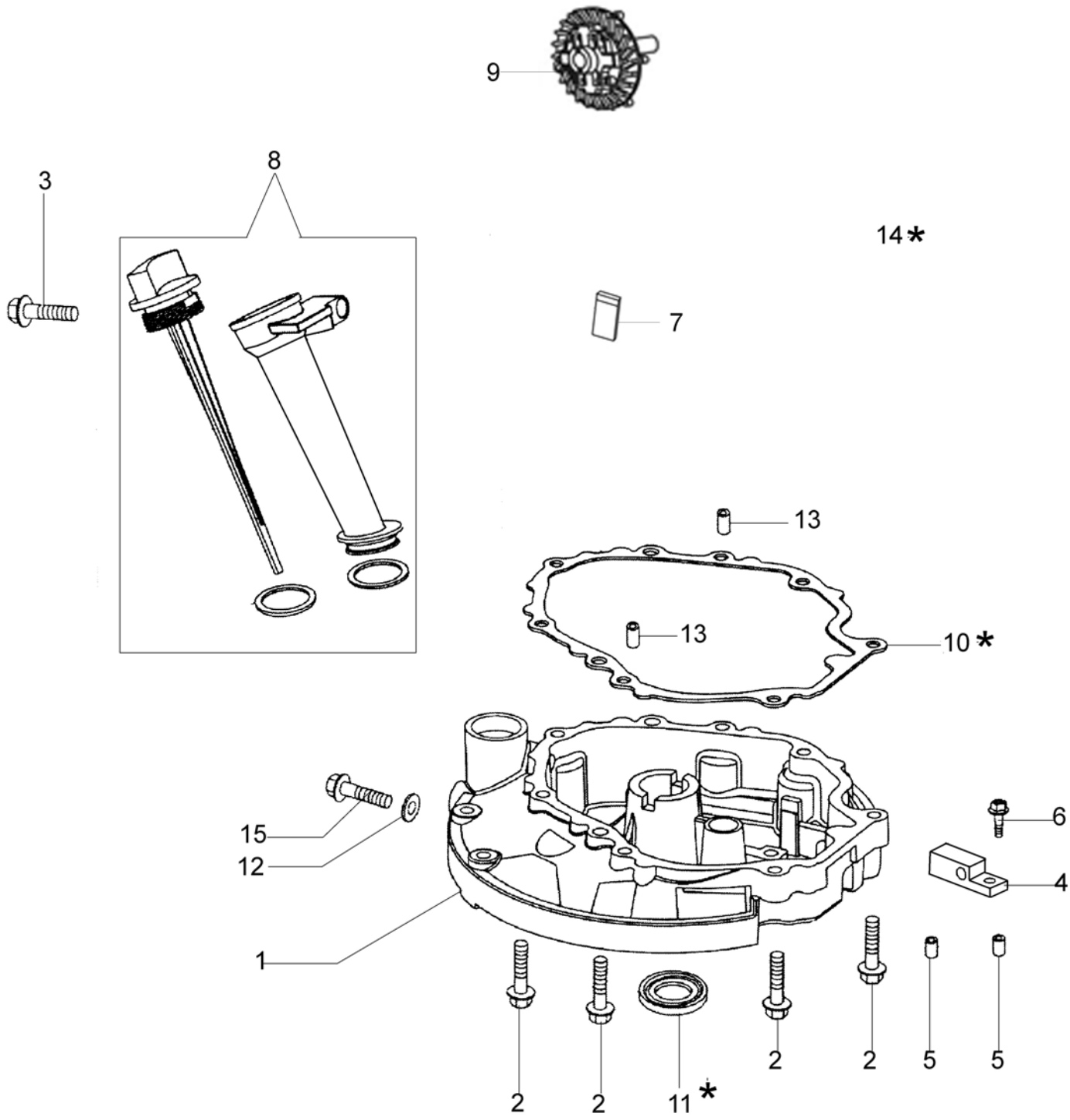

Copyright EMAK FRANCE S.A.S.

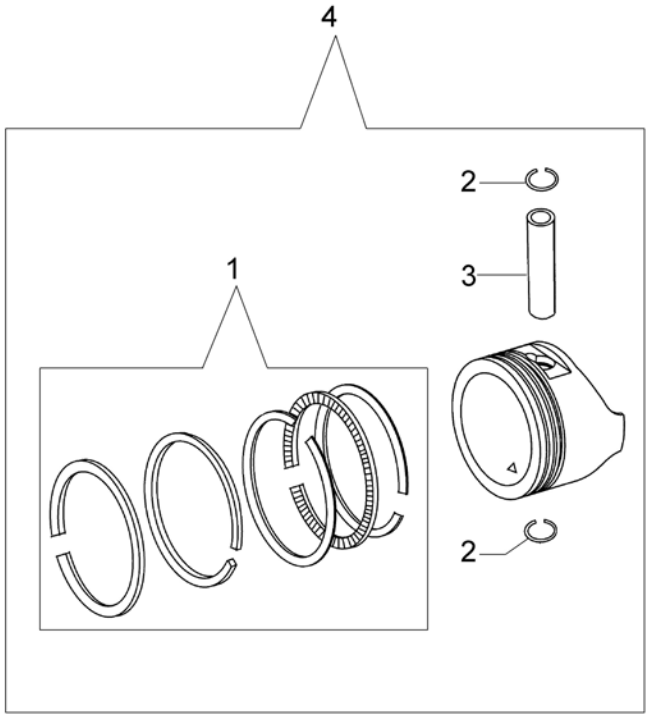

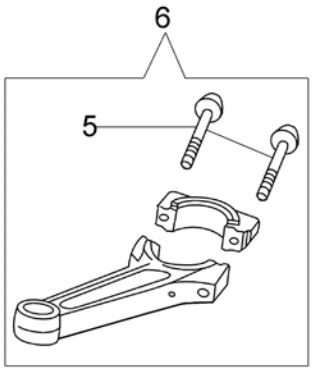

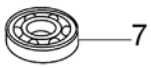

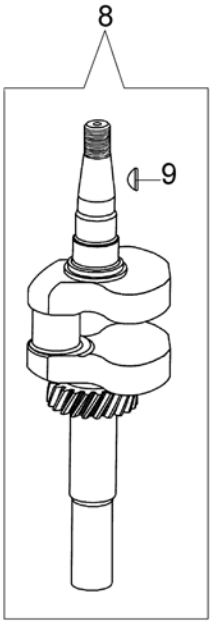



Copyright EMAK FRANCE S.A.S.

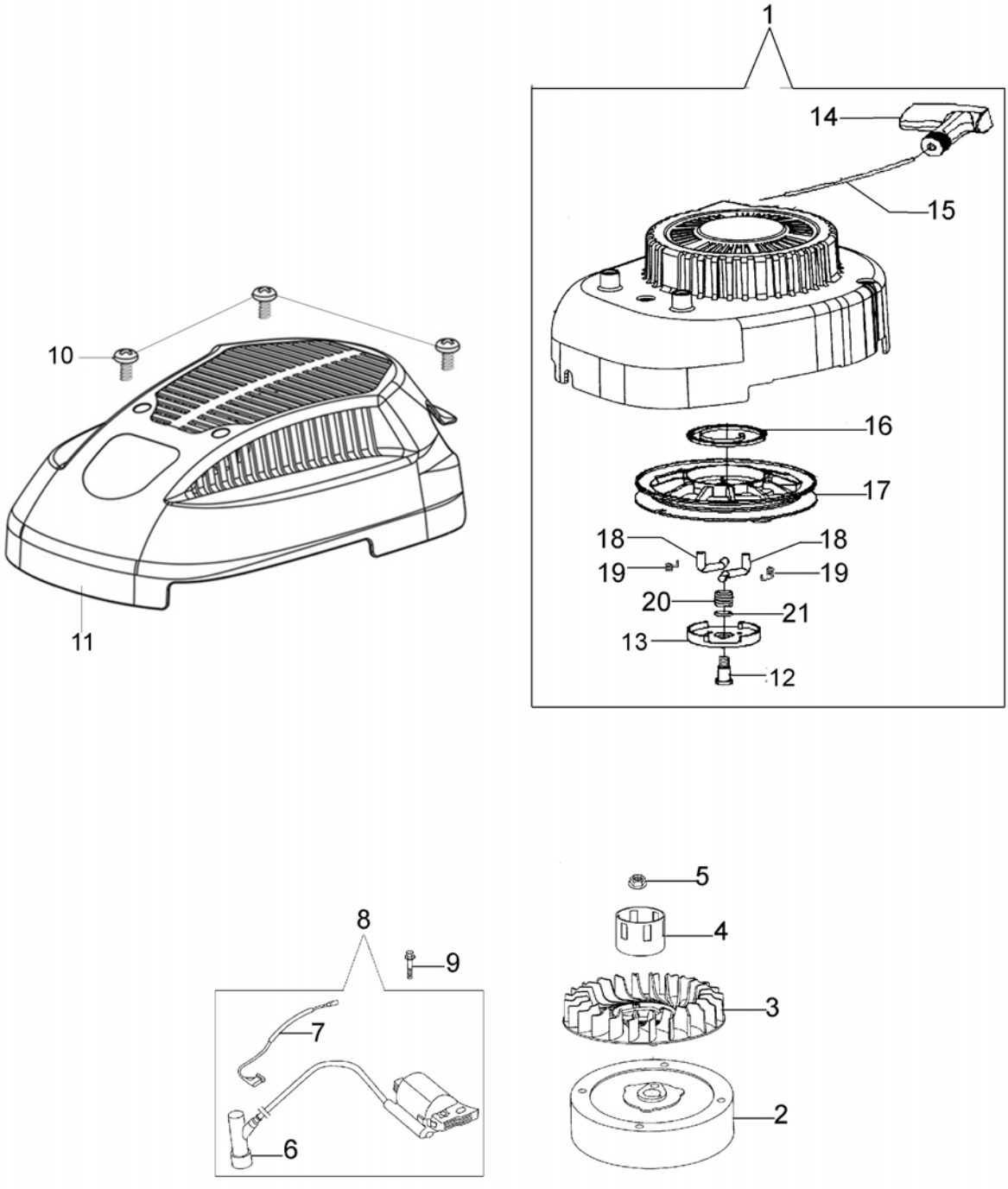

Copyright EMAK FRANCE S.A.S.

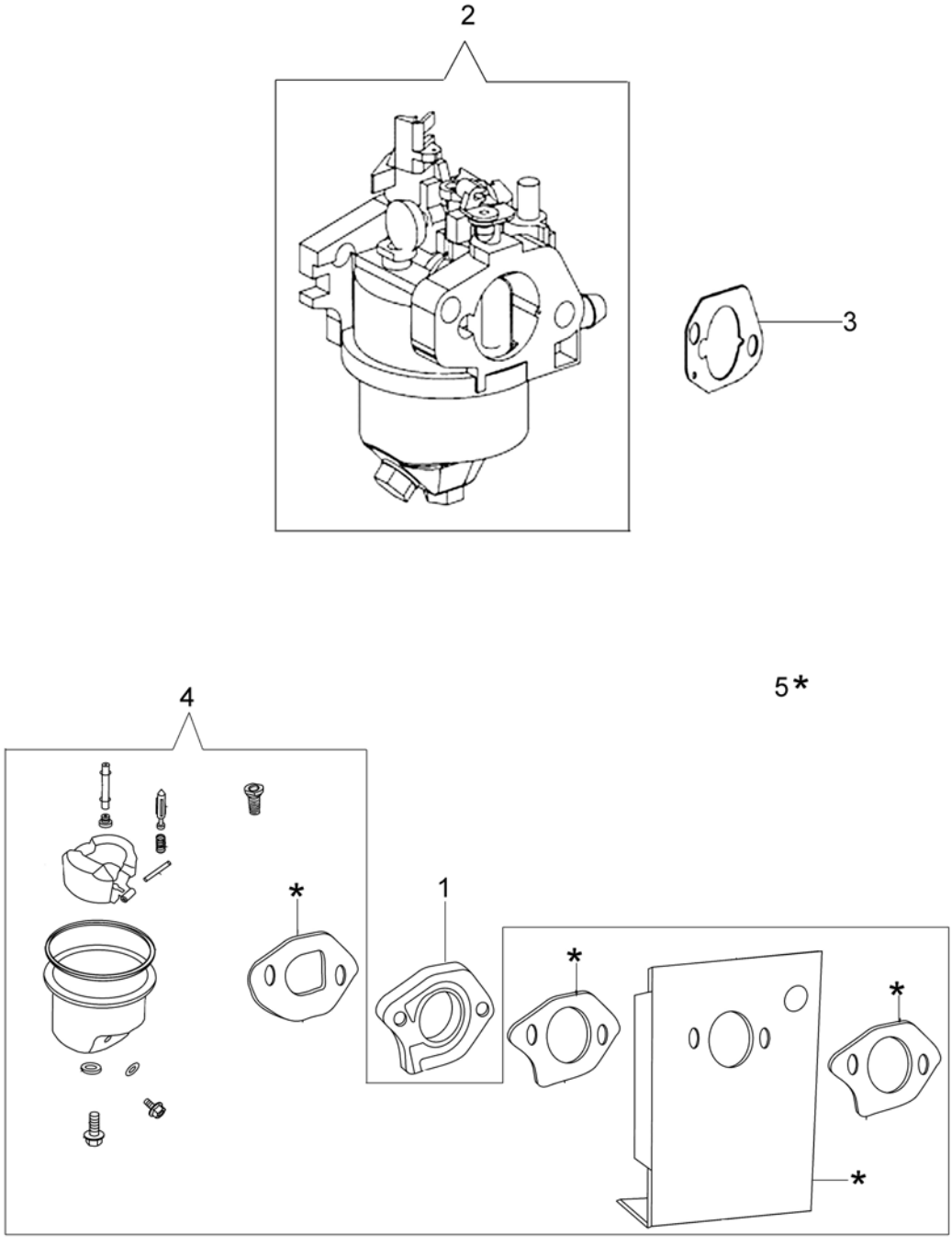

Copyright EMAK FRANCE S.A.S.

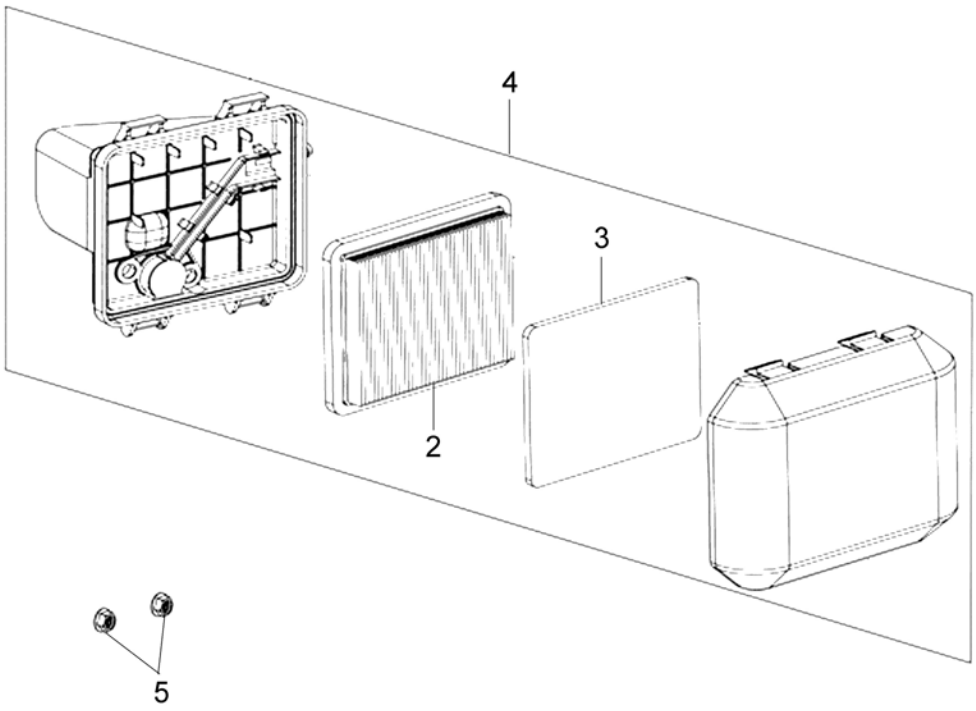

6*

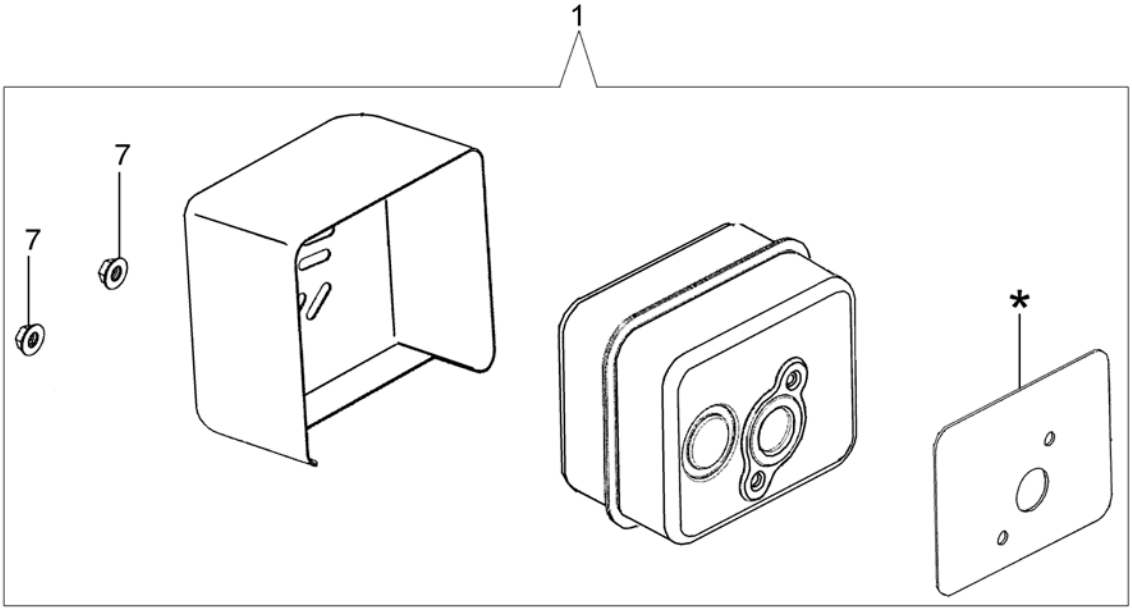

Copyright EMAK FRANCE S.A.S.

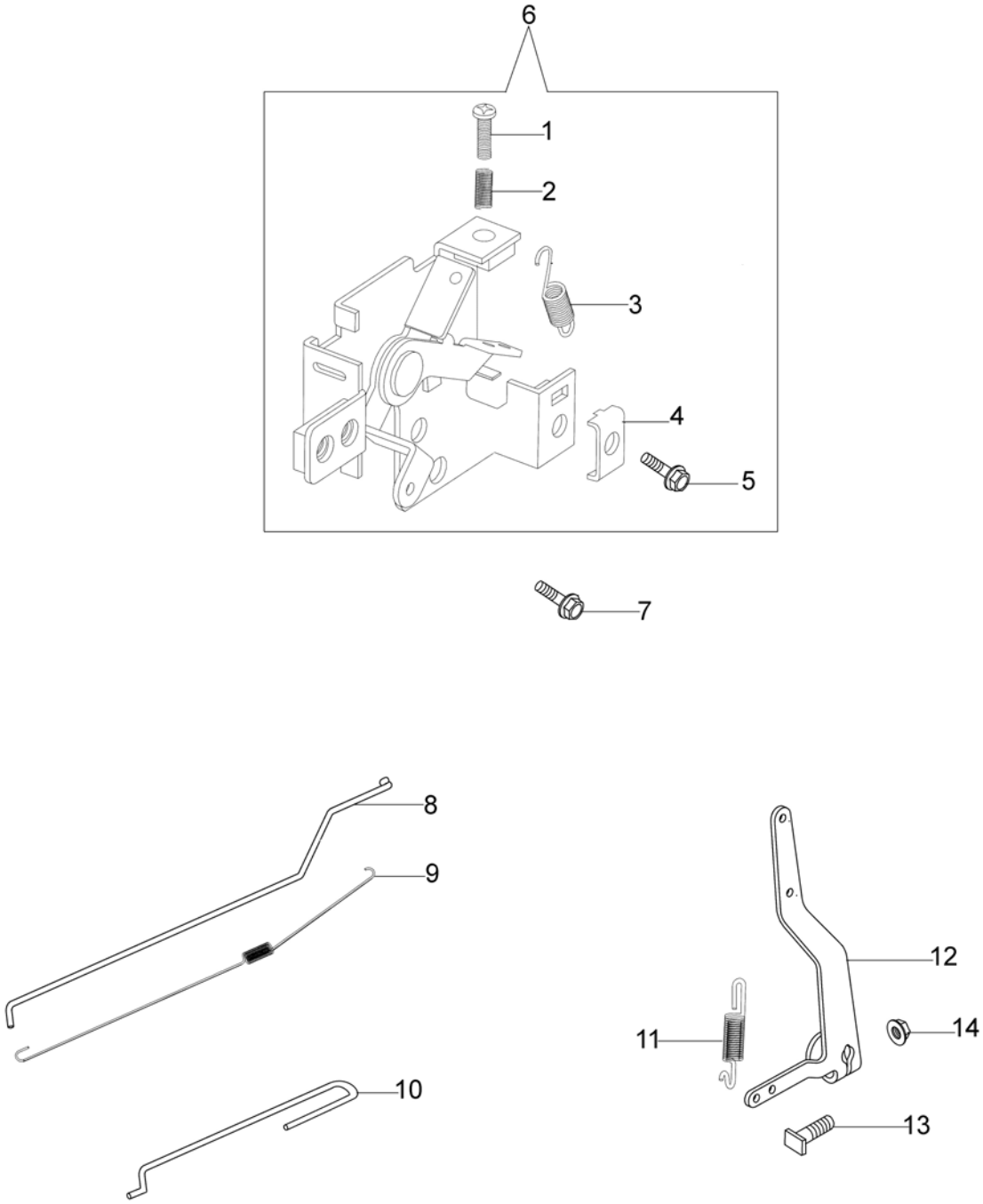

Copyright EMAK FRANCE S.A.S.

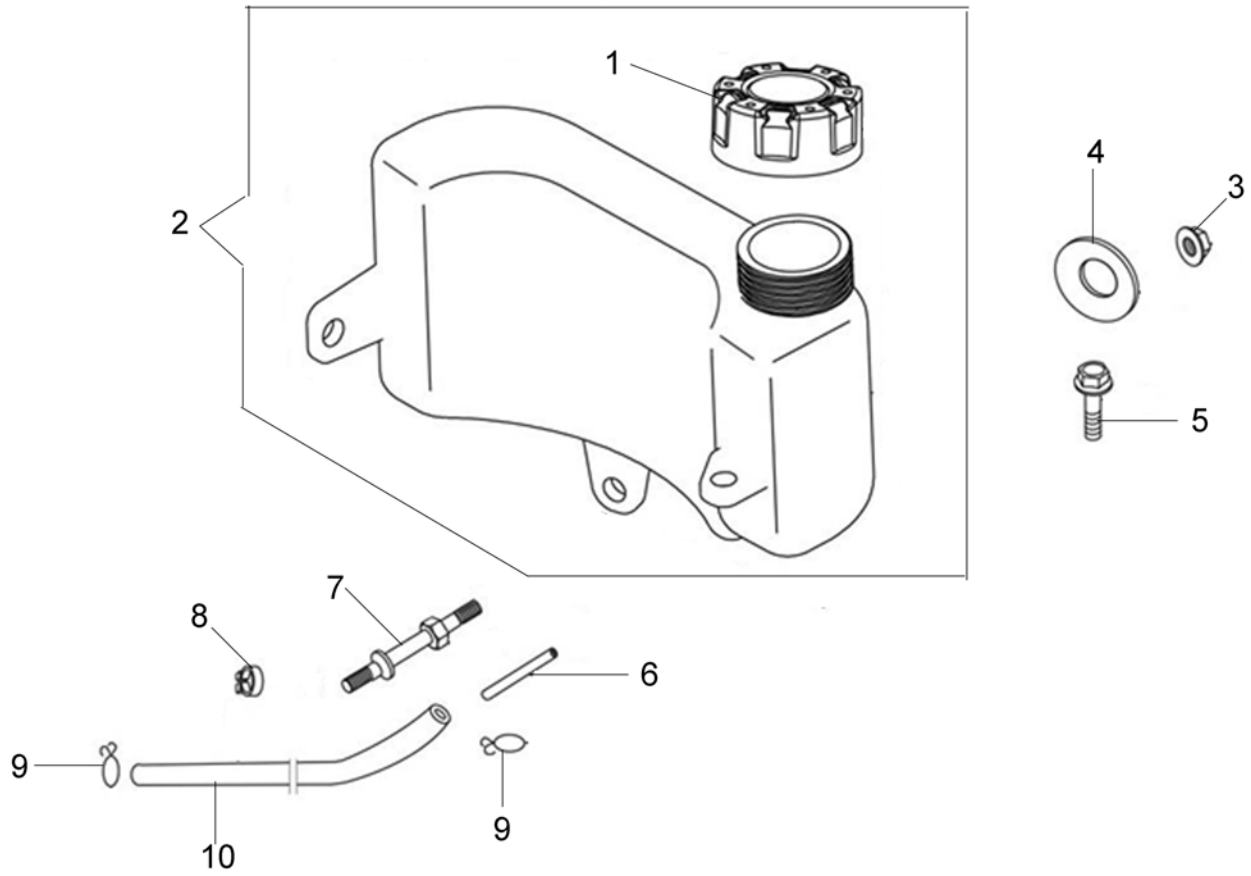

Copyright EMAK FRANCE S.A.S.