Oleo-Mac

LUX 53 KT

Rozkres je dokumentace výrobce (© příslušný výrobce) a slouží k identifikaci dílů. Pro výběr dílu se vždy řiďte katalogovým číslem.

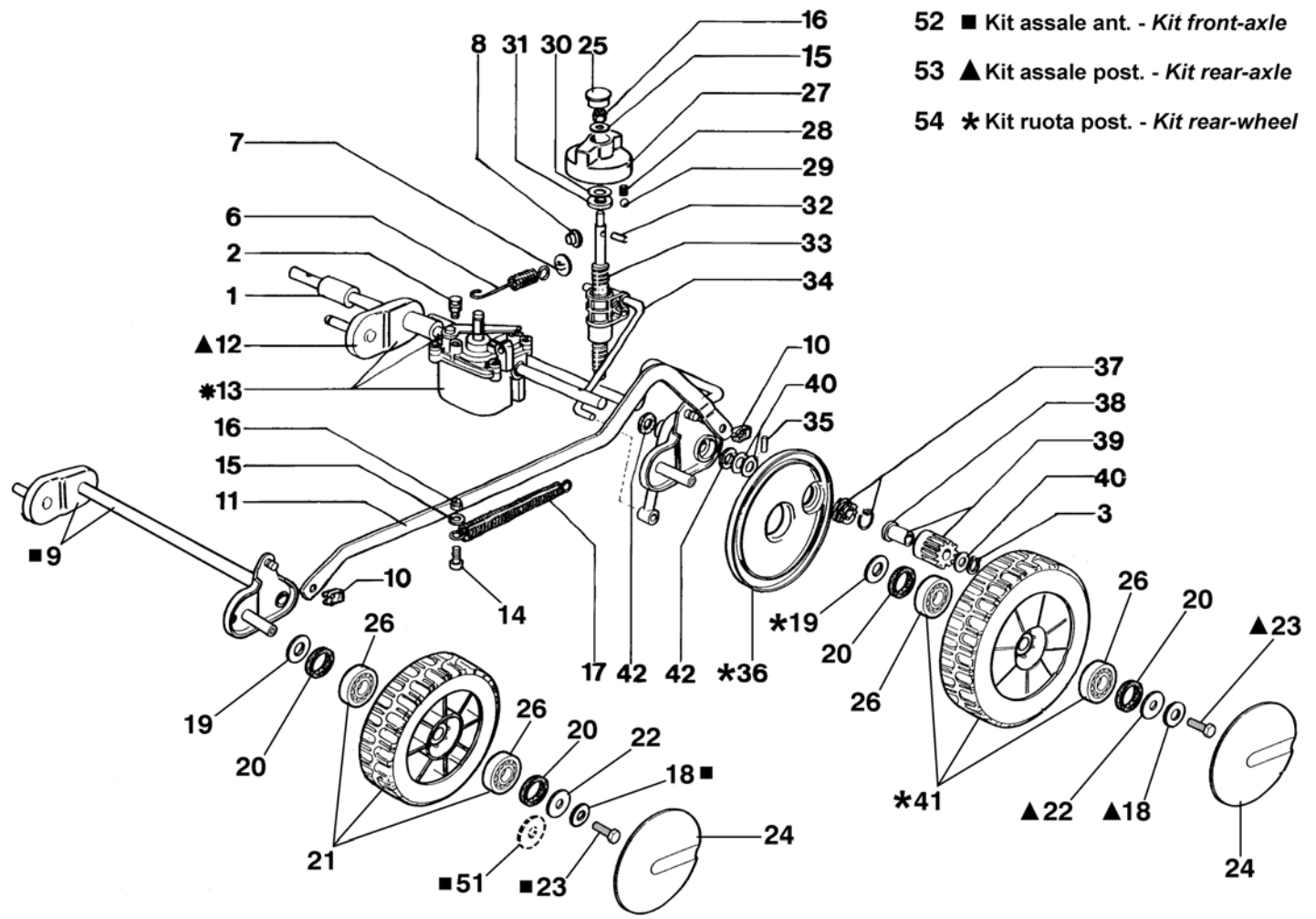

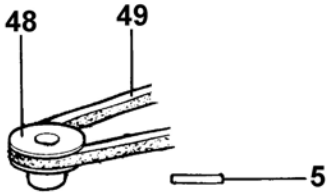

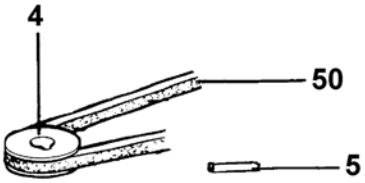

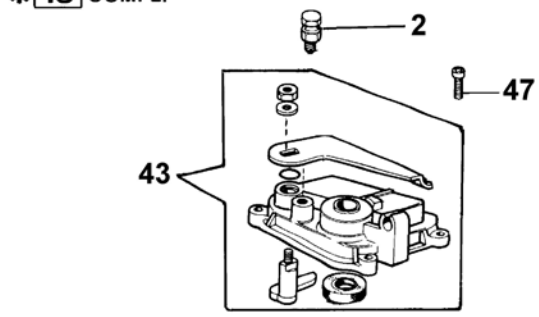

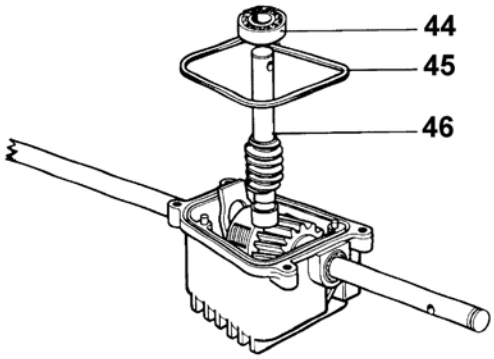

Copyright EMAK FRANCE S.A.S.

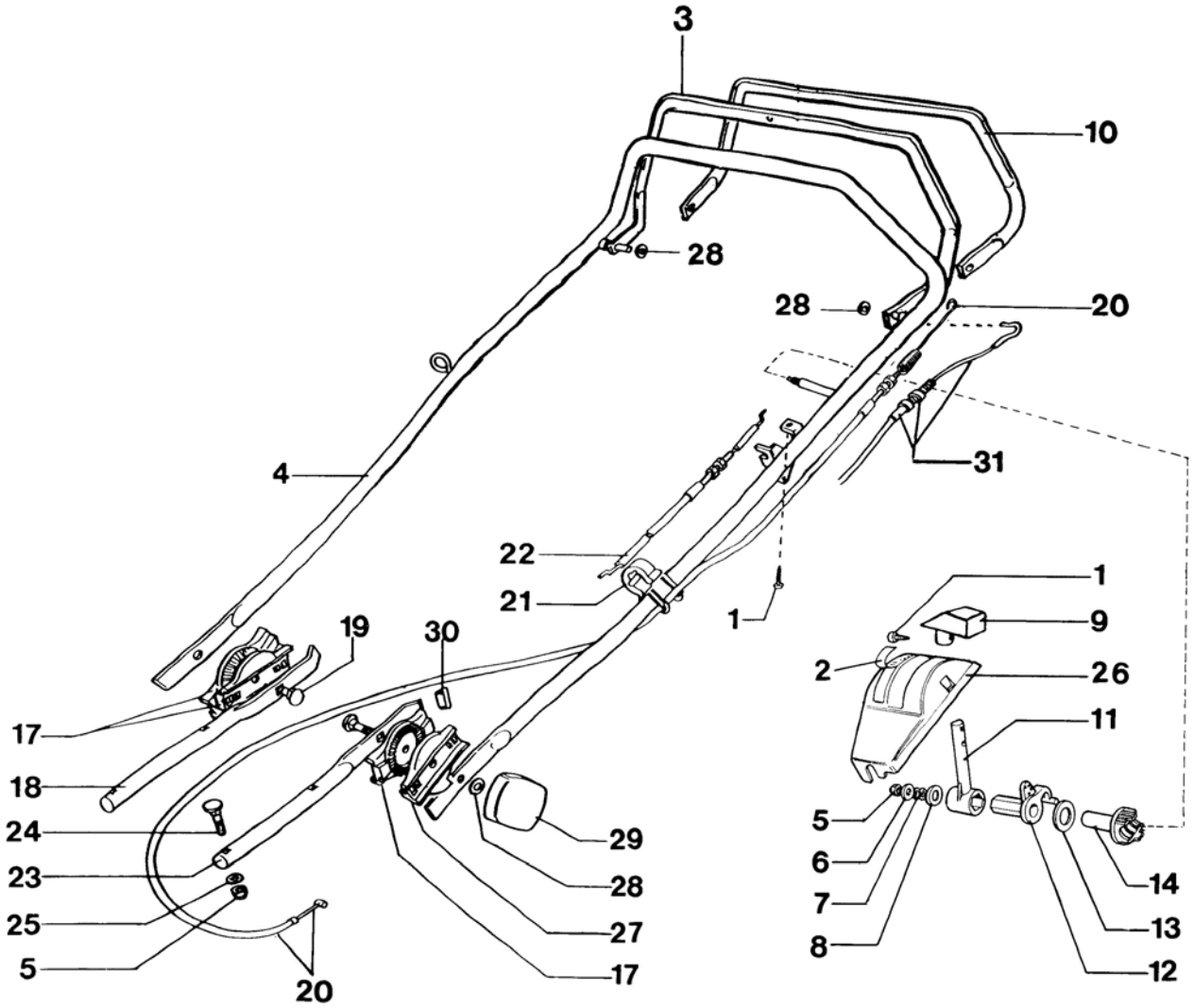

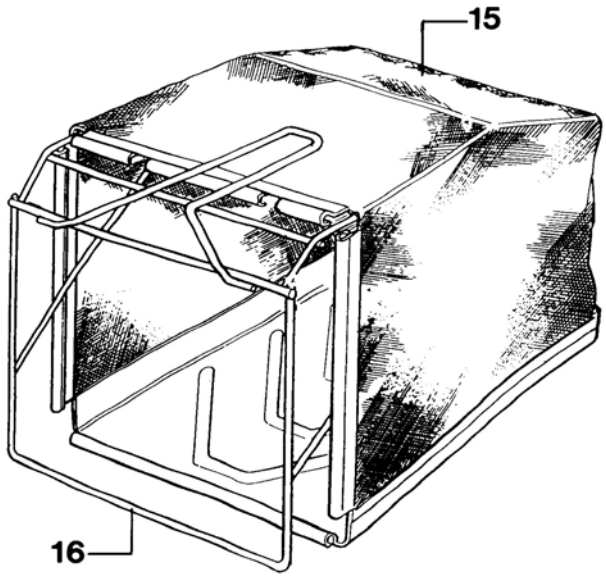

Copyright EMAK FRANCE S.A.S.

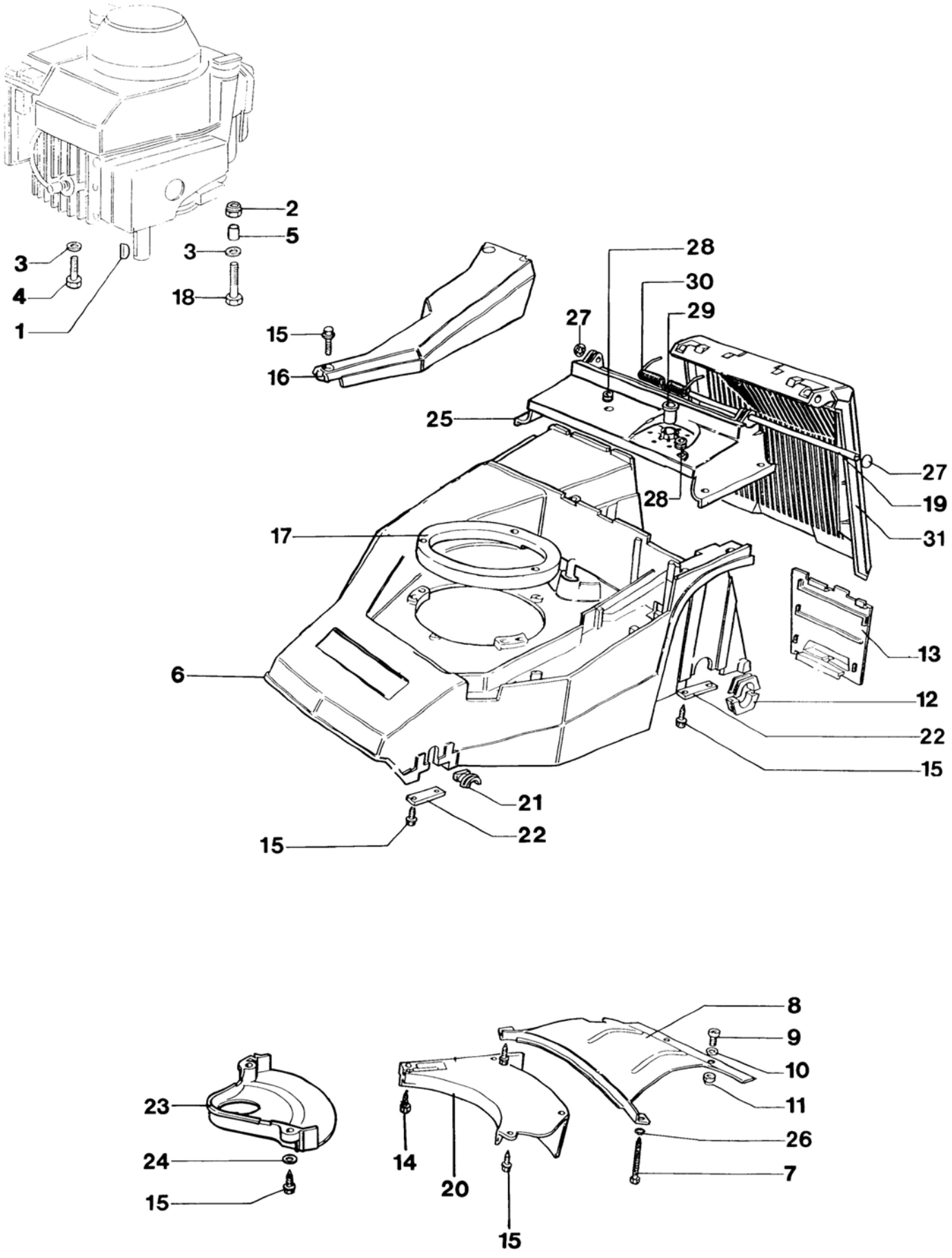

Copyright EMAK FRANCE S.A.S.

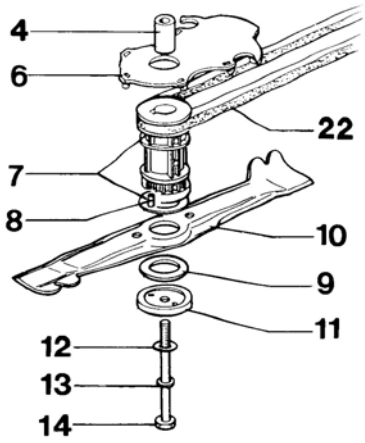

VARIATORE VARIATEUR
VARIATOR VARIADOR

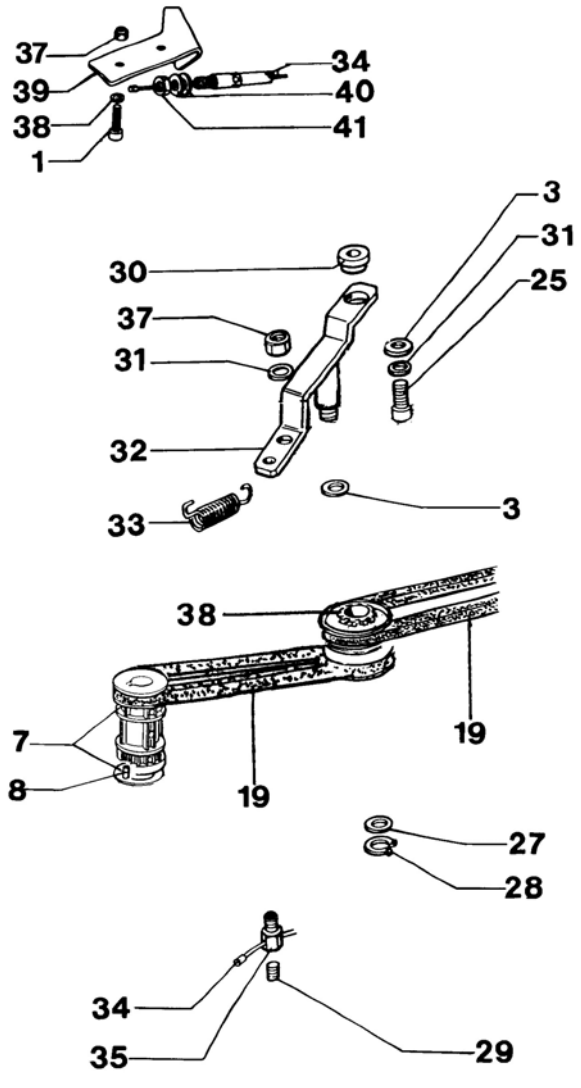

FRENO LAMA
BRAKE BLADE
FREIN LAME
FRENO CUCHILLA

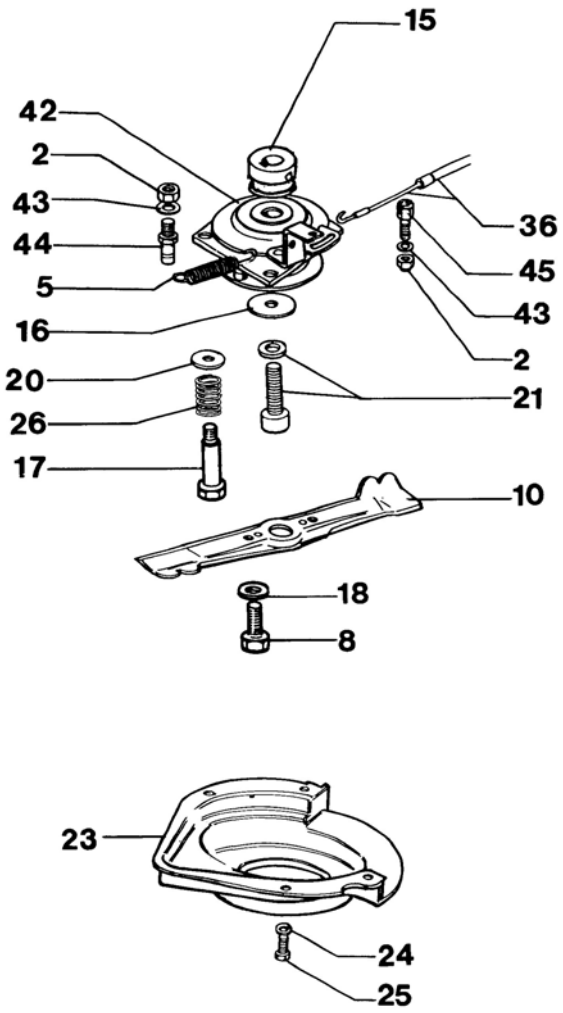

Copyright EMAK FRANCE S.A.S.

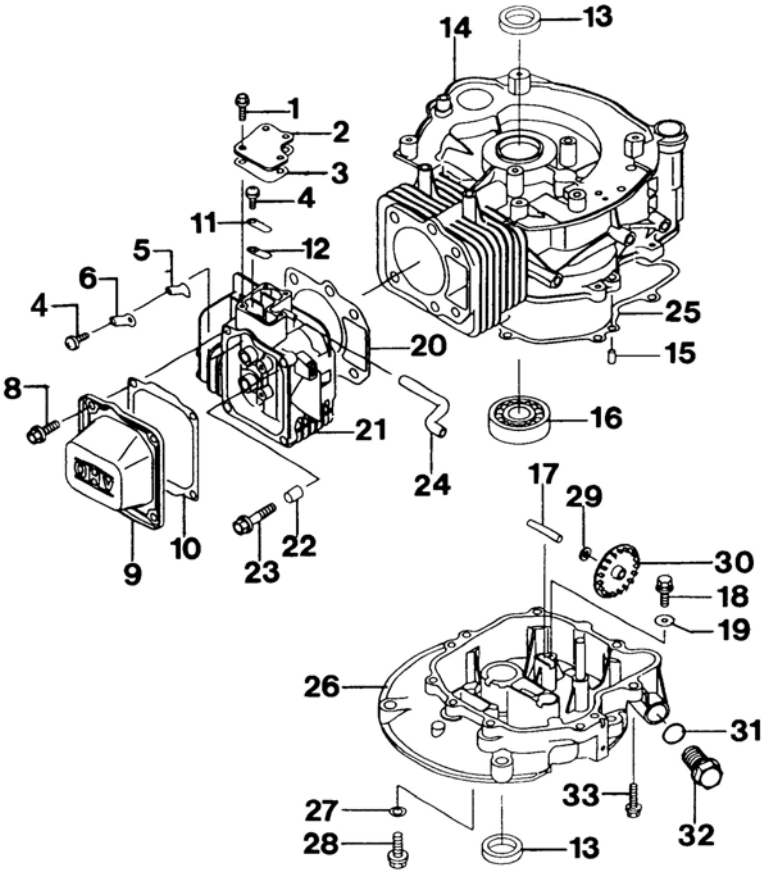

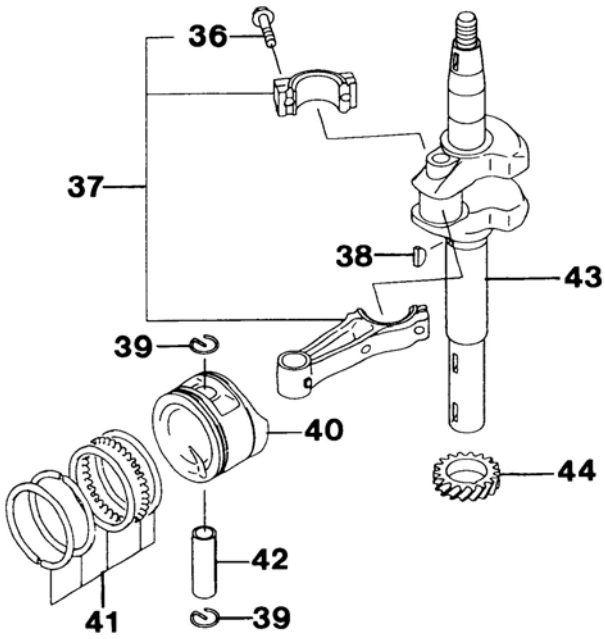

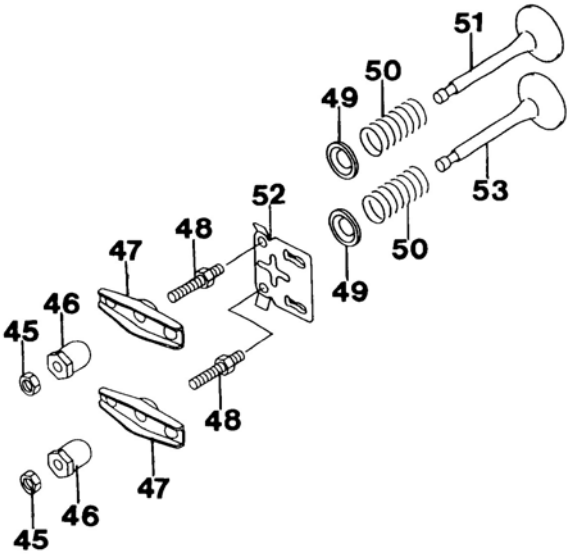

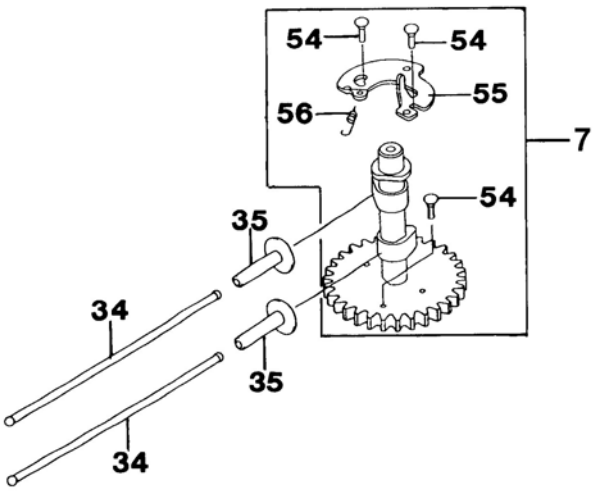

Copyright EMAK FRANCE S.A.S.

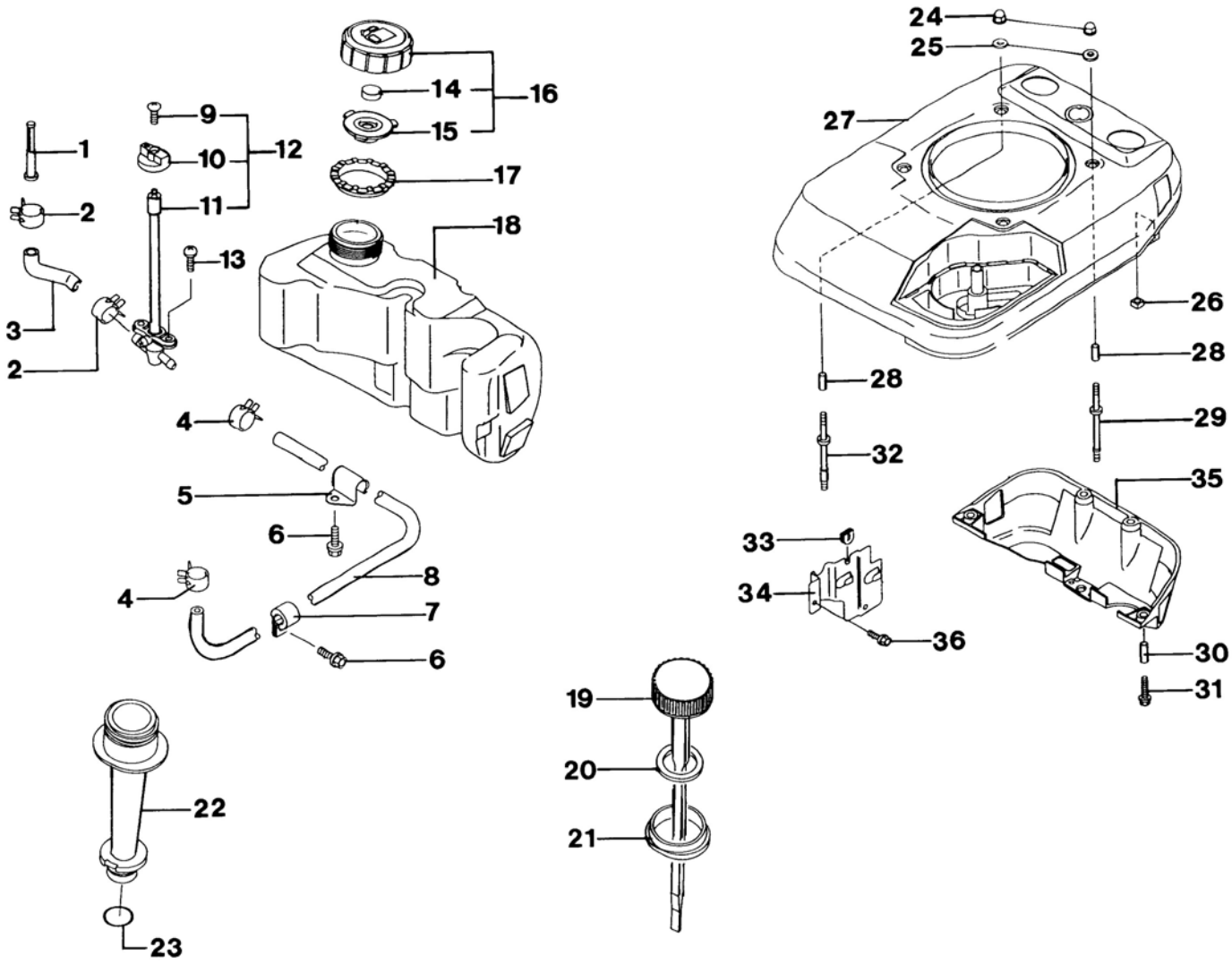

Copyright EMAK FRANCE S.A.S.

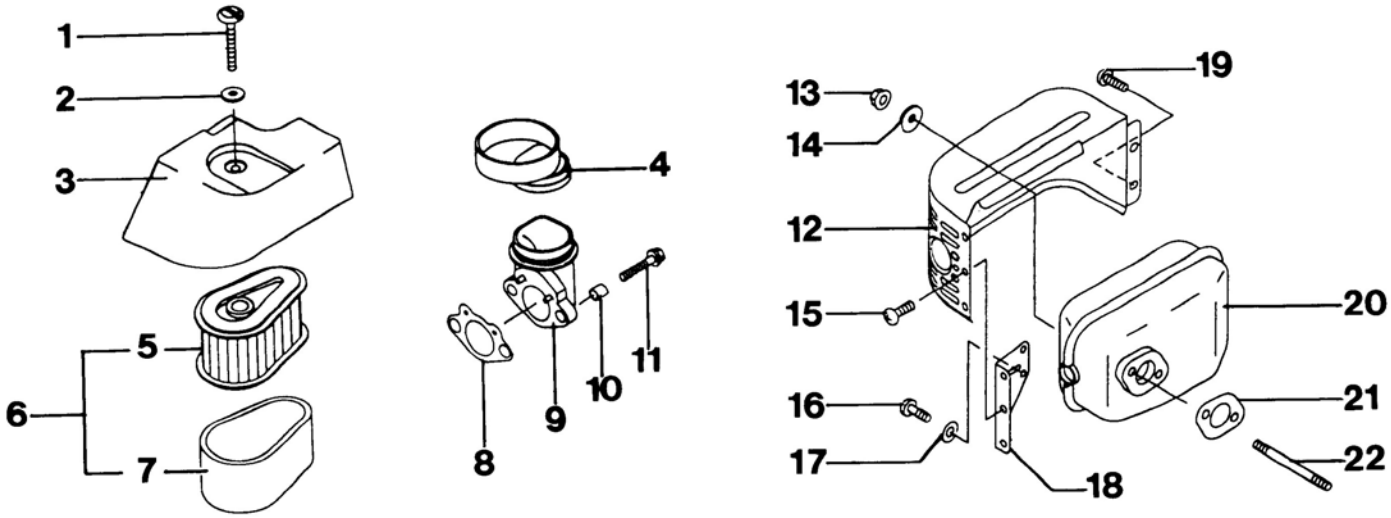

Copyright EMAK FRANCE S.A.S.

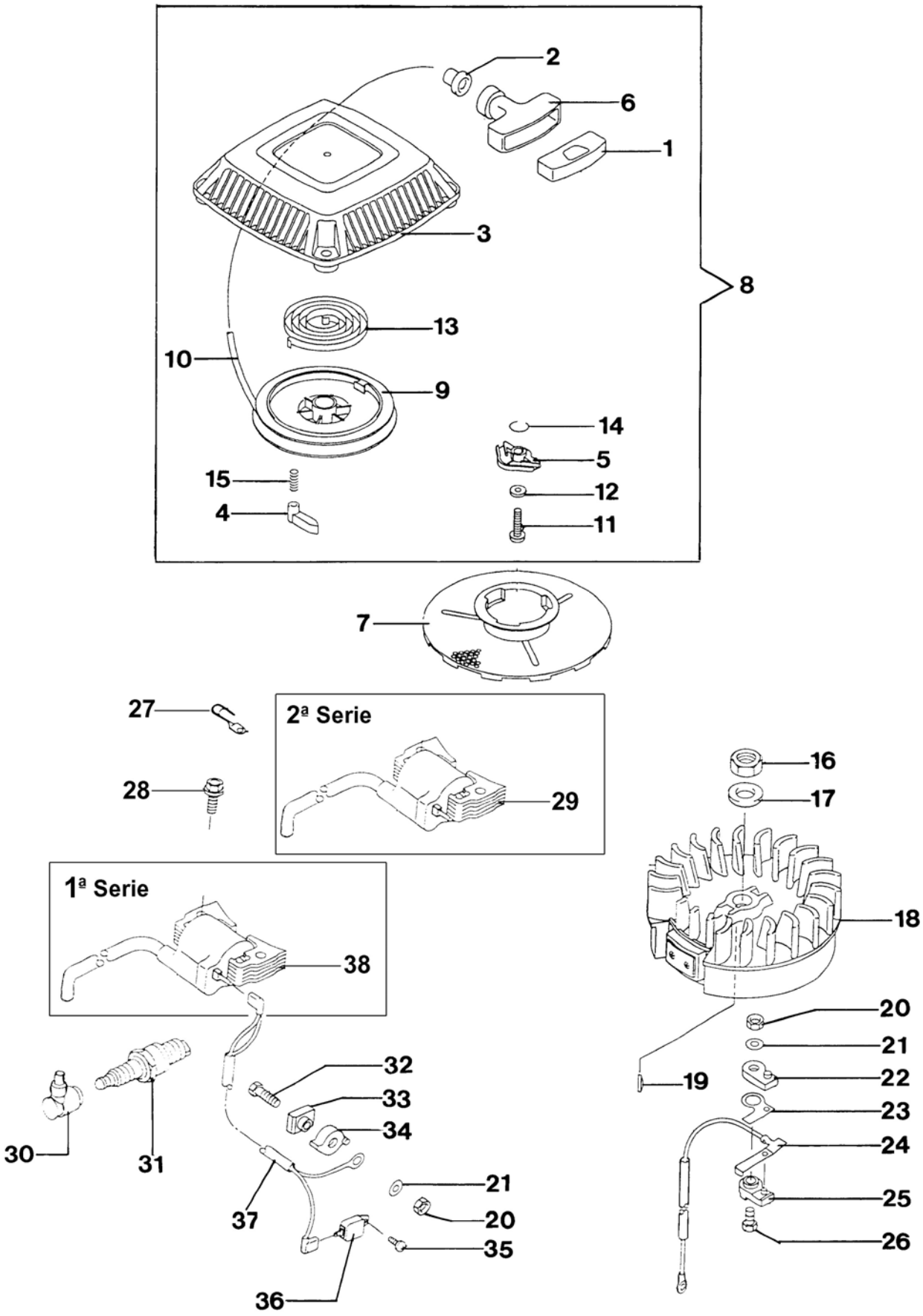

Copyright EMAK FRANCE S.A.S.

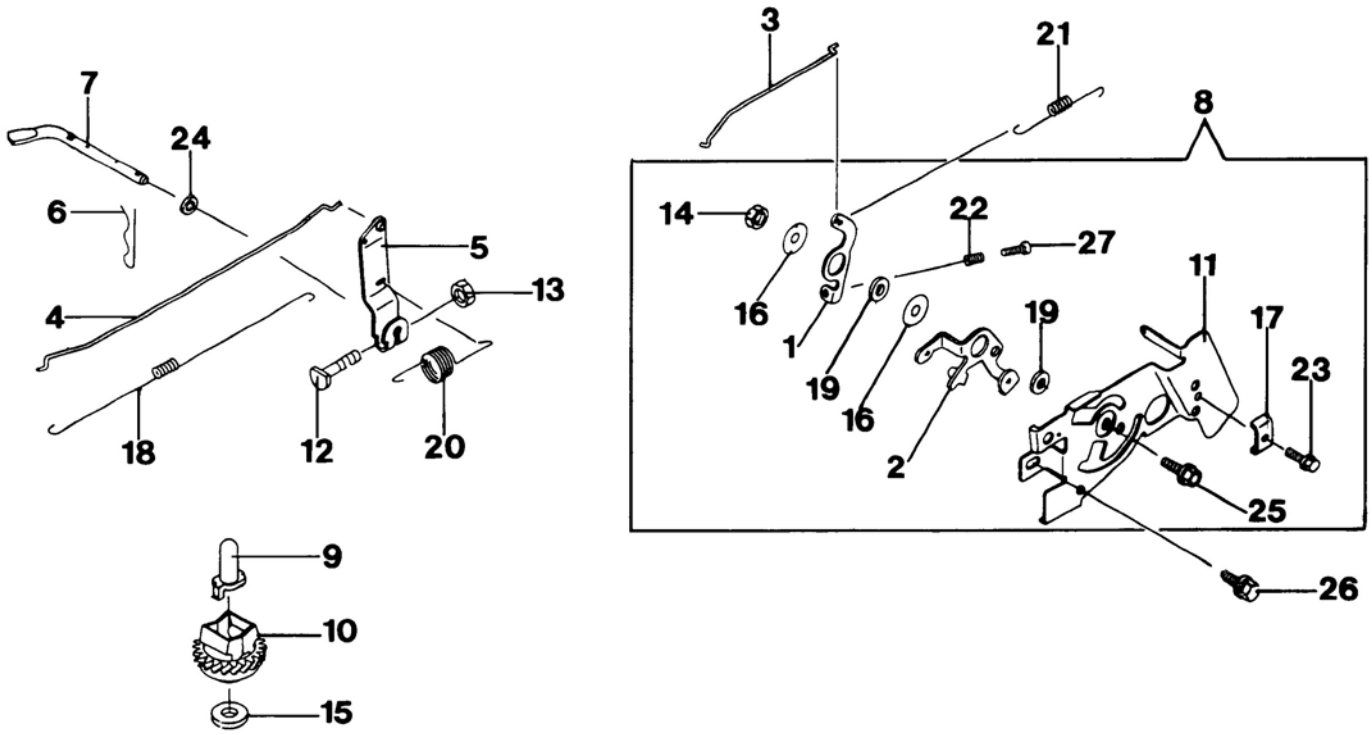

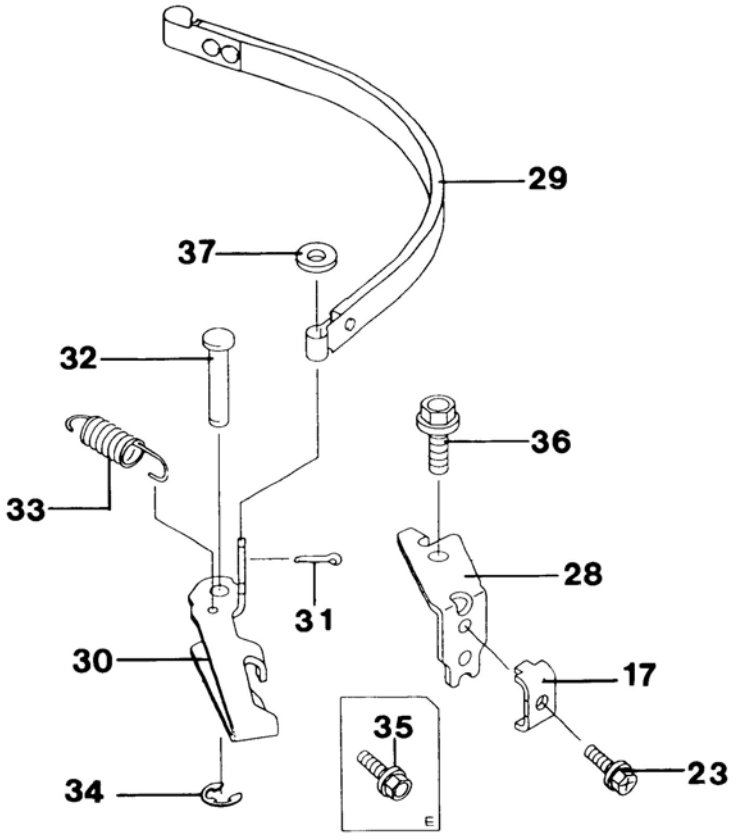

Copyright EMAK FRANCE S.A.S.

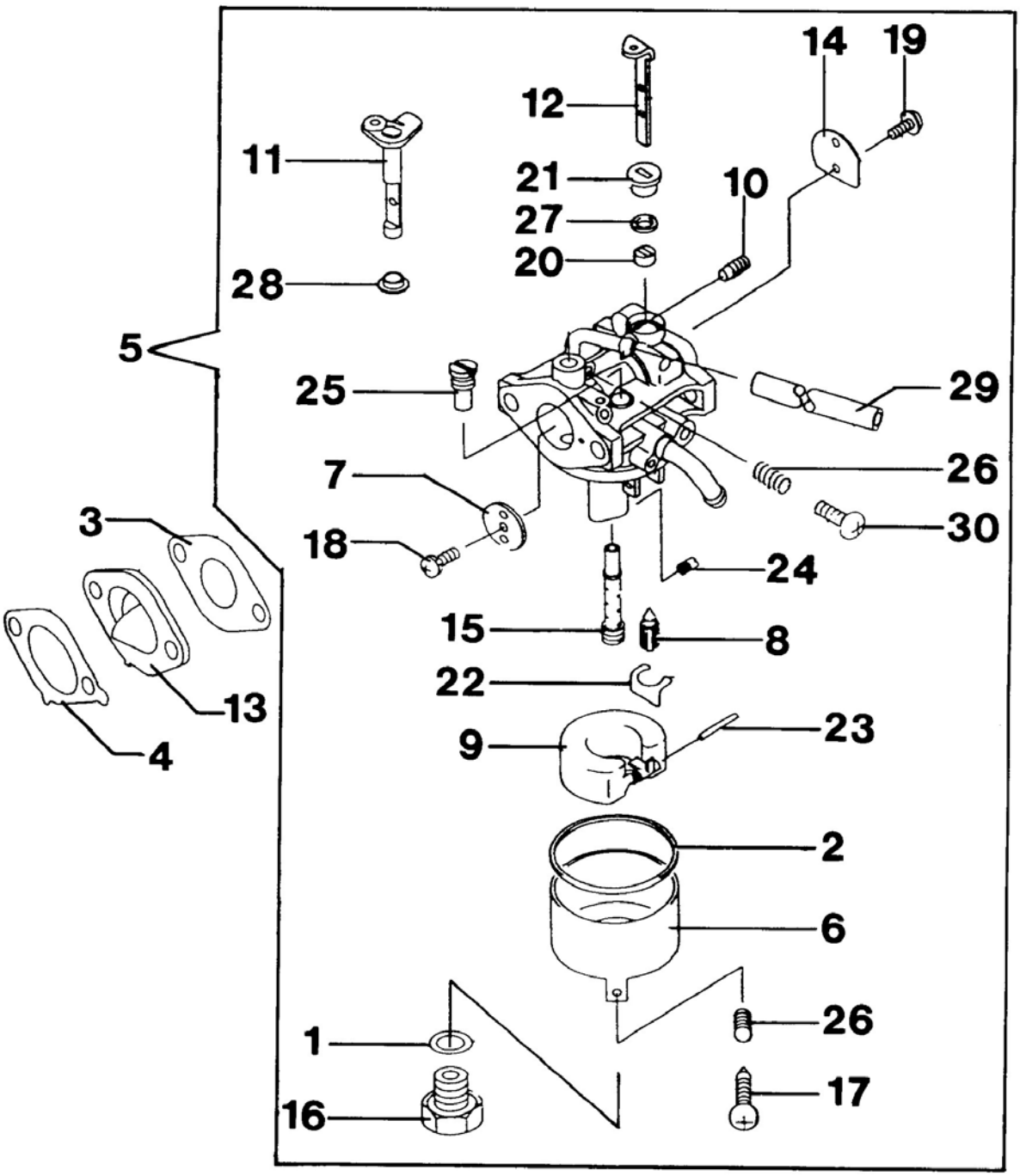

Copyright EMAK FRANCE S.A.S.