Oleo-Mac

HT 43

Rozkres je dokumentace výrobce (© příslušný výrobce) a slouží k identifikaci dílů. Pro výběr dílu se vždy řiďte katalogovým číslem.

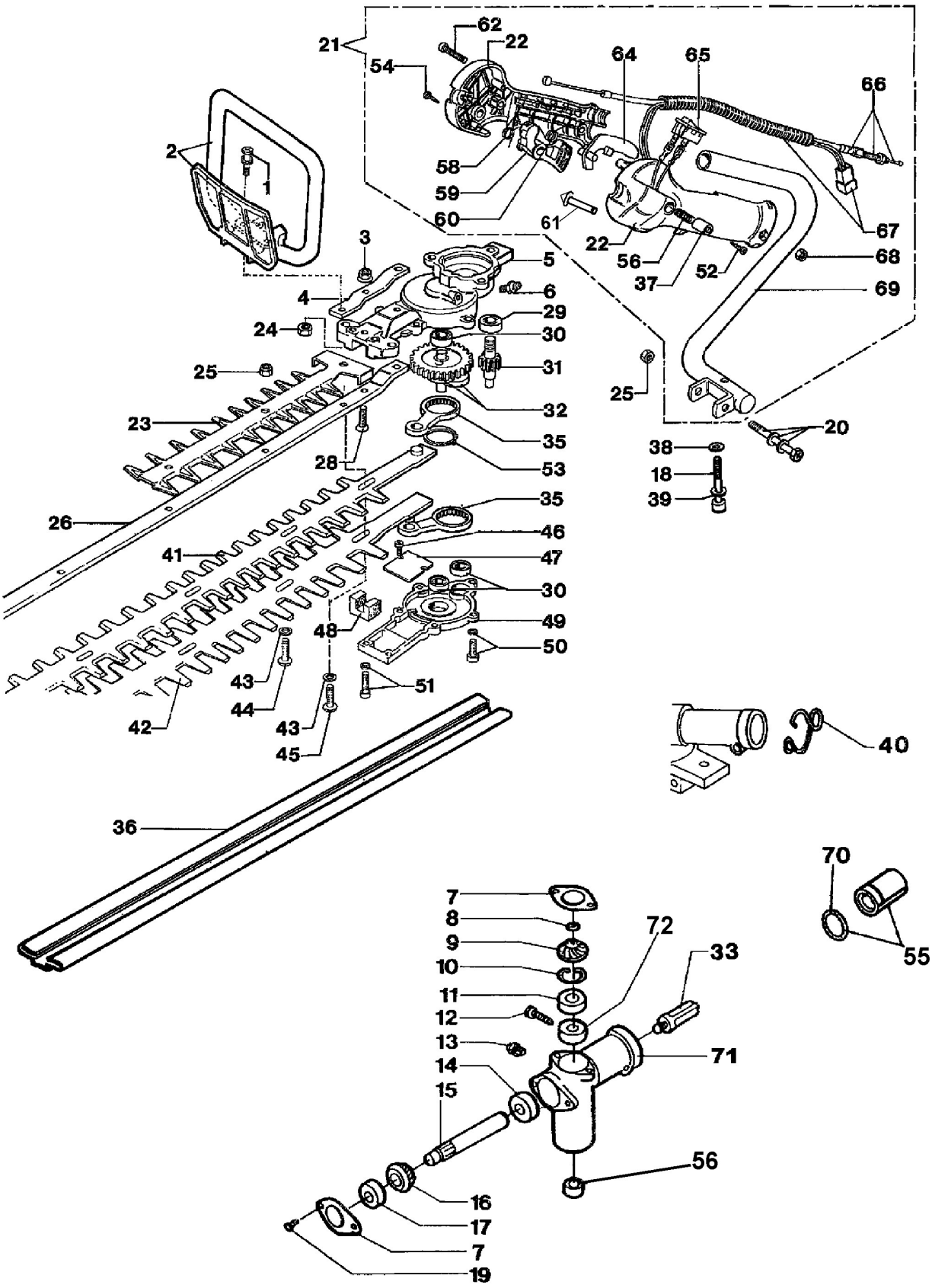

PER MOTORE HT43/GT VEDI
FOR ENGINE HT43/GT SEE
POUR MOTEUR HT43/GT VOIR
PARA MOTOR HT43/GT VER

CATAL. OLEO MAC cod. 0011.00211B
mod. 433BP - 440BP
435BP - 440BP

Copyright EMAK FRANCE S.A.S.