Oleo-Mac

GS 940

Rozkres je dokumentace výrobce (© příslušný výrobce) a slouží k identifikaci dílů. Pro výběr dílu se vždy řiďte katalogovým číslem.

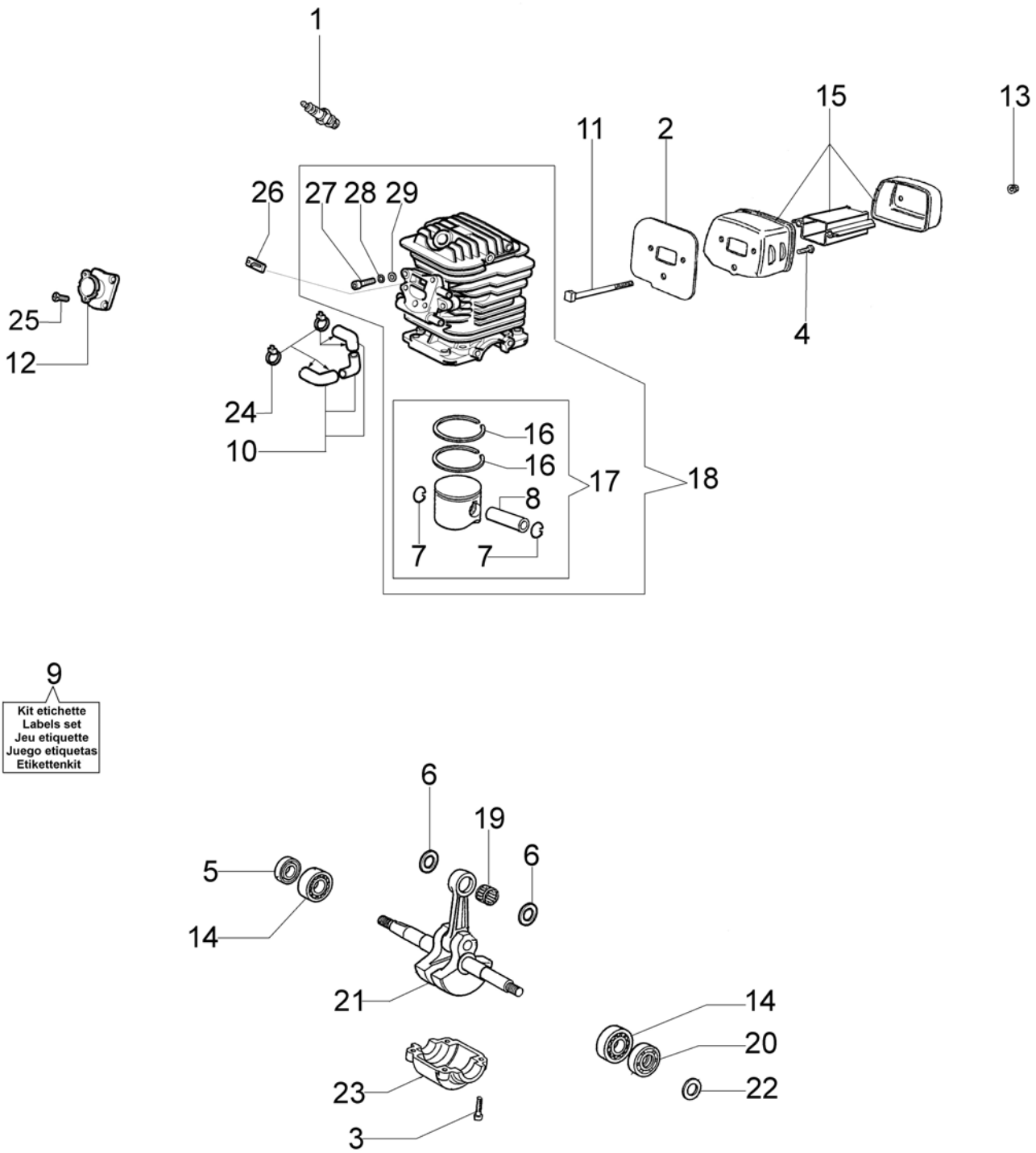

Copyright EMAK FRANCE S.A.S.

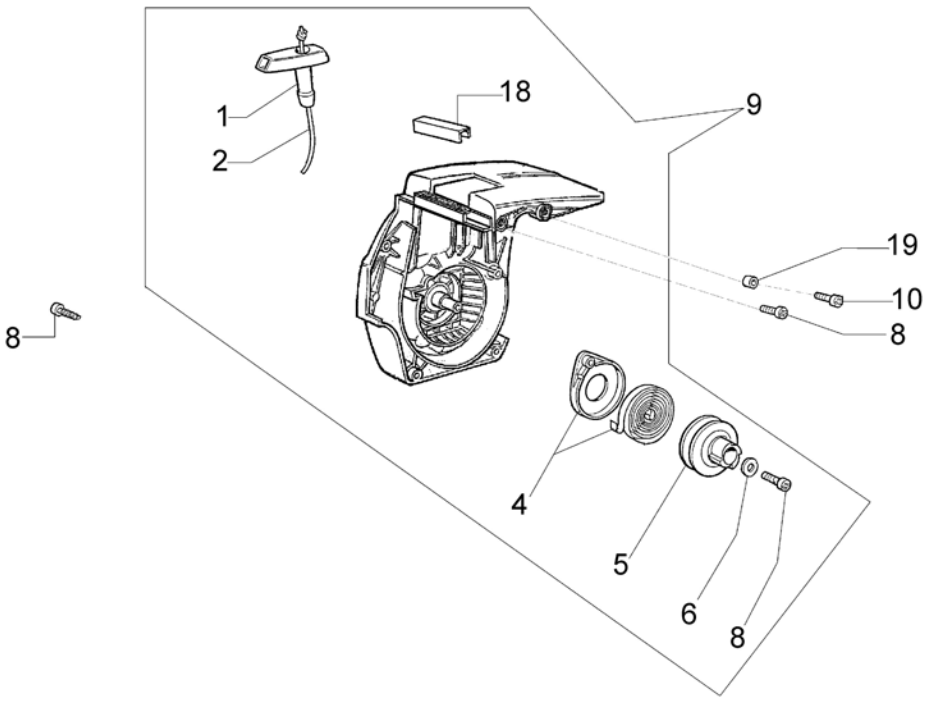

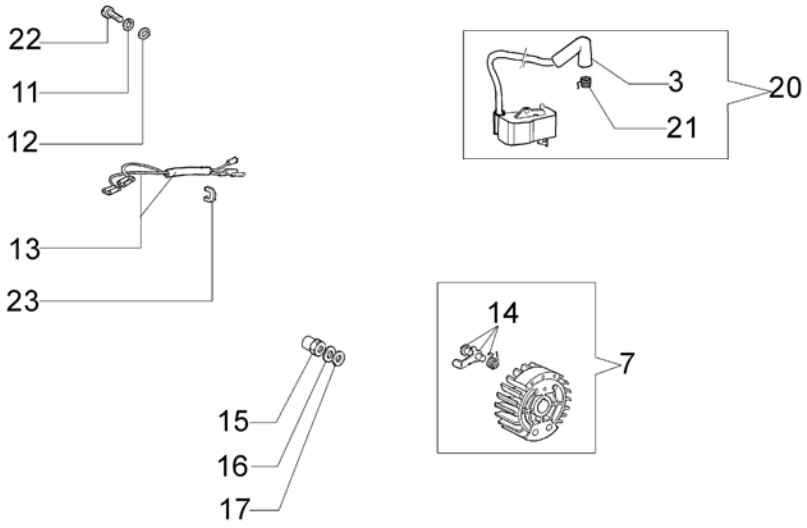

Copyright EMAK FRANCE S.A.S.

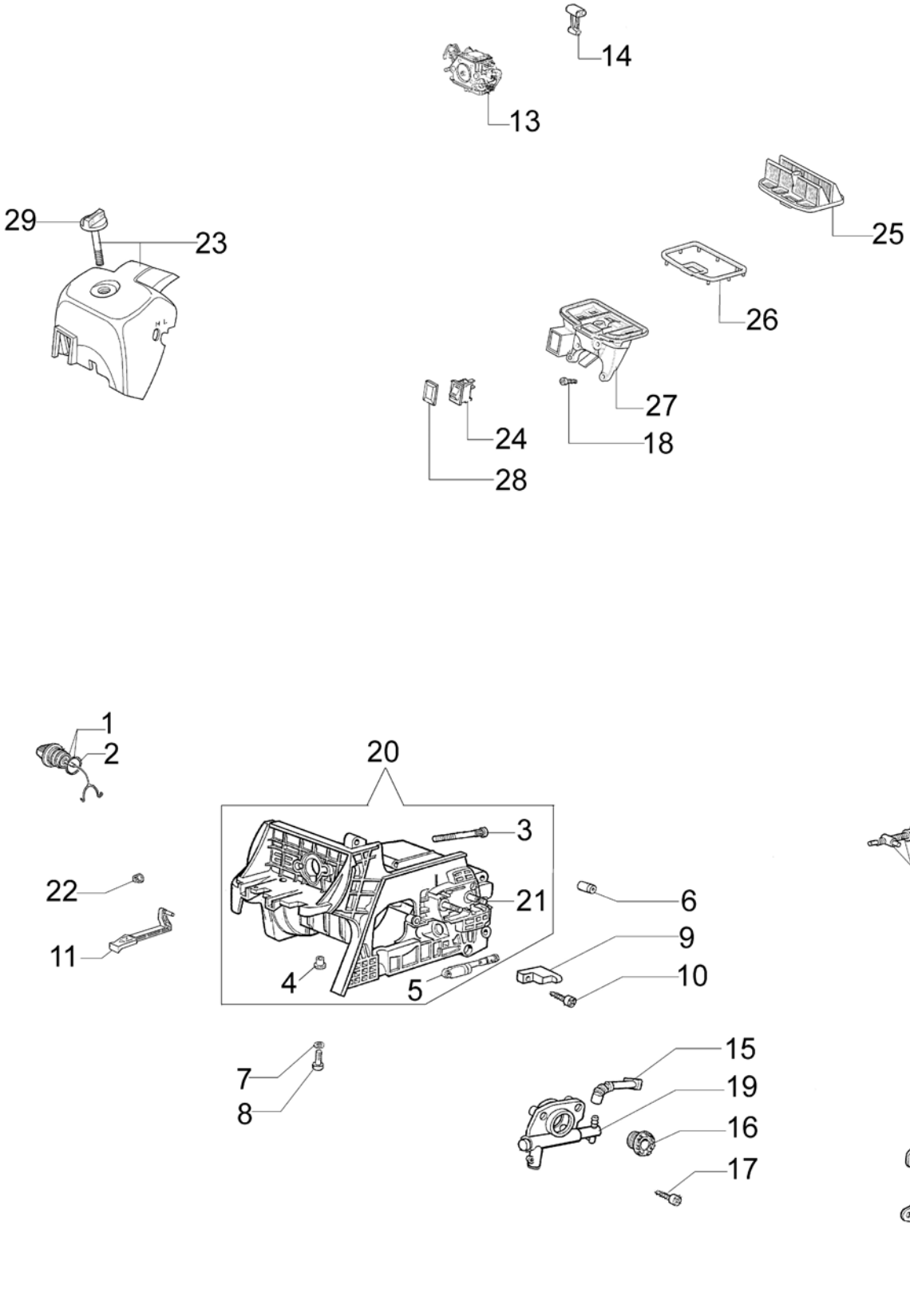

Copyright EMAK FRANCE S.A.S.

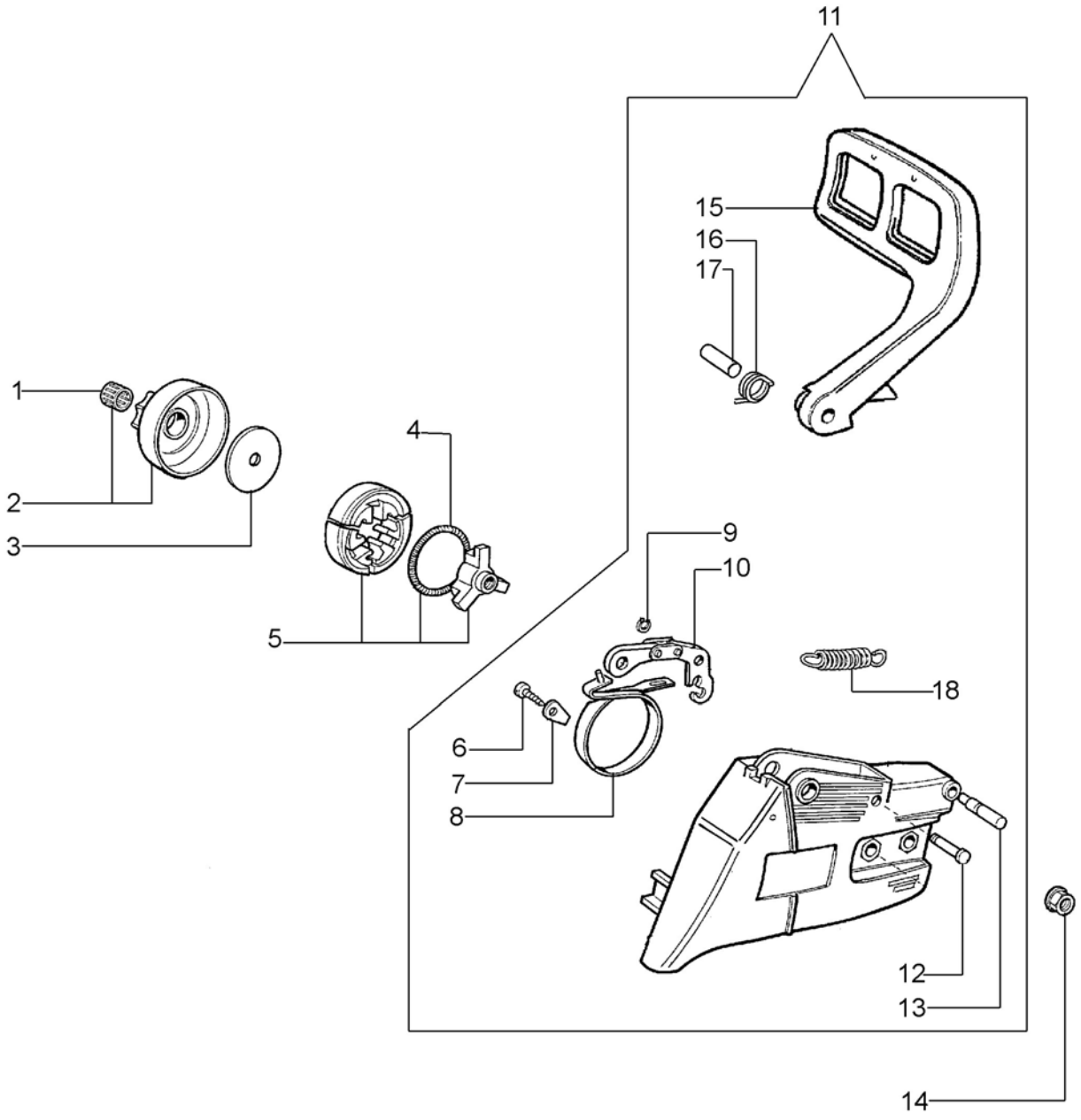

Copyright EMAK FRANCE S.A.S.

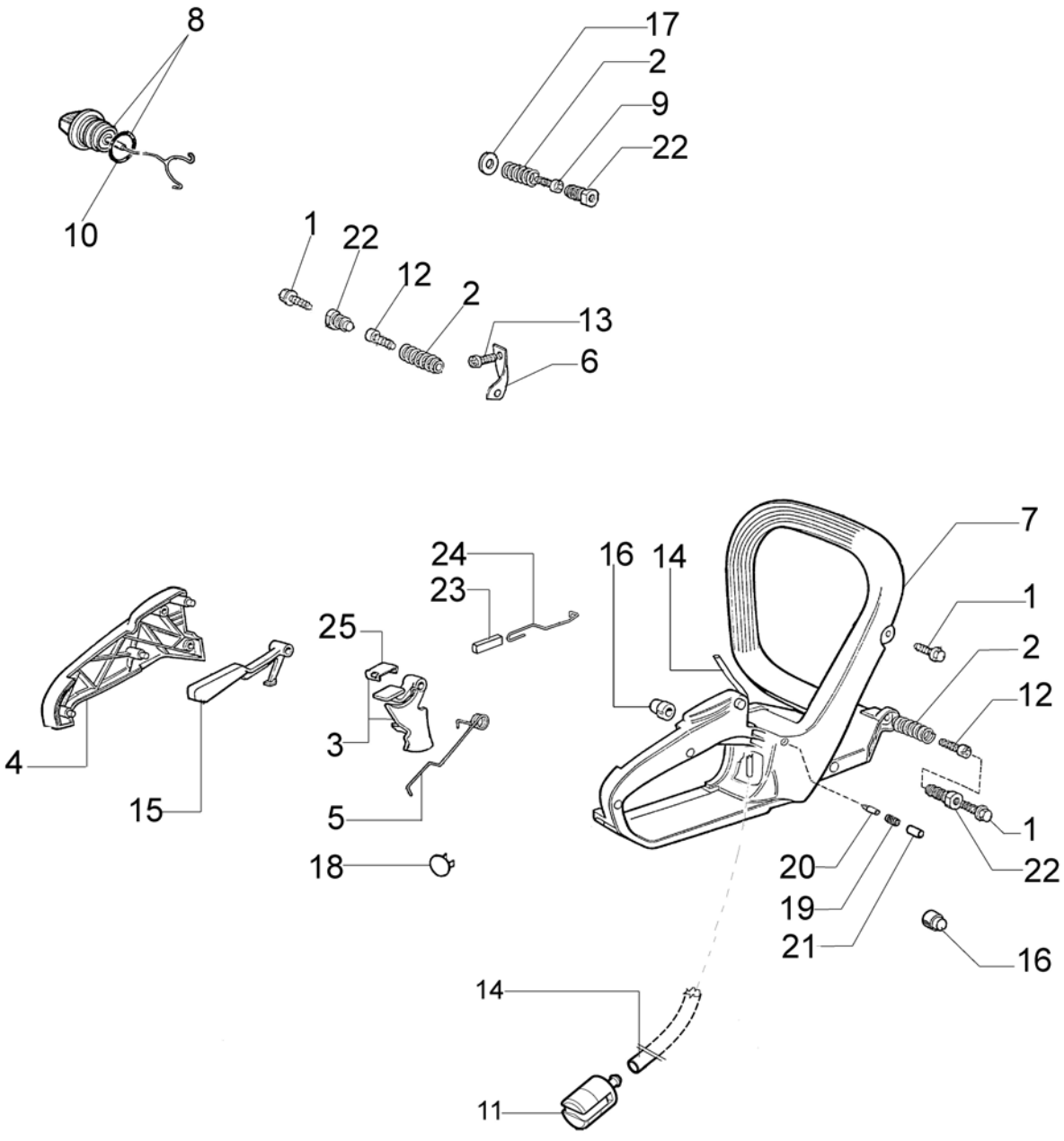

Copyright EMAK FRANCE S.A.S.

Zama G1L-E1 Compl. p.n. 2320005AR

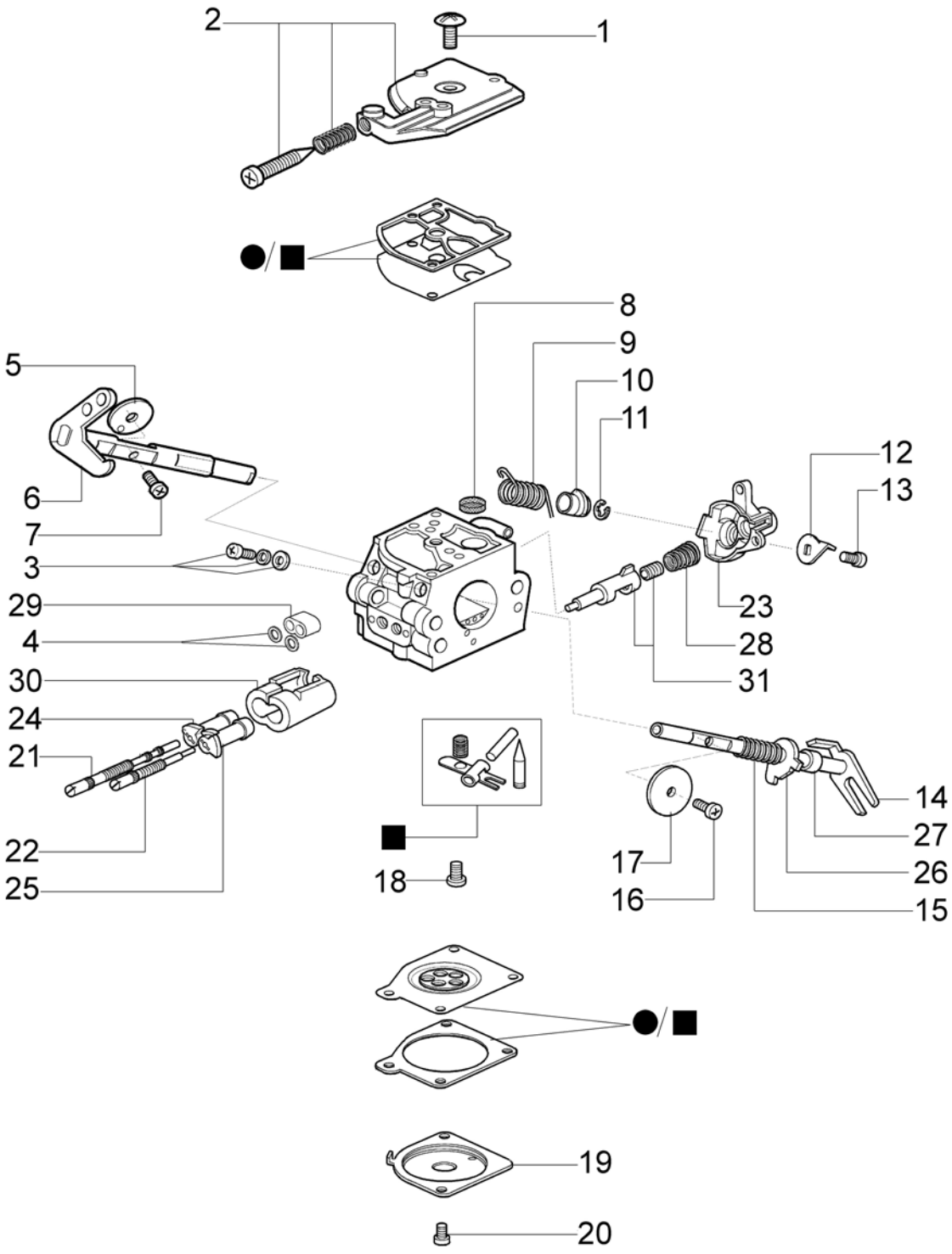

● 32 Kit membrane e Guarnizioni
Gasket and Diaphragm set

■ 33 Kit riparazione
Repair kit

Copyright EMAK FRANCE S.A.S.