Oleo-Mac

985 HD

Rozkres je dokumentace výrobce (© příslušný výrobce) a slouží k identifikaci dílů. Pro výběr dílu se vždy řiďte katalogovým číslem.

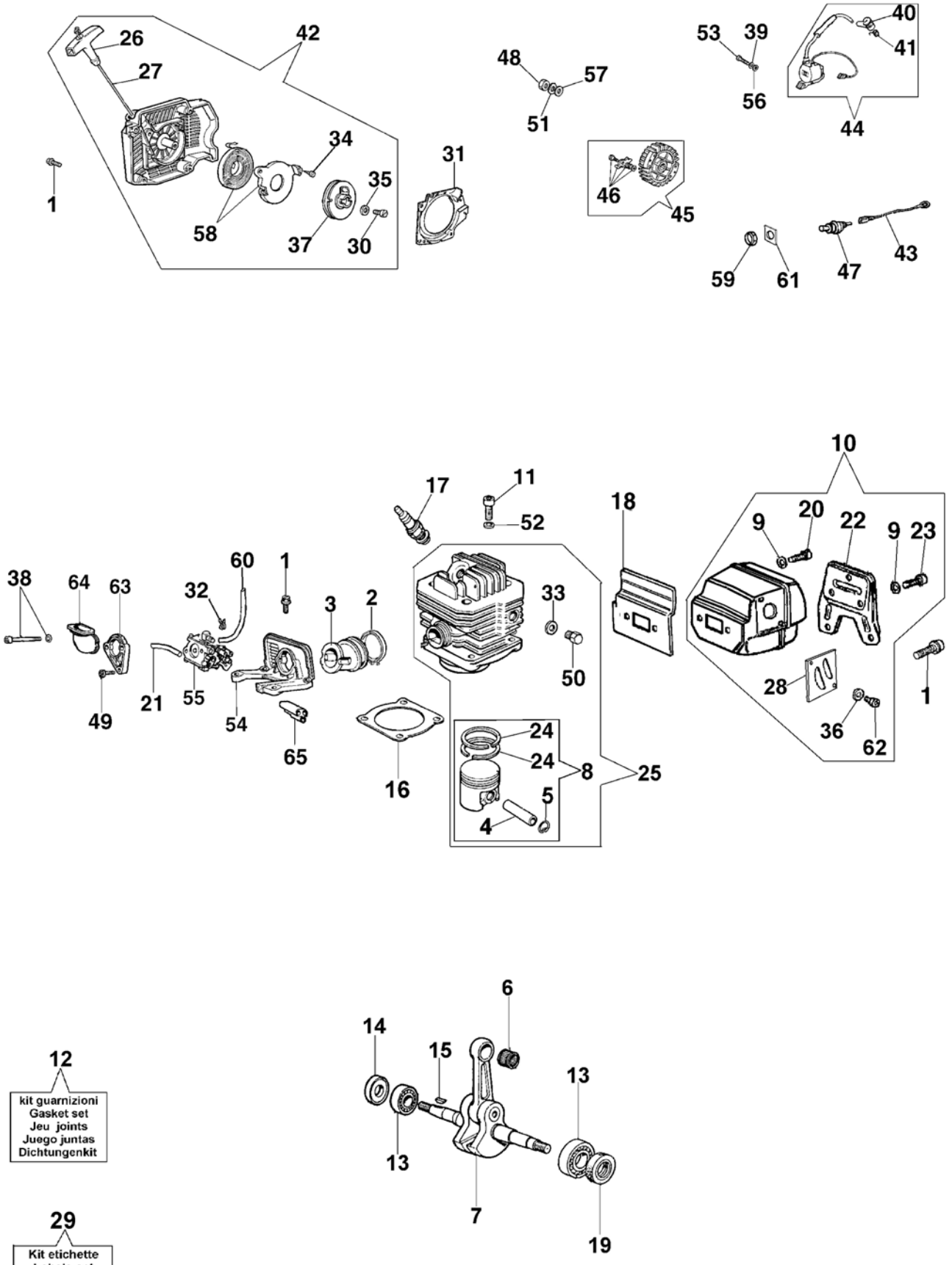

Copyright EMAK FRANCE S.A.S.

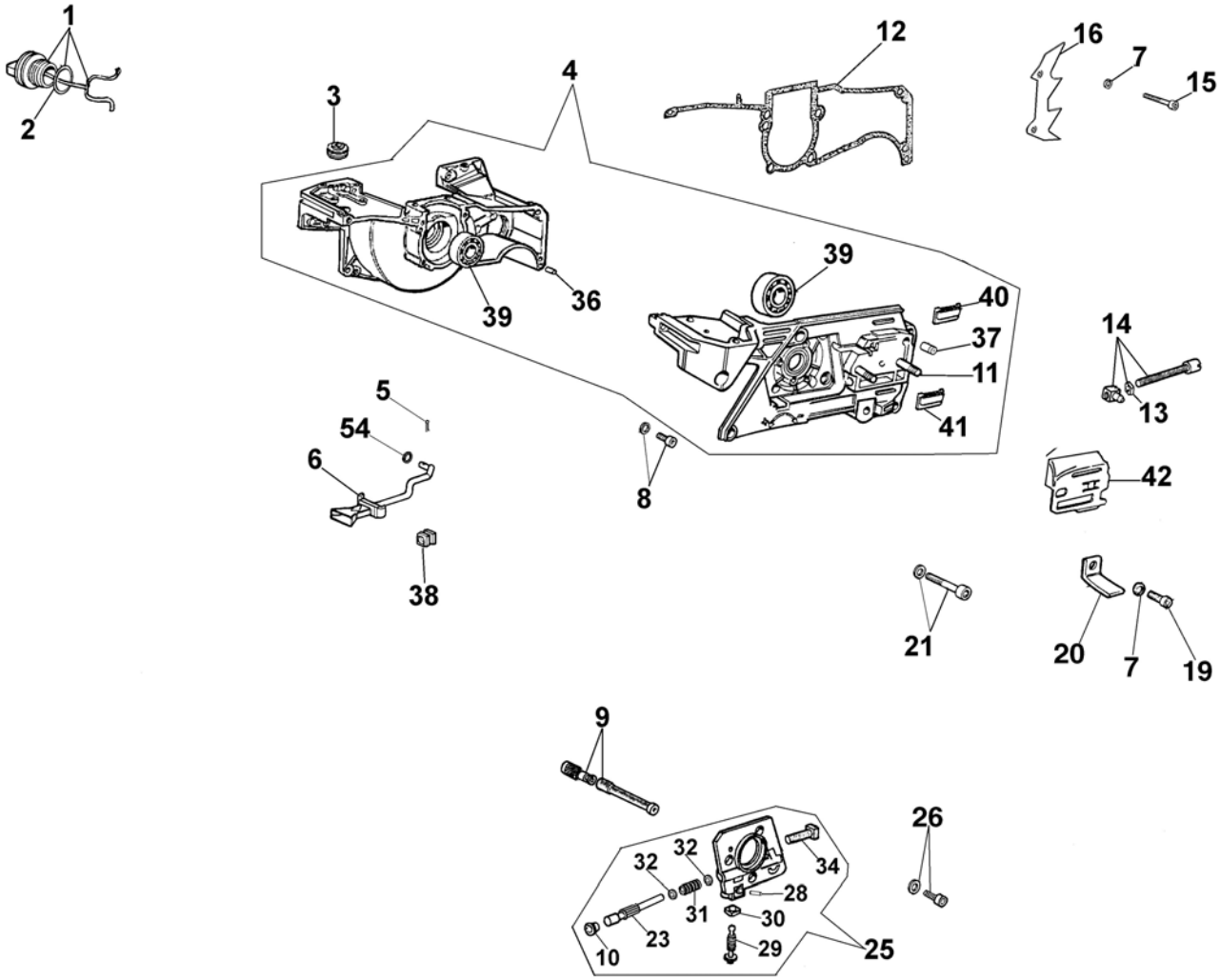

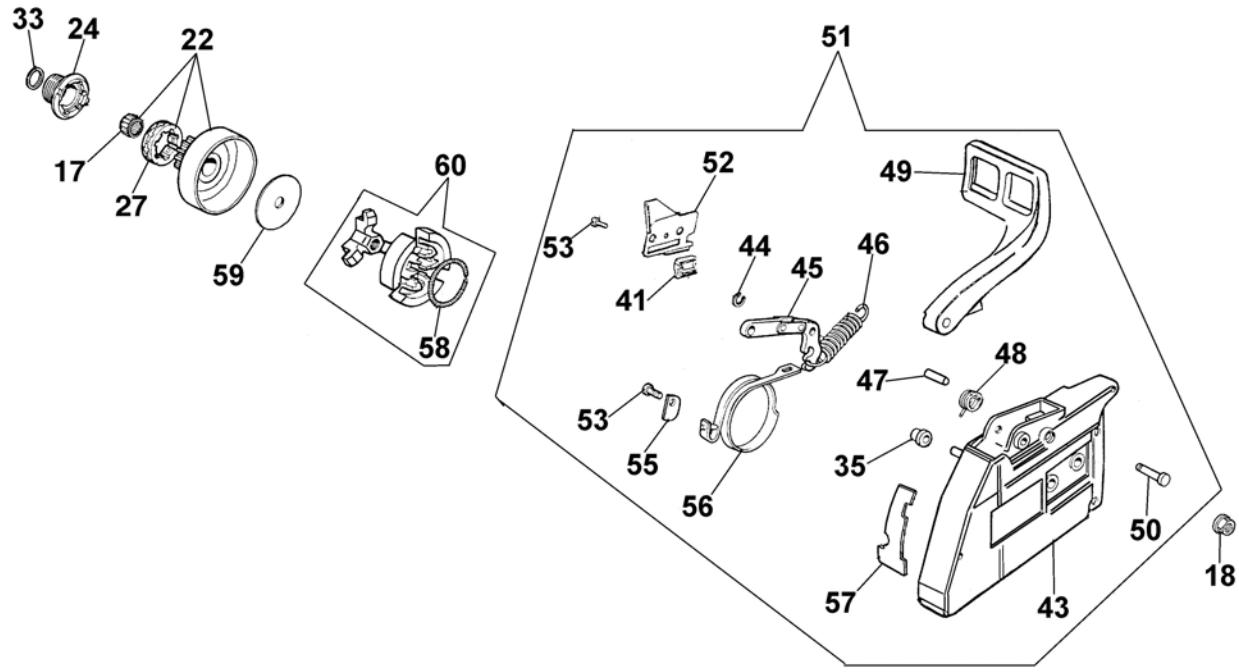

Copyright EMAK FRANCE S.A.S.

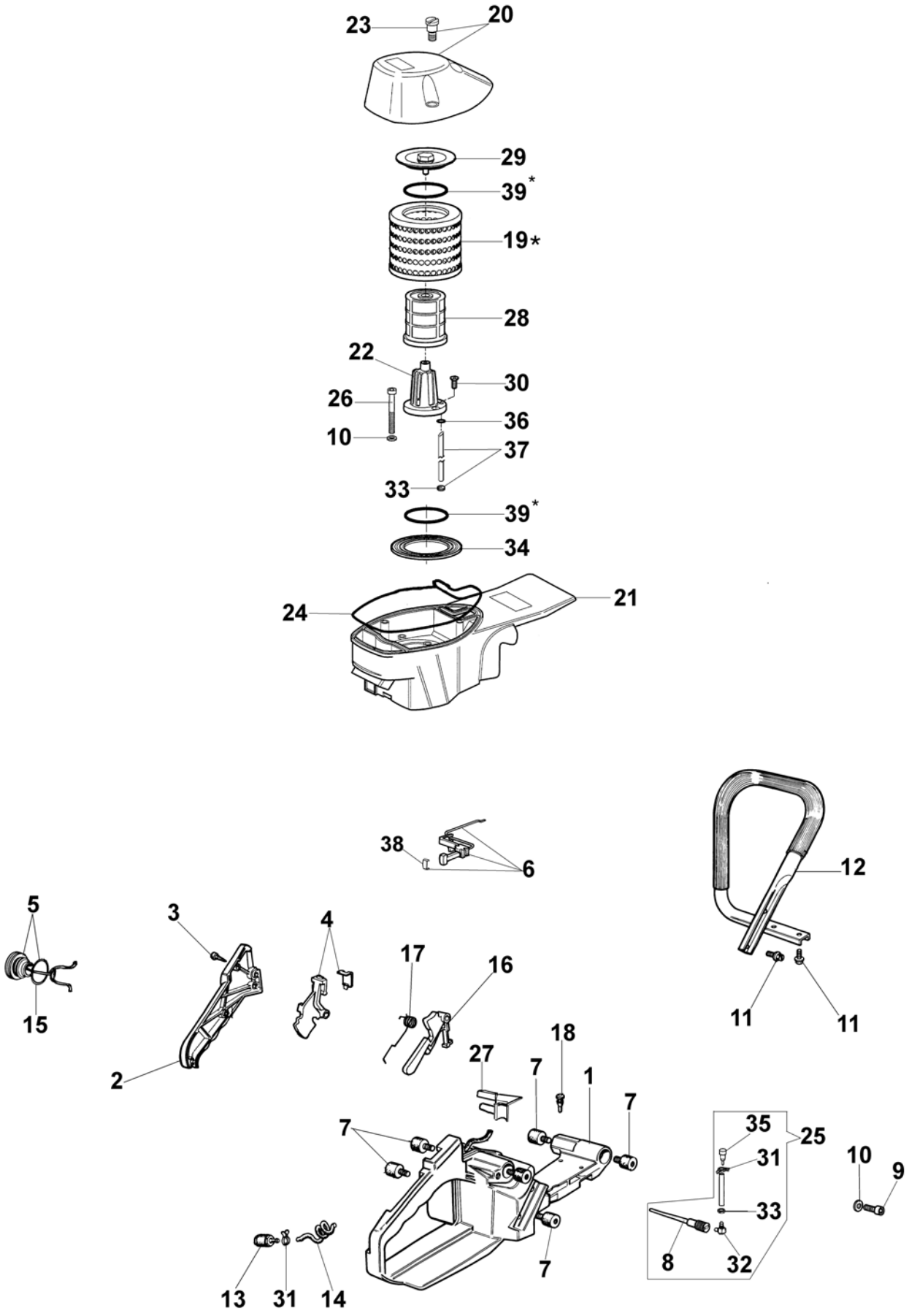

Copyright EMAK FRANCE S.A.S.

3 CARBURATORE COMPLETO
COMPLETE CARBURETOR

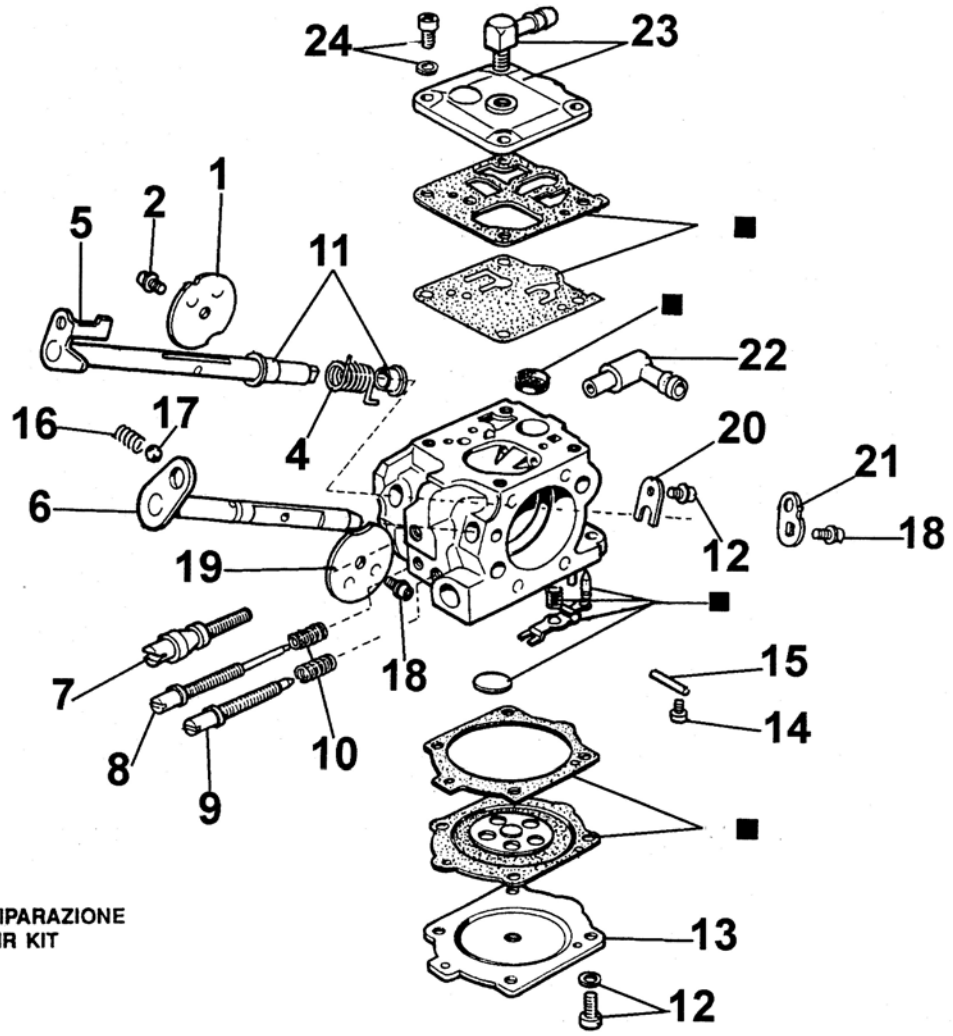

25 ■ KIT RIPARAZIONE
REPAIR KIT

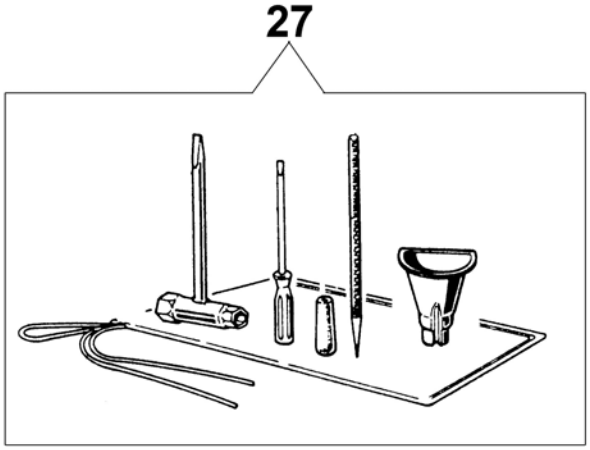

Copyright EMAK FRANCE S.A.S.