Oleo-Mac

938

Rozkres je dokumentace výrobce (© příslušný výrobce) a slouží k identifikaci dílů. Pro výběr dílu se vždy řiďte katalogovým číslem.

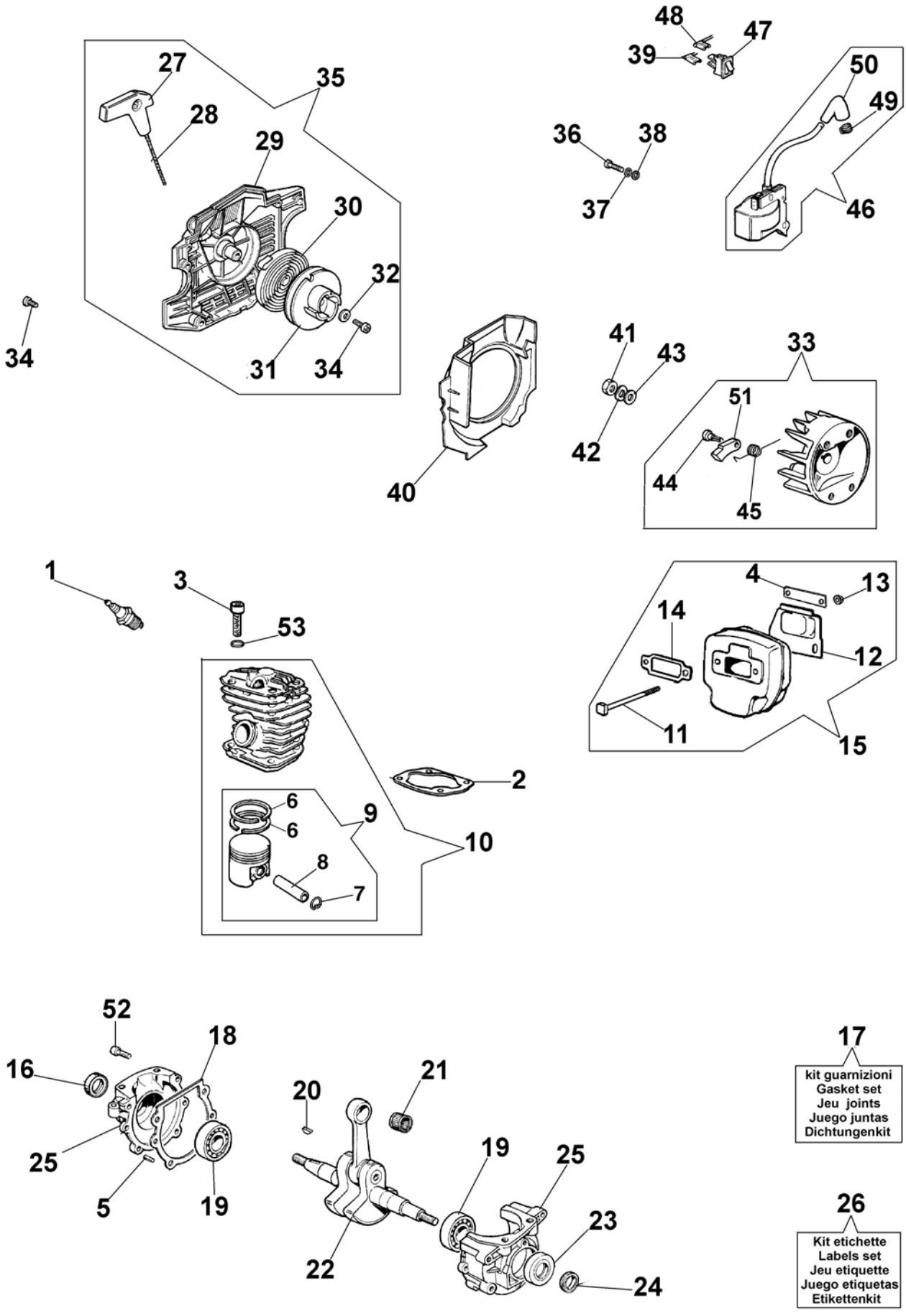

Copyright EMAK FRANCE S.A.S.

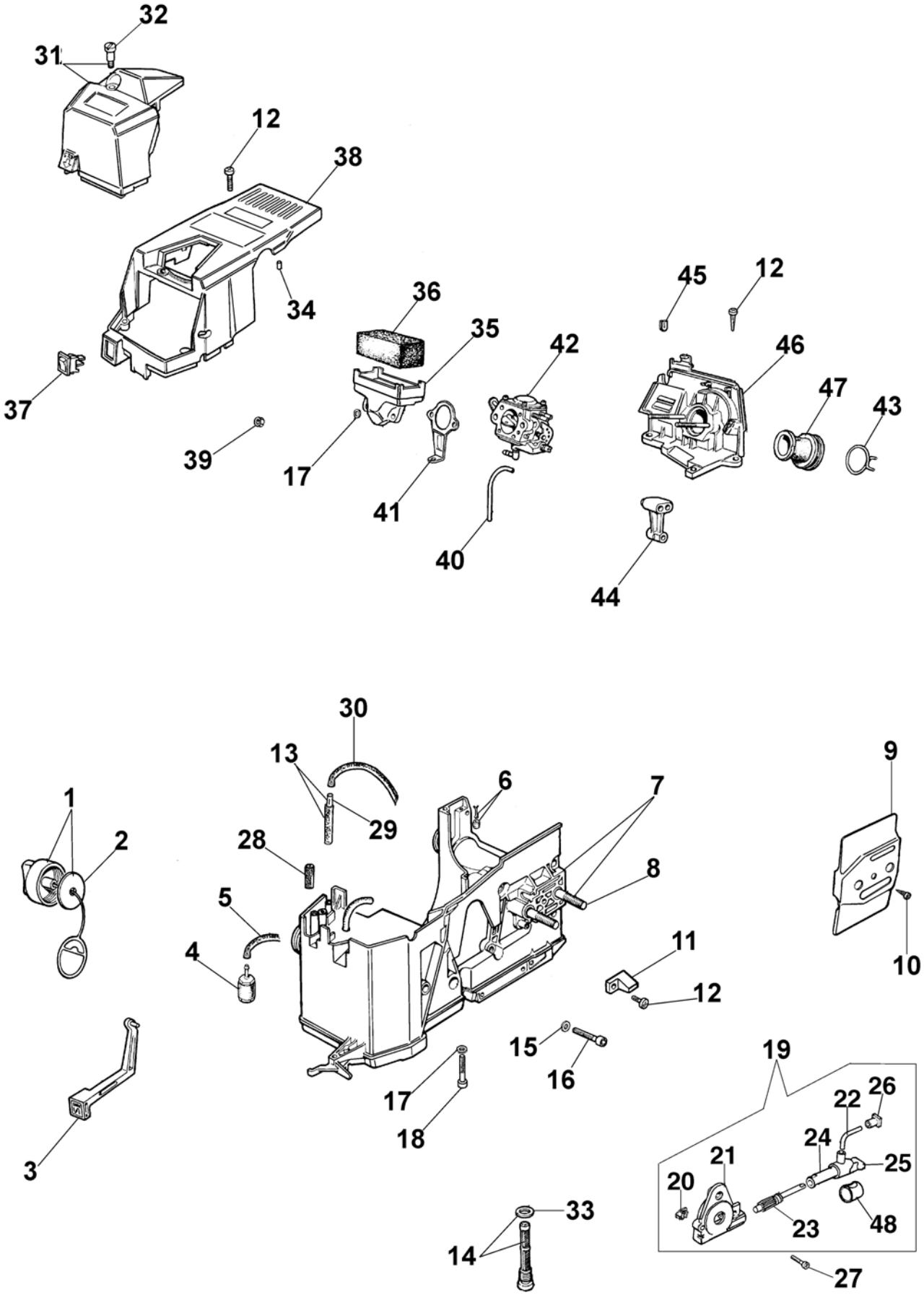

Copyright EMAK FRANCE S.A.S.

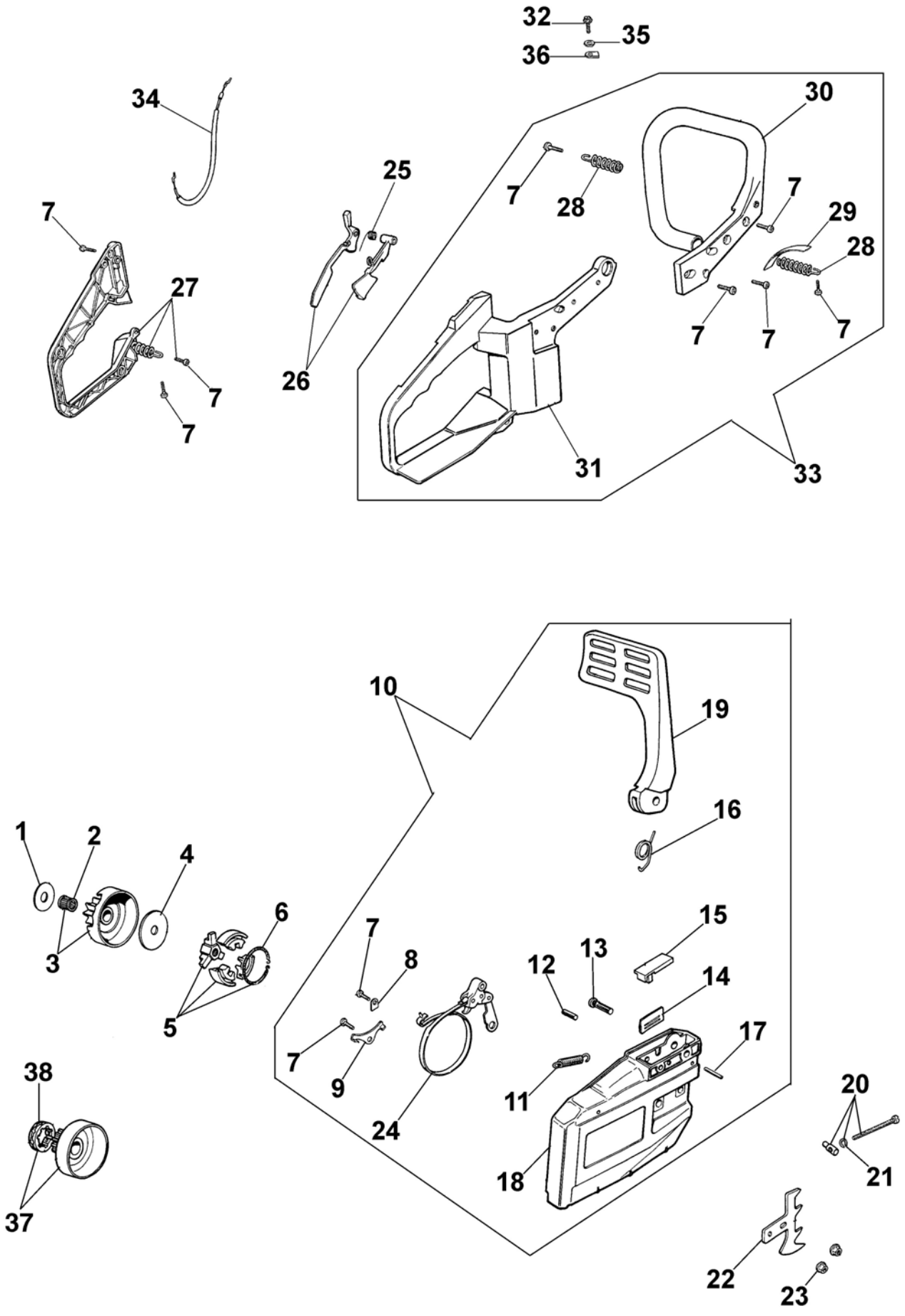

Copyright EMAK FRANCE S.A.S.

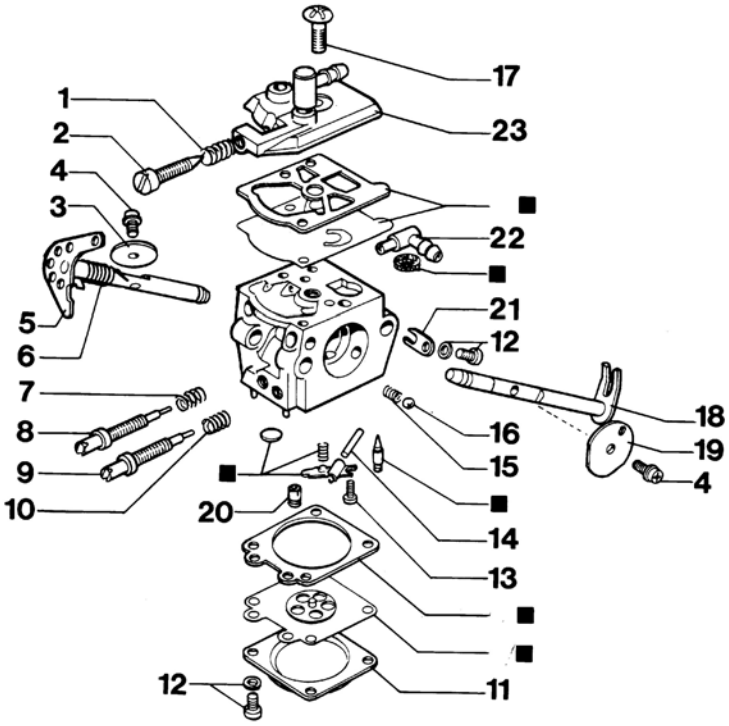

25 CARBURATORE COMPLETO
COMPLETE CARBURETOR

24 ■ KIT RIPARAZIONE
REPAIR KIT

Copyright EMAK FRANCE S.A.S.