Oleo-Mac

931

Rozkres je dokumentace výrobce (© příslušný výrobce) a slouží k identifikaci dílů. Pro výběr dílu se vždy řiďte katalogovým číslem.

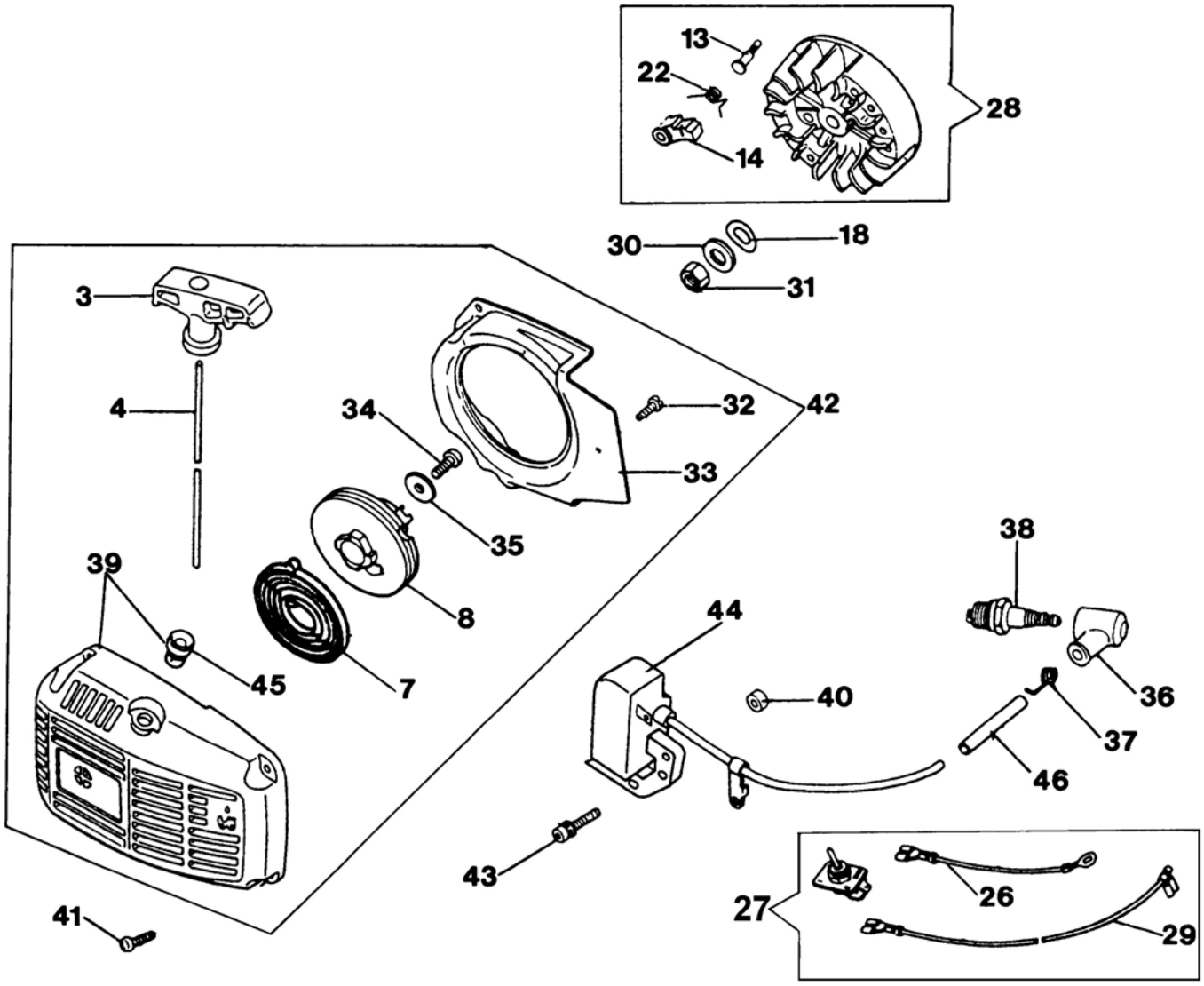

Copyright EMAK FRANCE S.A.S.

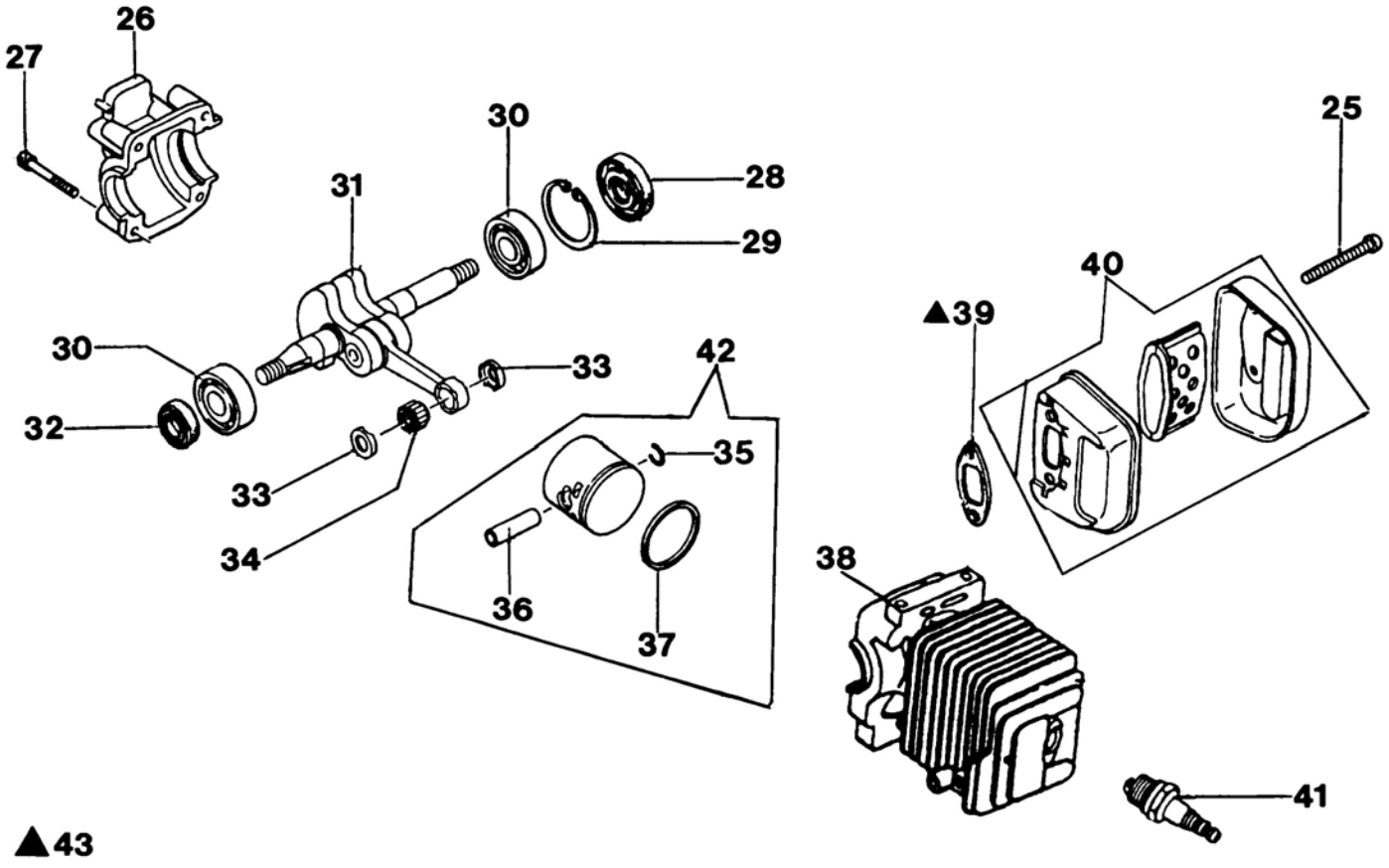

Copyright EMAK FRANCE S.A.S.

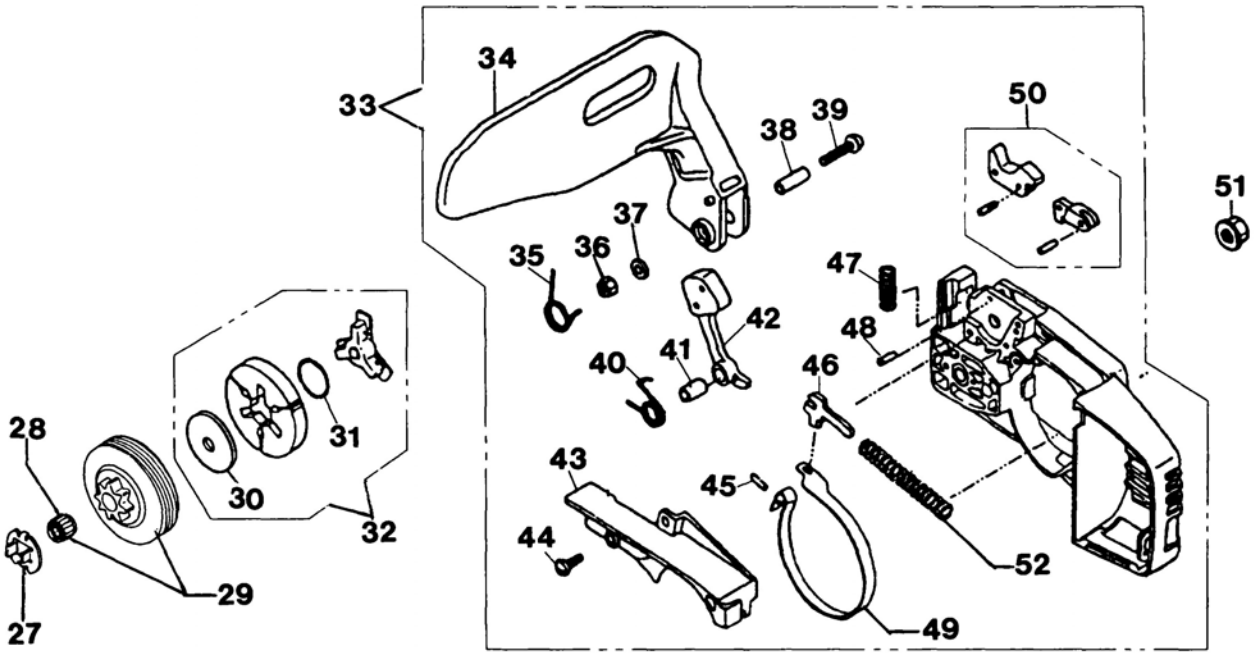

Copyright EMAK FRANCE S.A.S.

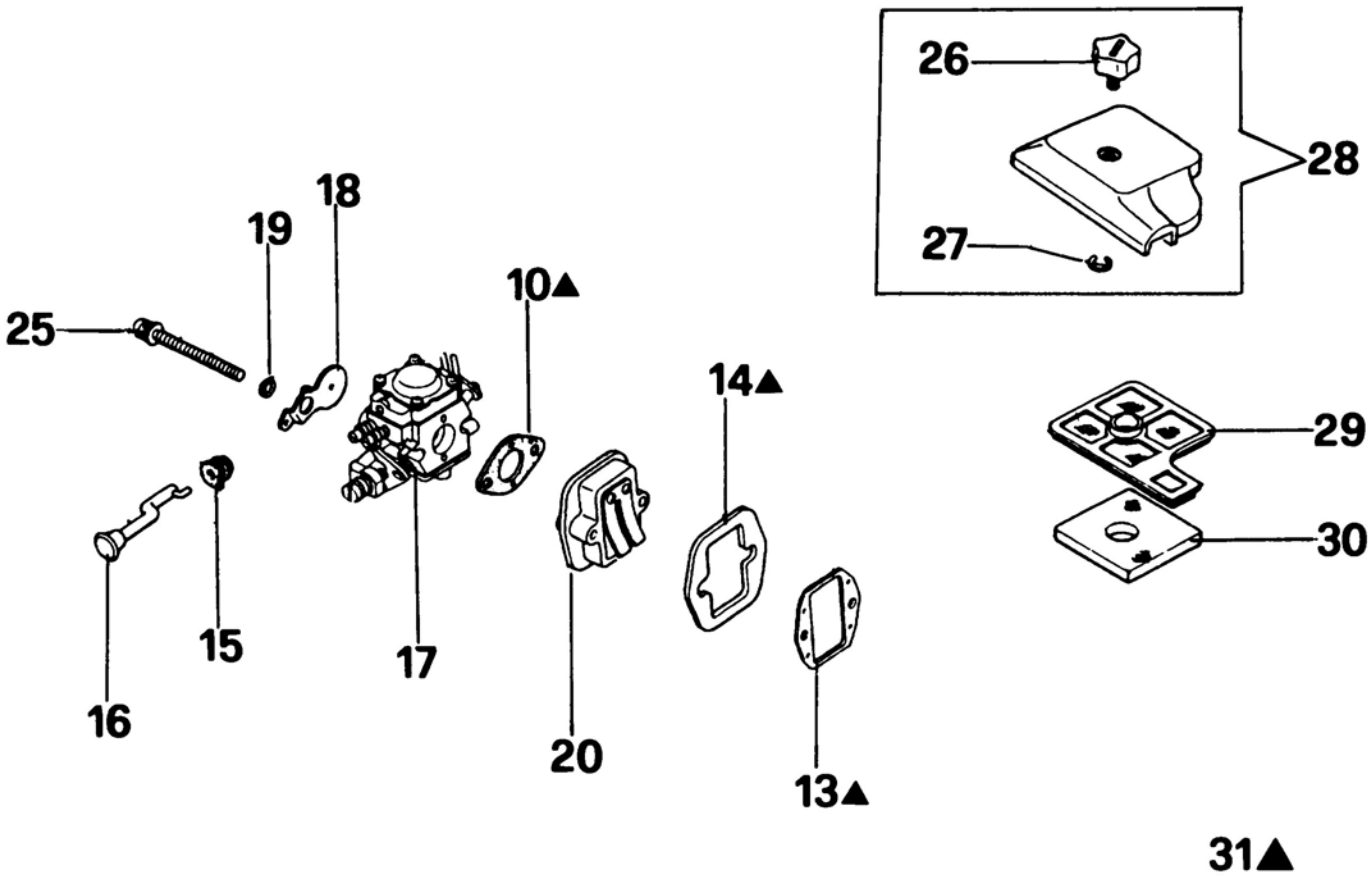

Copyright EMAK FRANCE S.A.S.

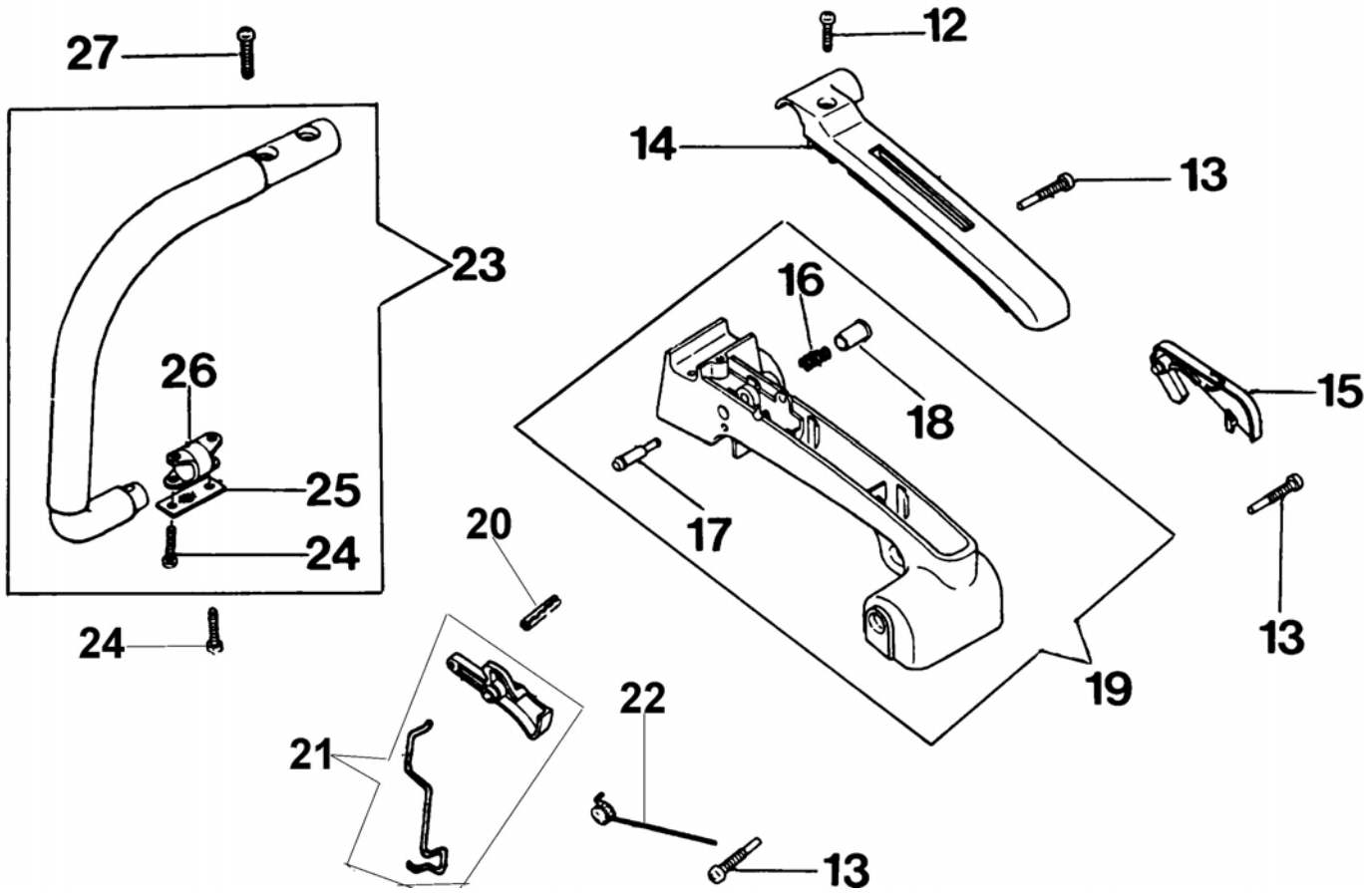

Copyright EMAK FRANCE S.A.S.

per
for
mod. 931

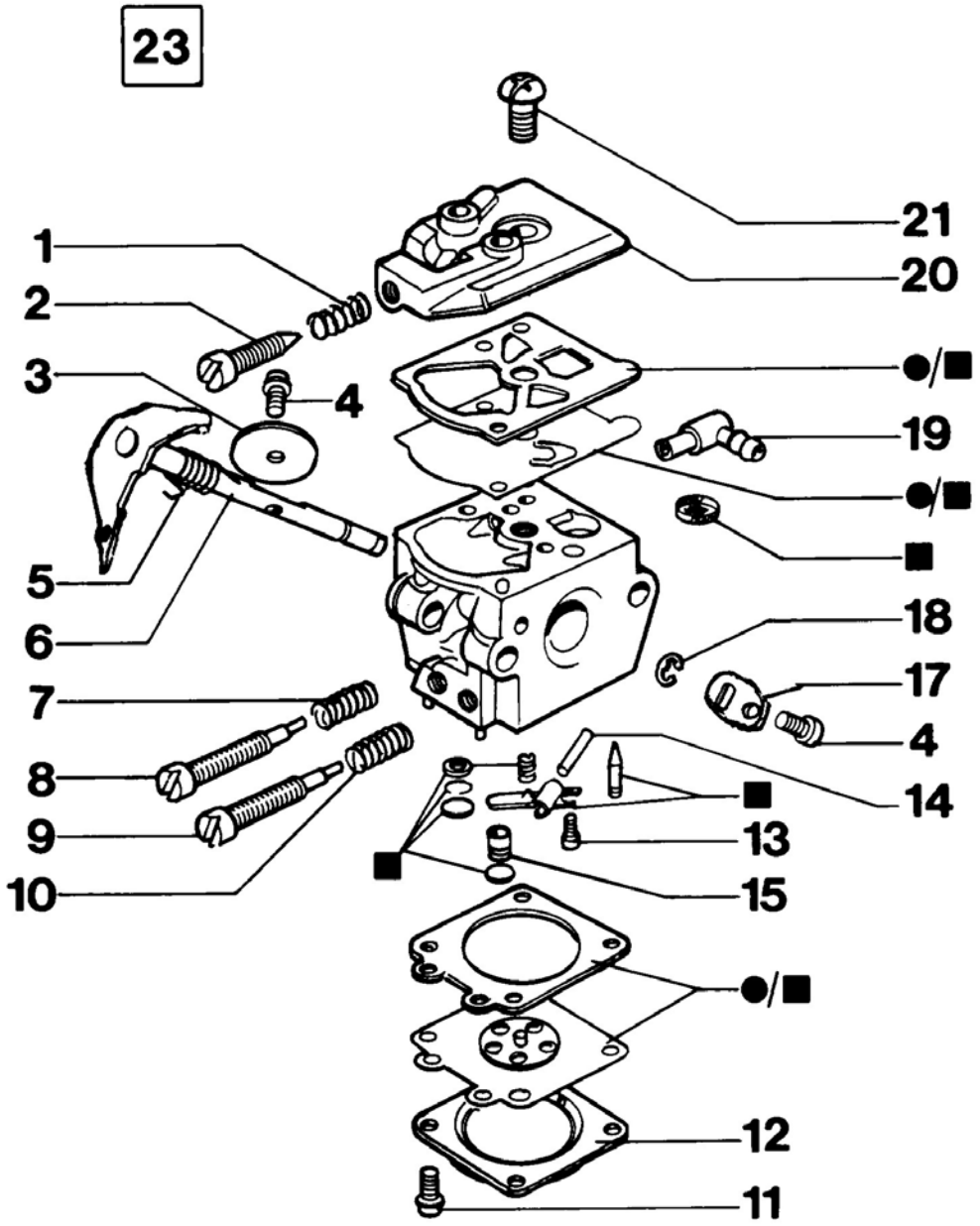

16 ■ KIT RIPARAZIONE
REPAIR KIT

22 ● KIT MEMBRANE & GUARNIZIONI
DIAPHRAGM & GASKET SET

Copyright EMAK FRANCE S.A.S.

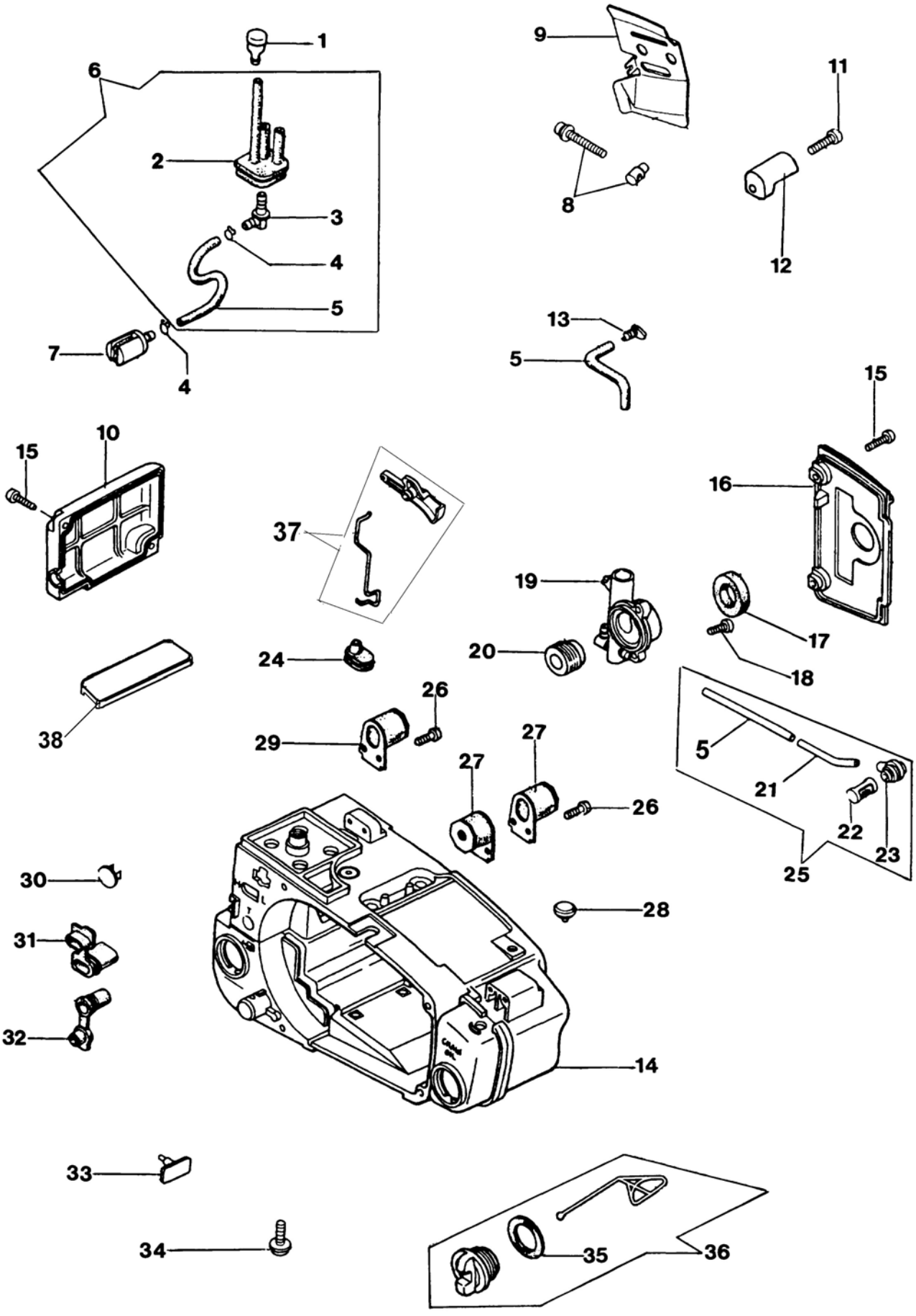

Copyright EMAK FRANCE S.A.S.