Oleo-Mac

750 MASTER

Rozkres je dokumentace výrobce (© příslušný výrobce) a slouží k identifikaci dílů. Pro výběr dílu se vždy řiďte katalogovým číslem.

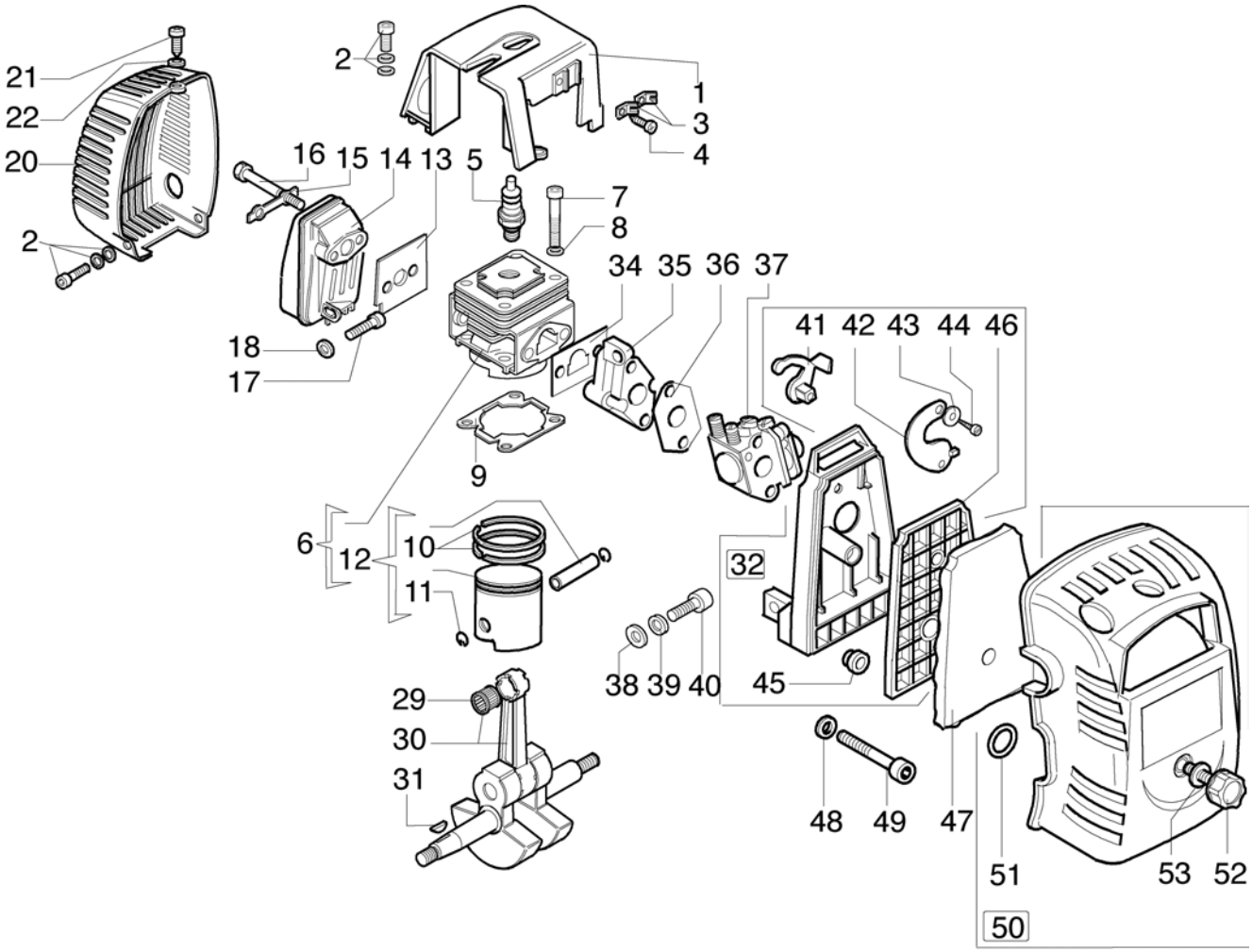

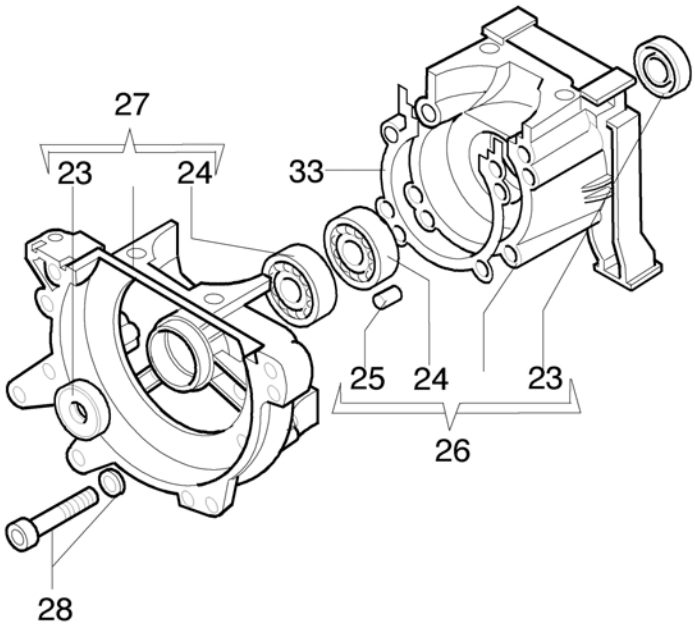

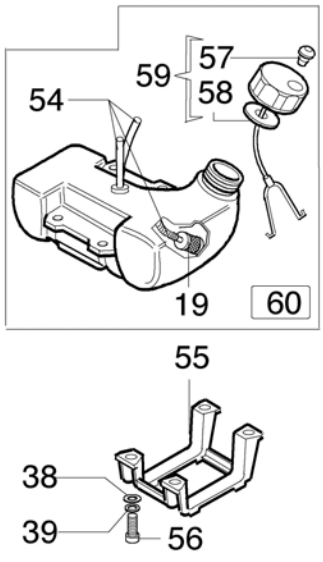

Copyright EMAK FRANCE S.A.S.

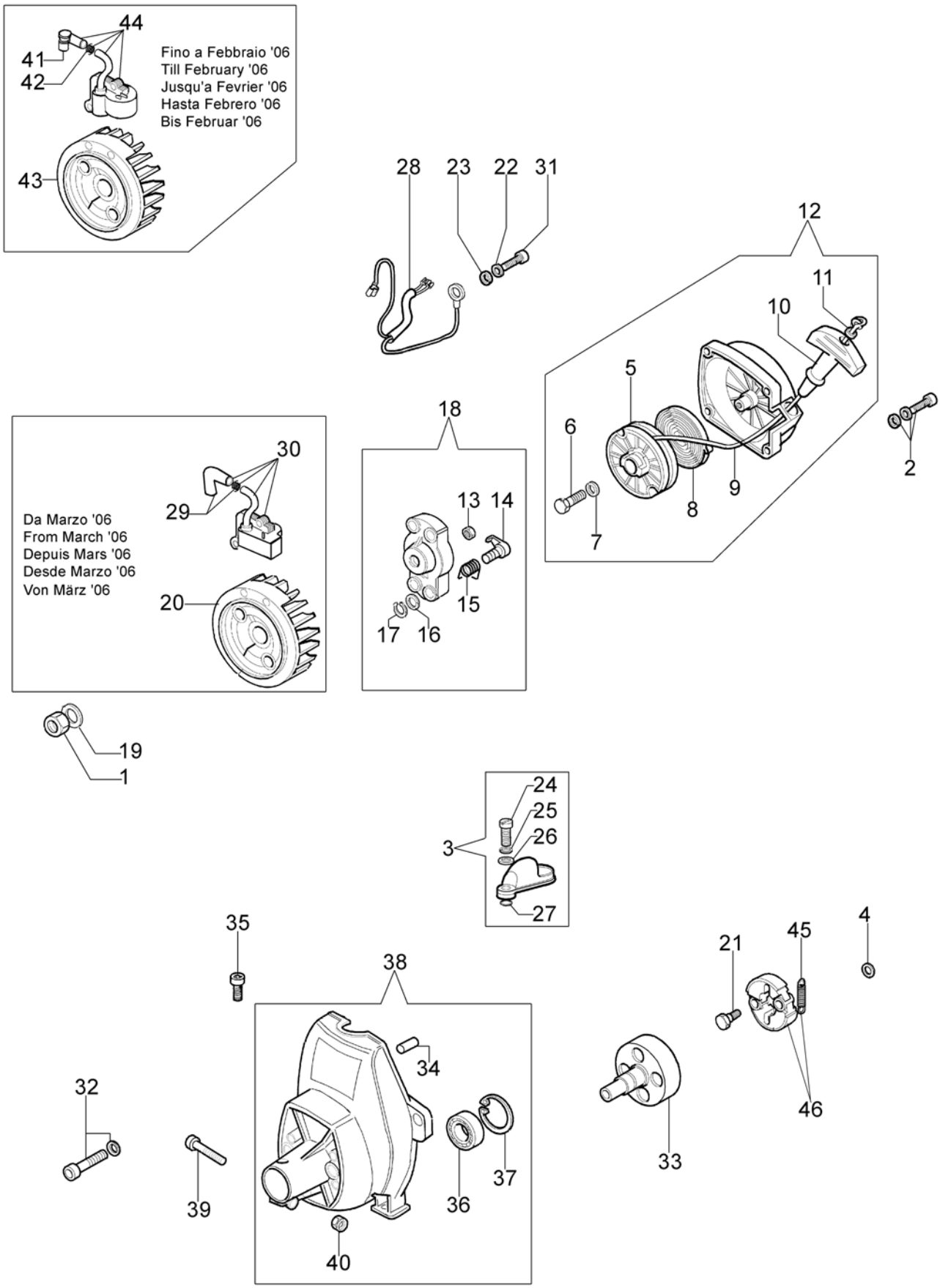

Copyright EMAK FRANCE S.A.S.

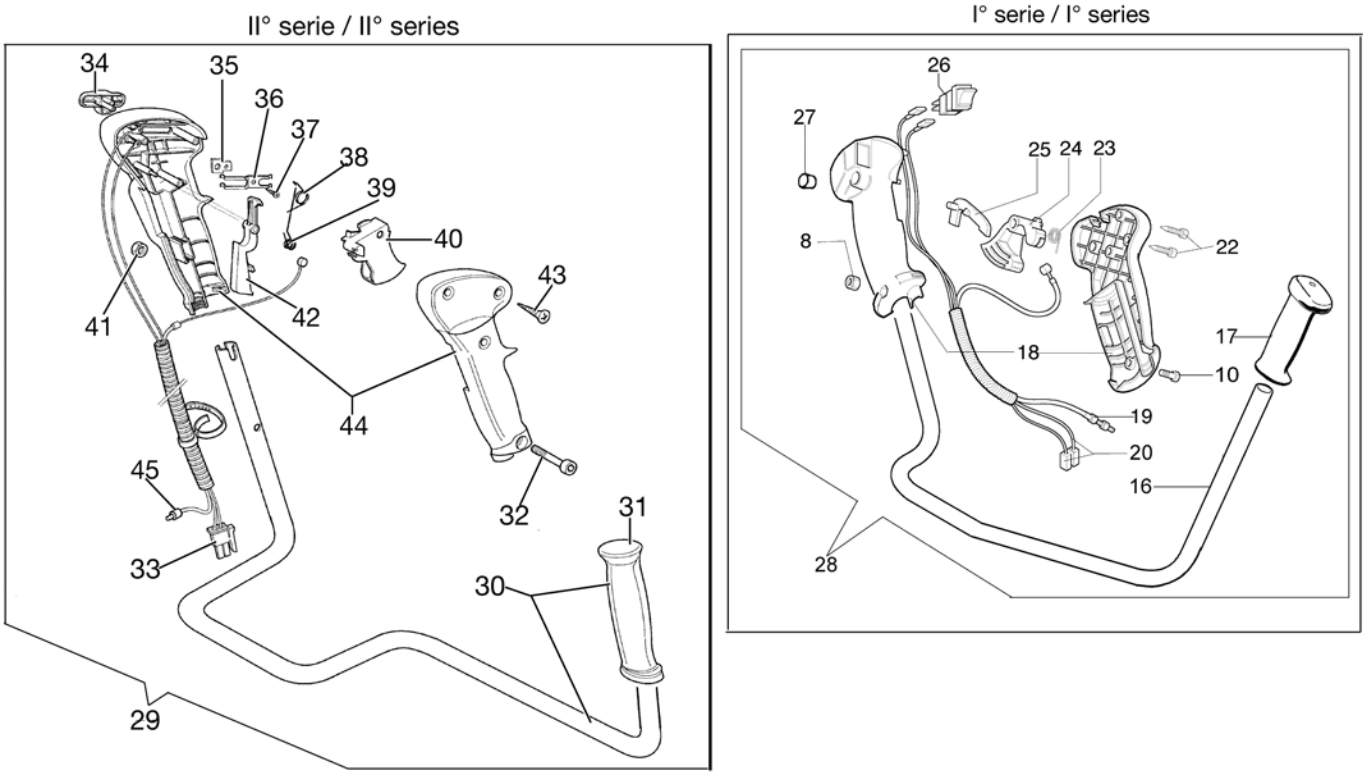

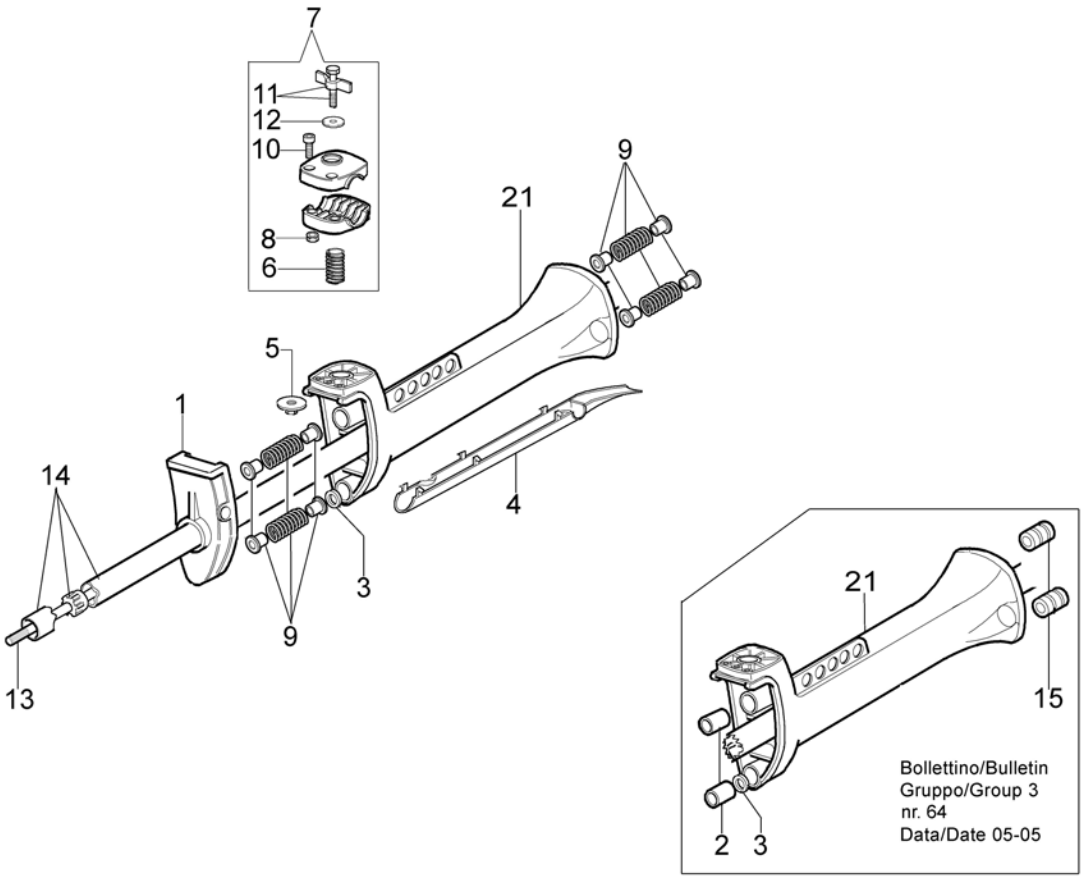

Copyright EMAK FRANCE S.A.S.

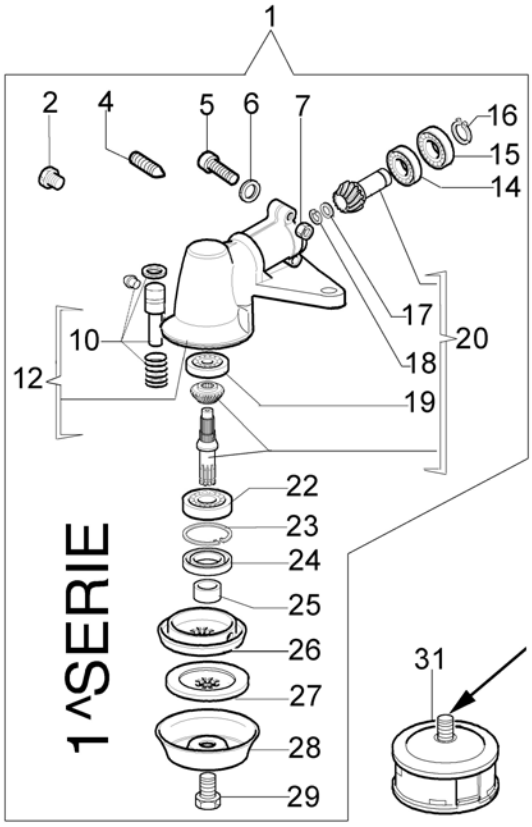

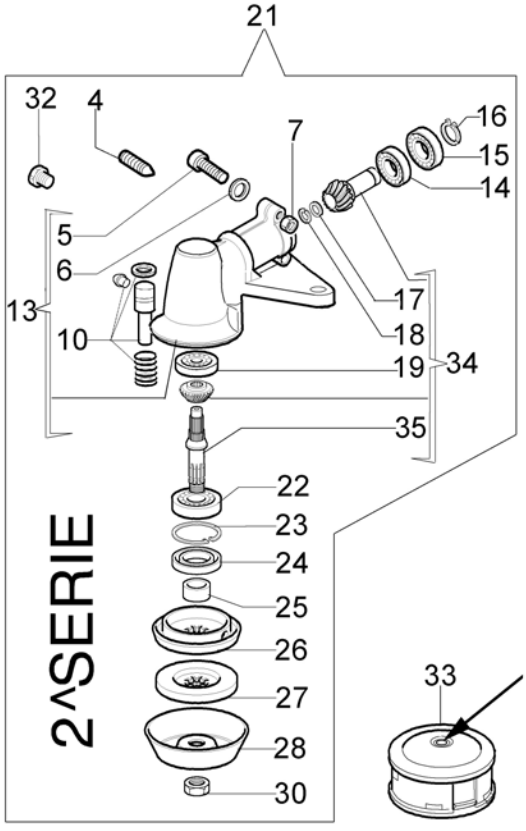

Copyright EMAK FRANCE S.A.S.

21 ZAMA C1Q - E3

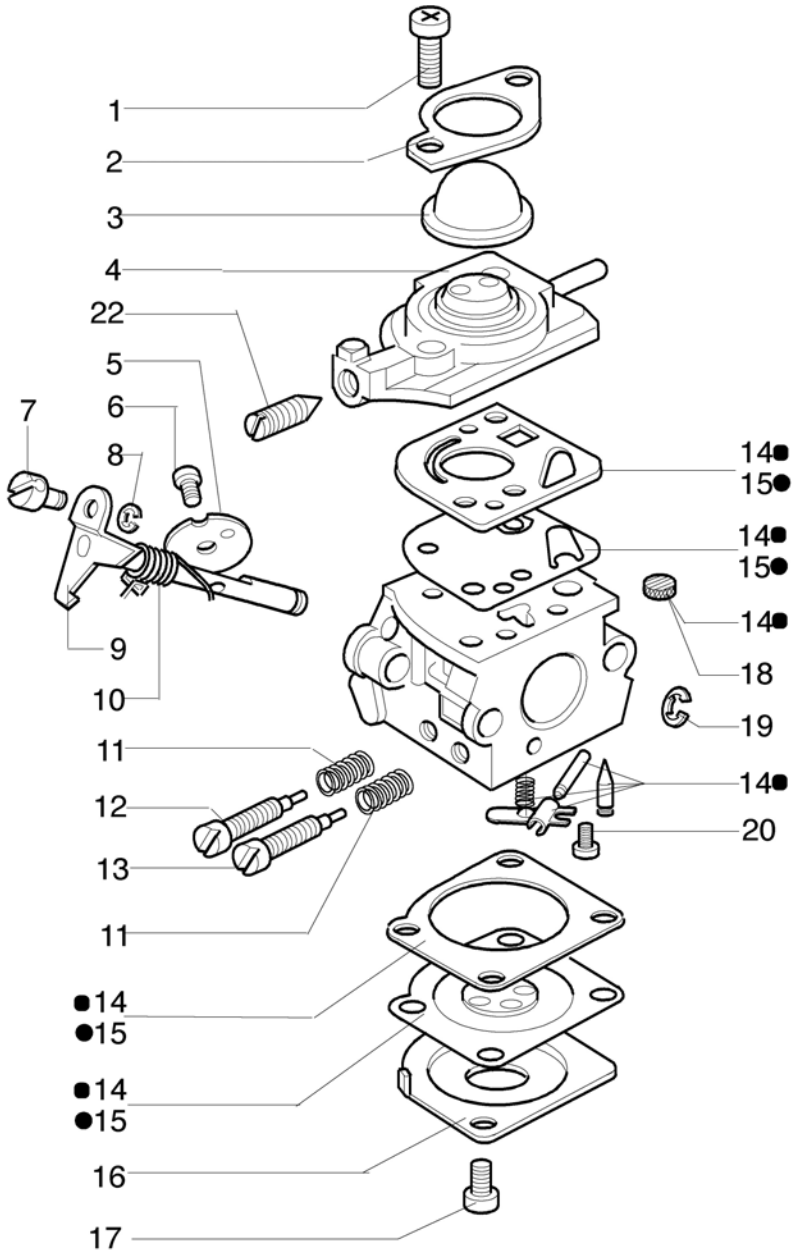

15● KIT MEMBRANE & GUARNIZIONI
DIAPHRAGM & GASKET SET

14● KIT FRIPARAZIONE
REPAIR KIT

Copyright EMAK FRANCE S.A.S.

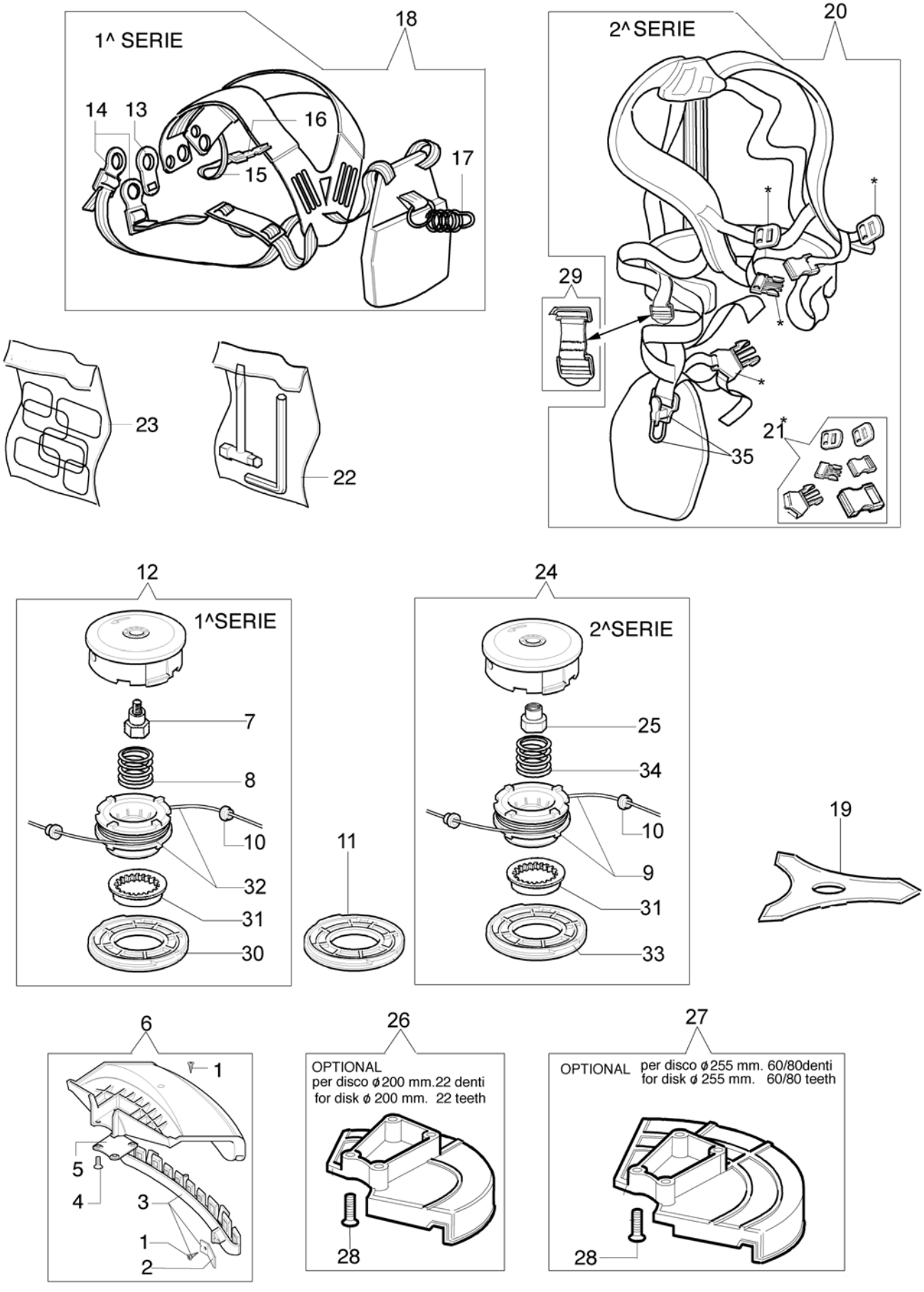

Copyright EMAK FRANCE S.A.S.