Oleo-Mac

746 S

Rozkres je dokumentace výrobce (© příslušný výrobce) a slouží k identifikaci dílů. Pro výběr dílu se vždy řiďte katalogovým číslem.

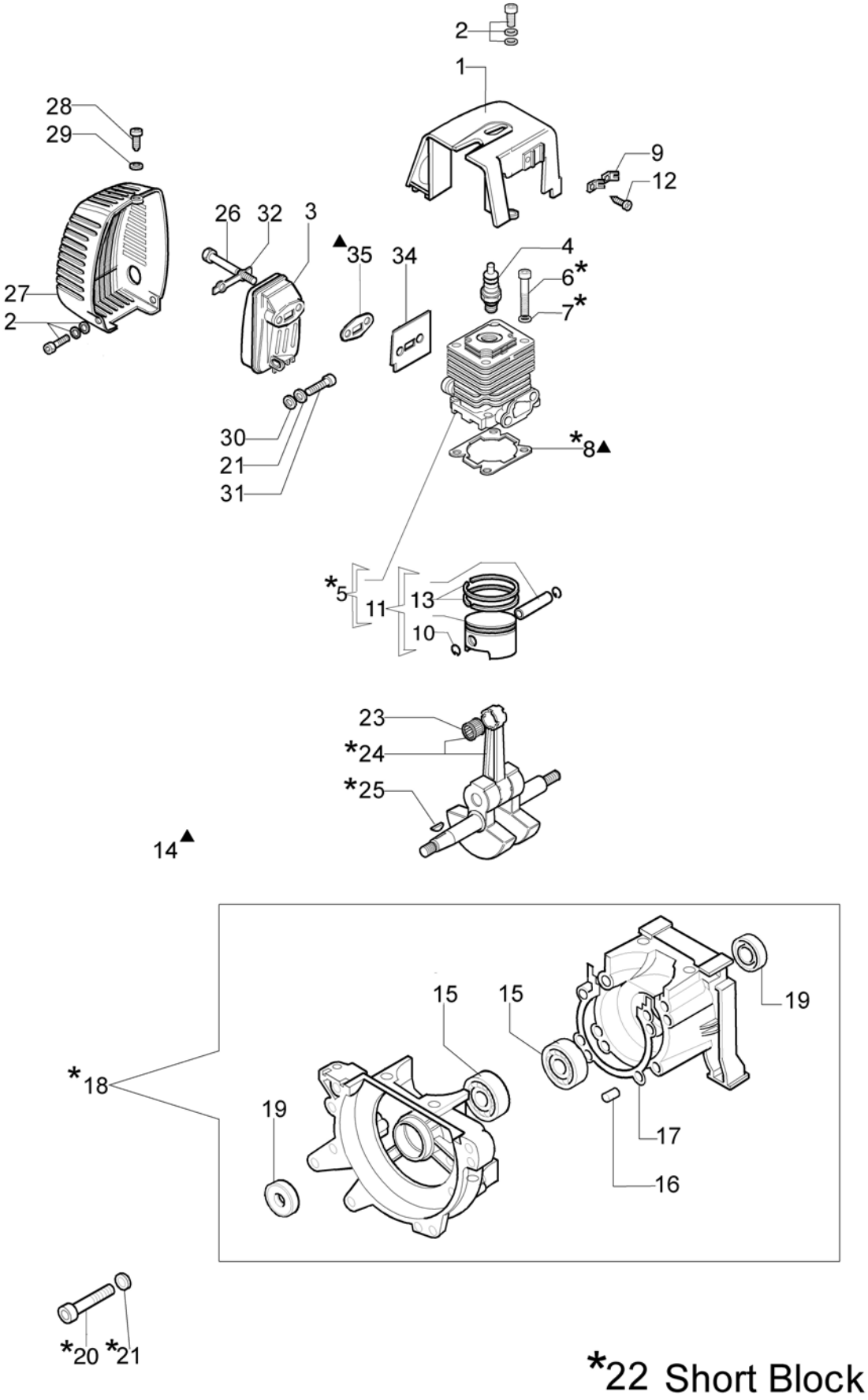

Copyright EMAK FRANCE S.A.S.

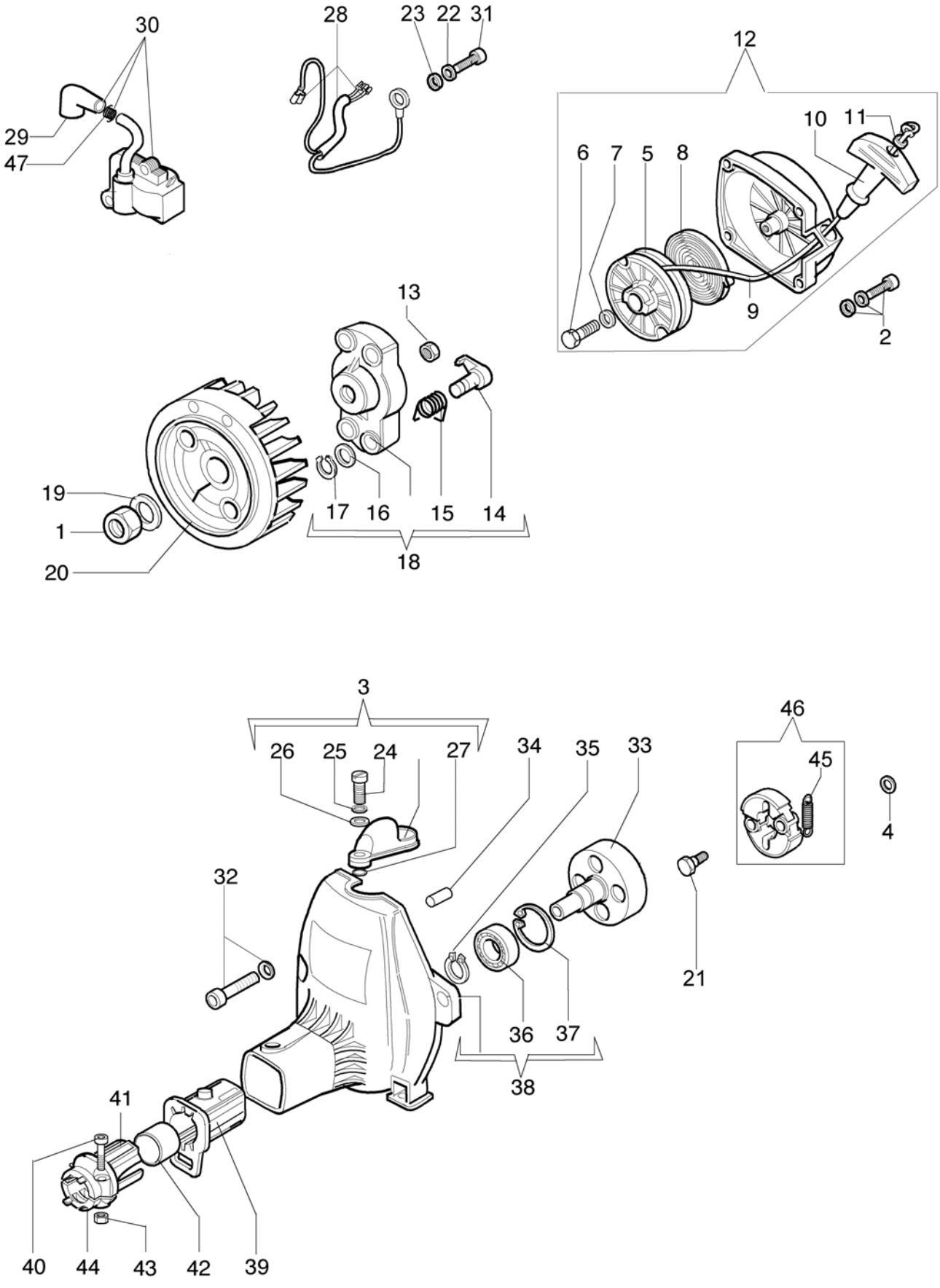

Copyright EMAK FRANCE S.A.S.

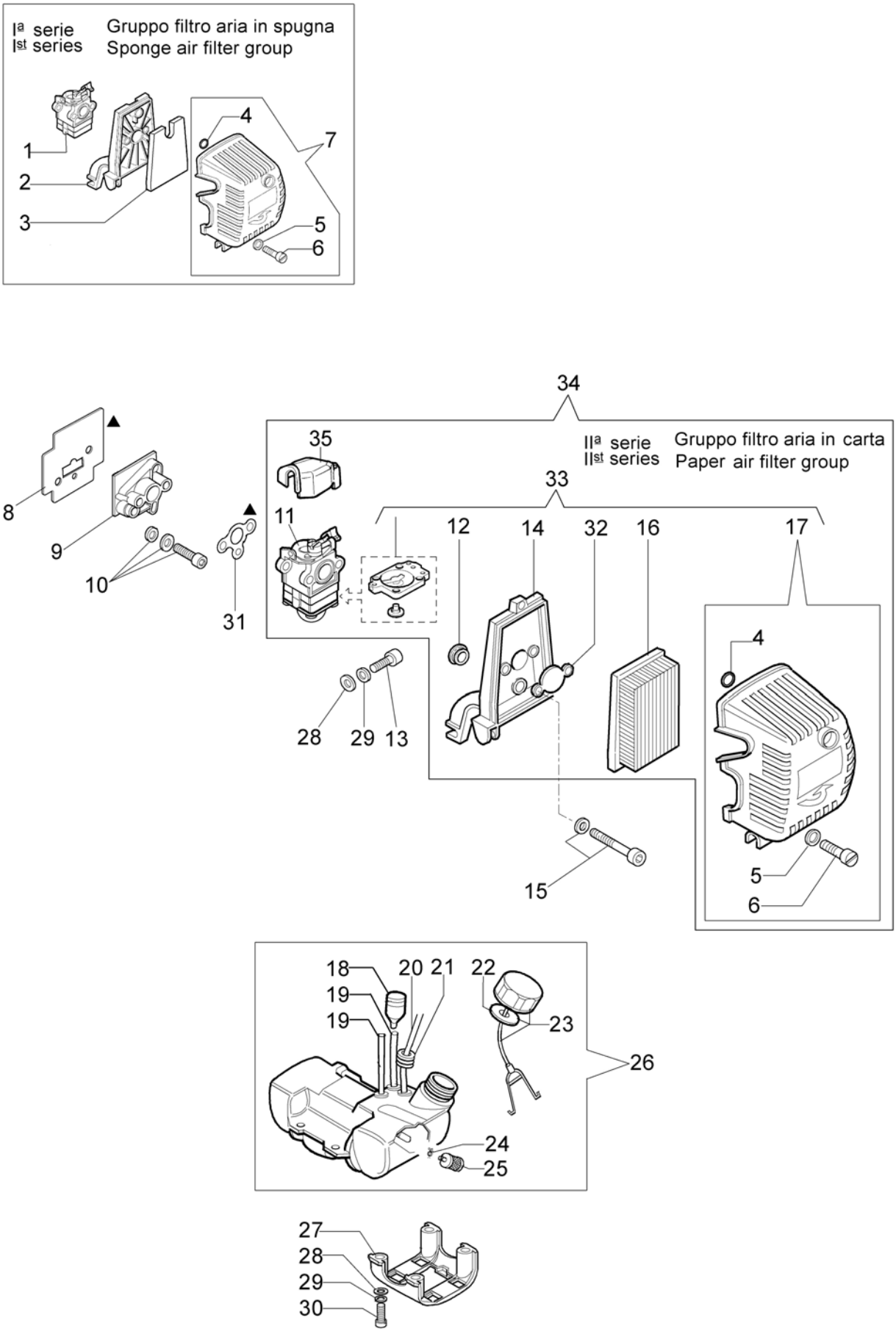

Copyright EMAK FRANCE S.A.S.

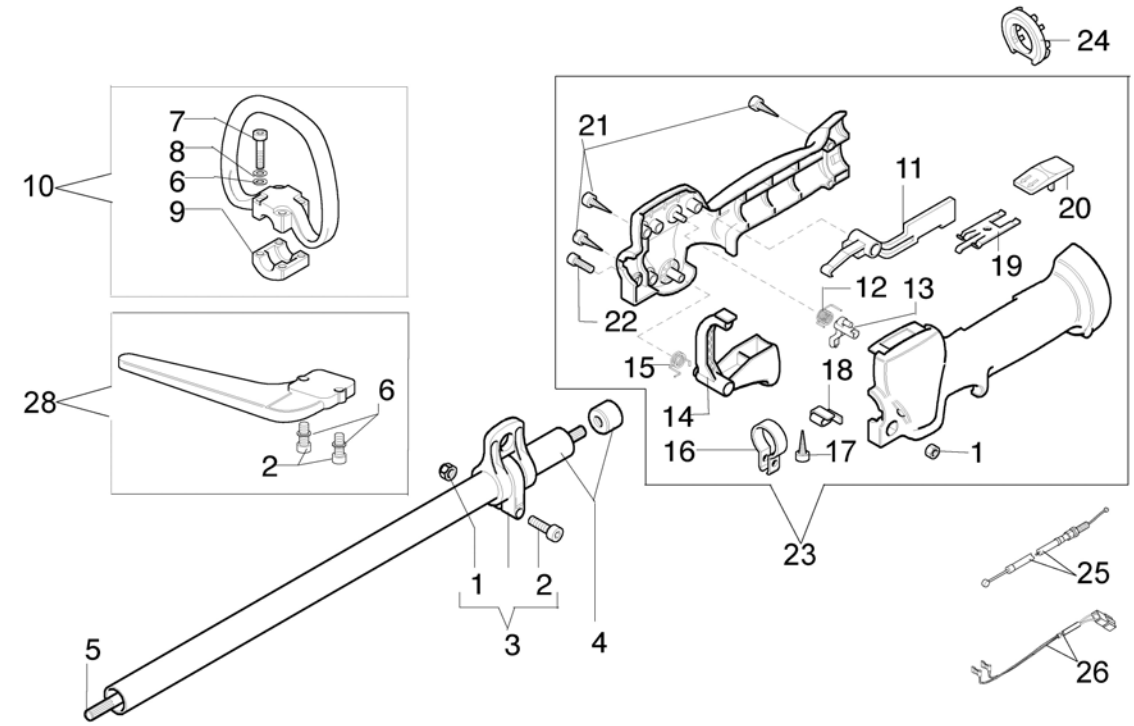

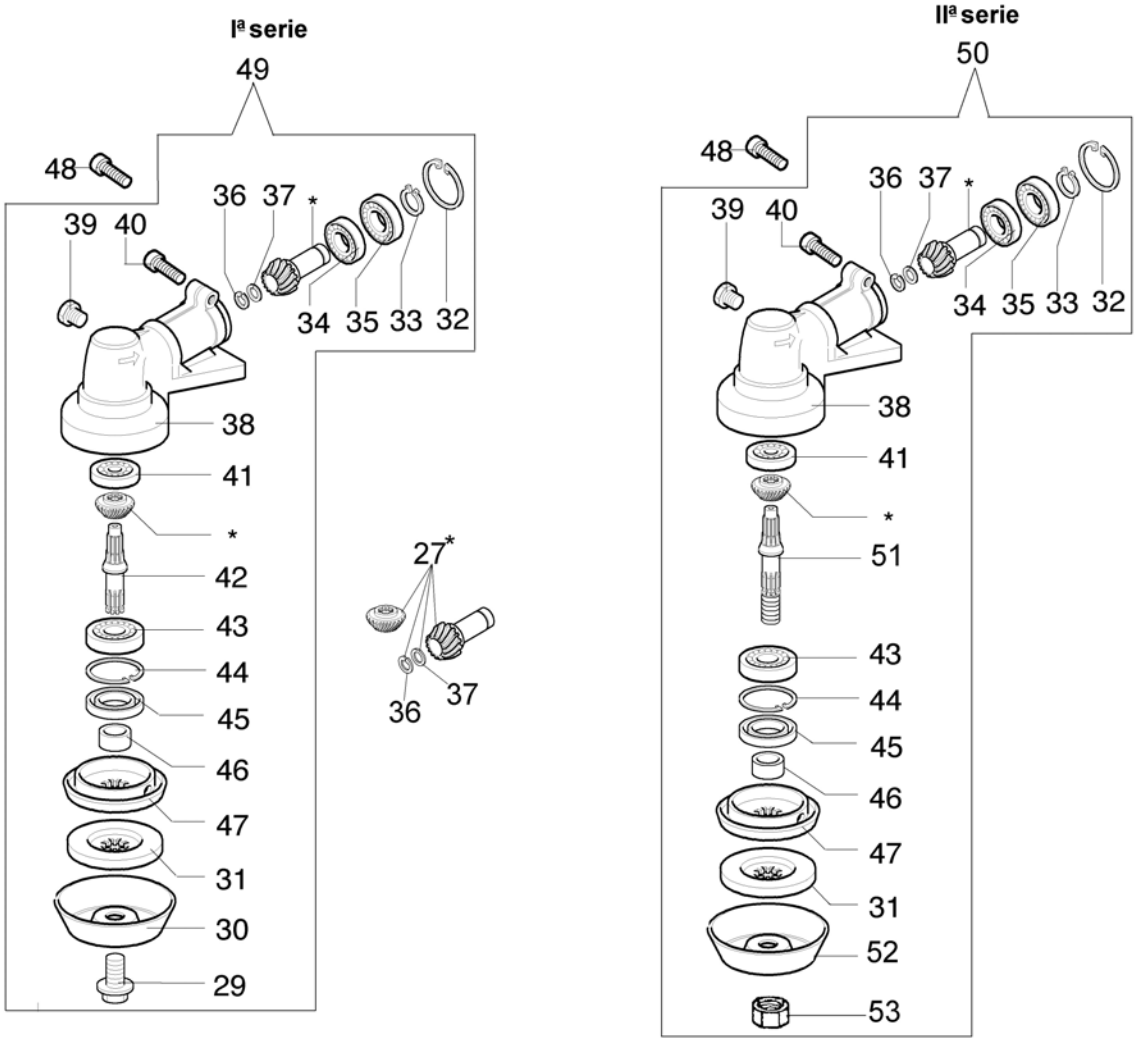

Copyright EMAK FRANCE S.A.S.

per i modelli con filtro aria in spugna
for mod.with sponge air filter

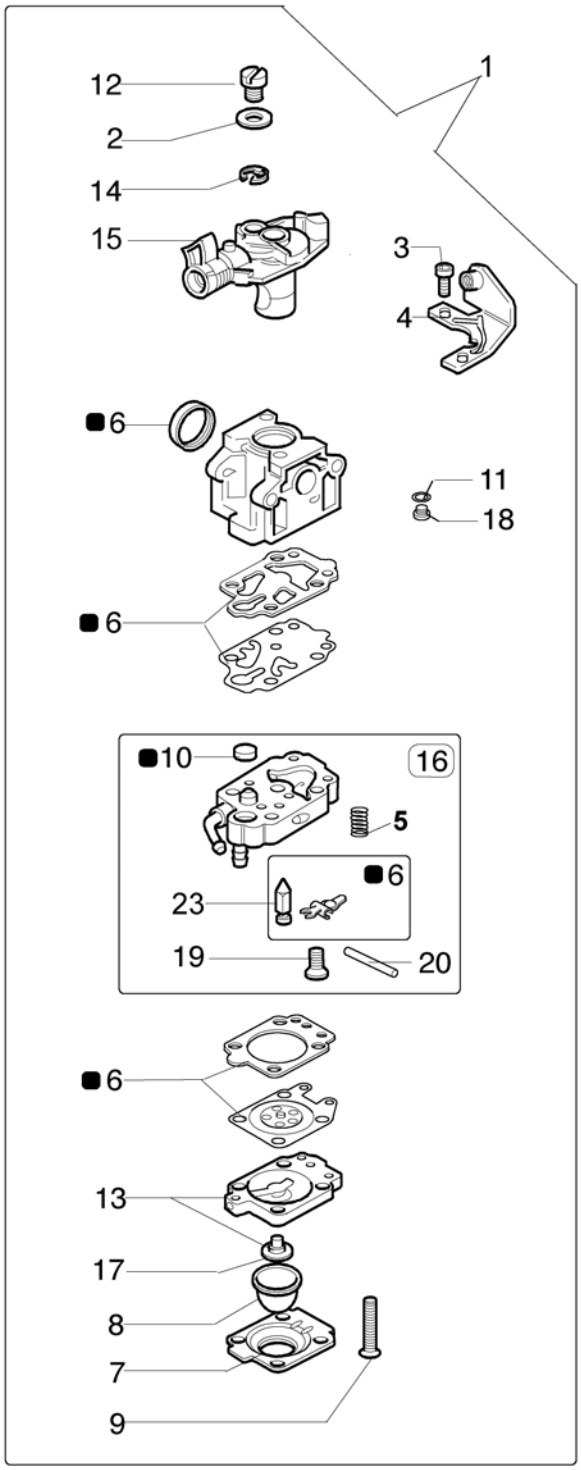

■6 KIT RIPARAZIONE
REPAIR SET

per i modelli con filtro aria in carta
for mod.with paper air filter

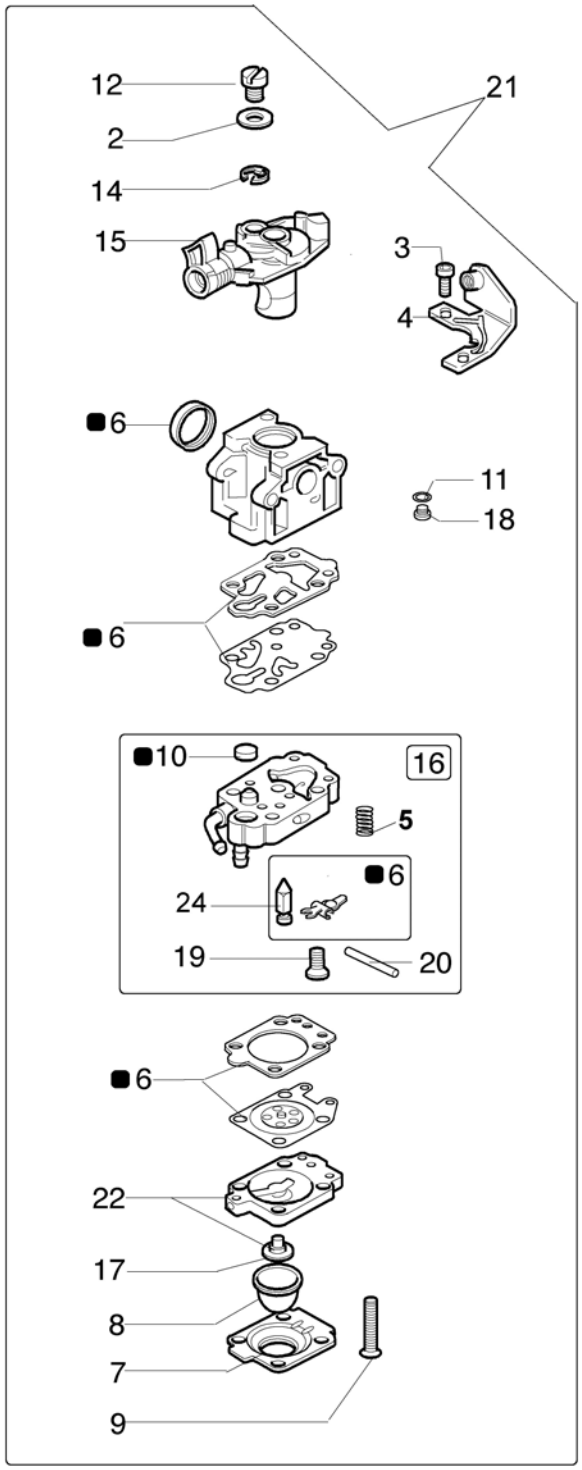

■6 KIT RIPARAZIONE
REPAIR SET

Copyright EMAK FRANCE S.A.S.

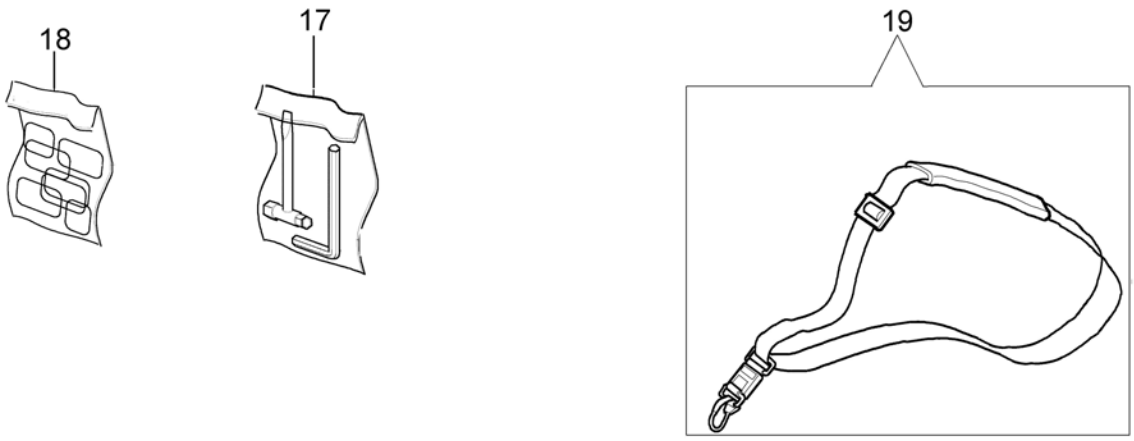

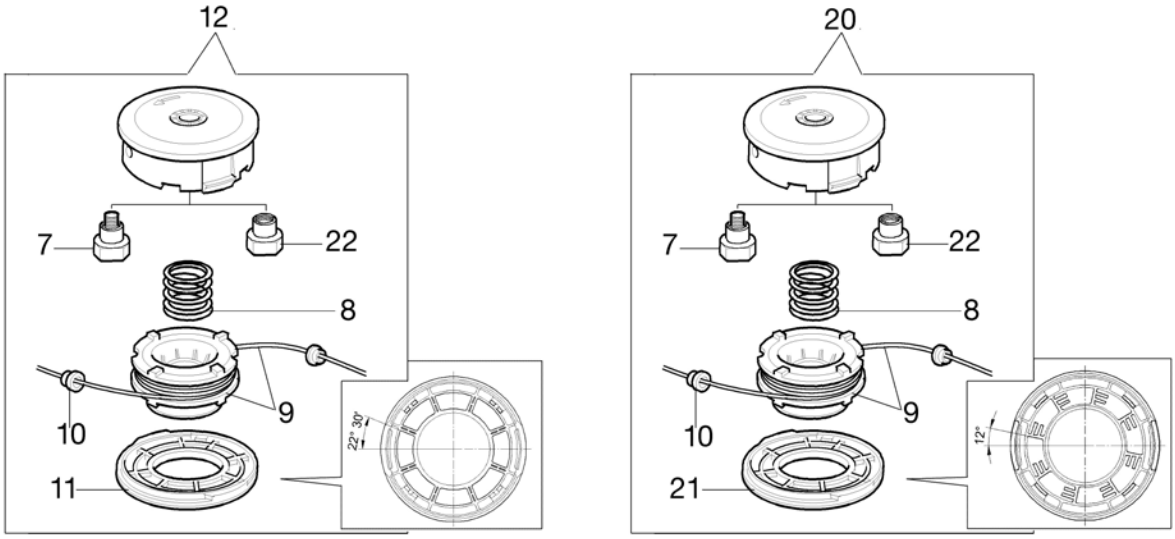

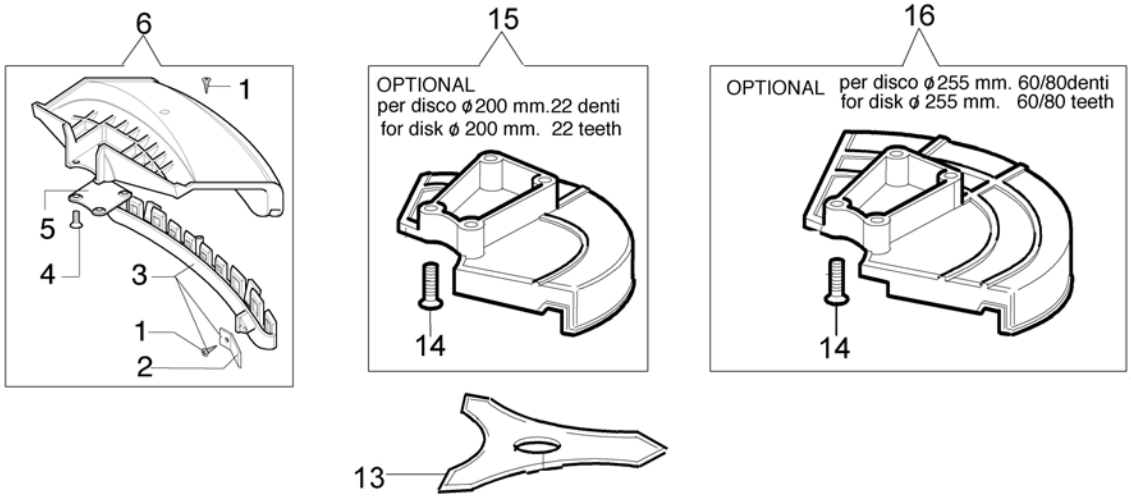

Copyright EMAK FRANCE S.A.S.

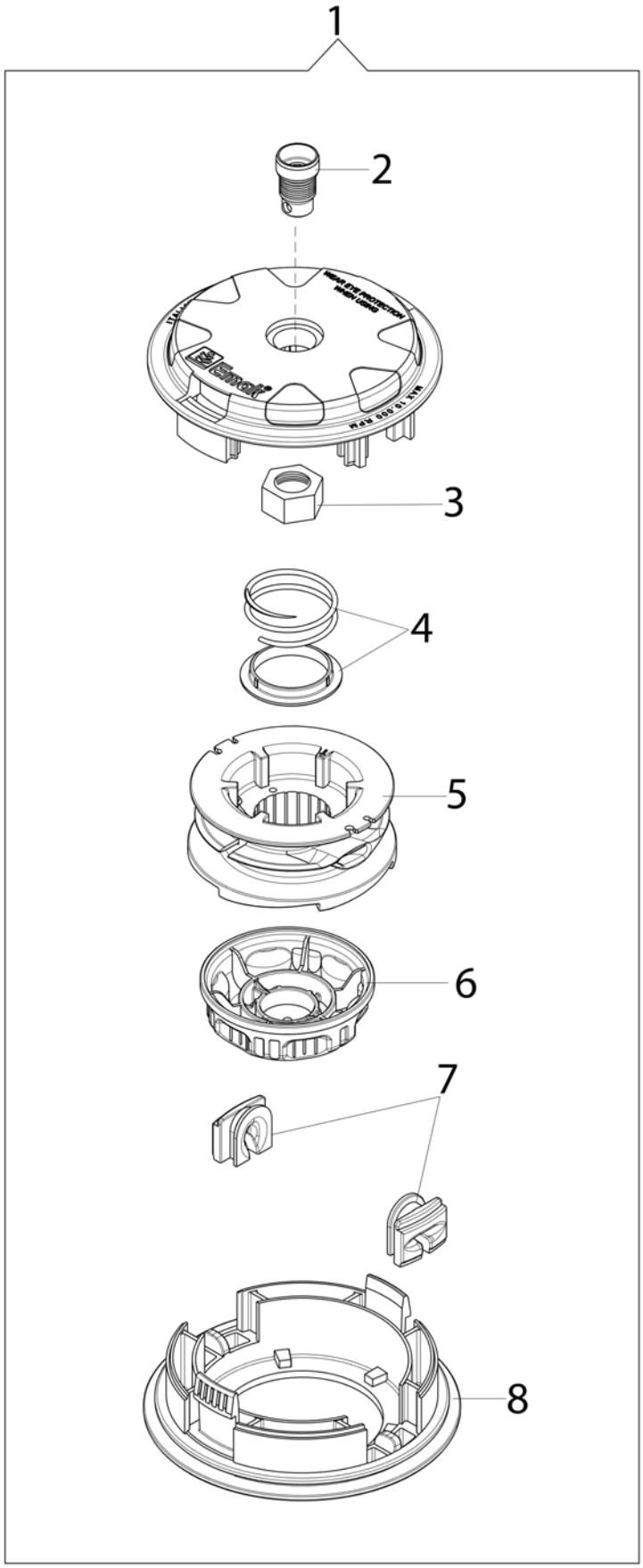

Copyright EMAK FRANCE S.A.S.