Oleo-Mac

740 T

Rozkres je dokumentace výrobce (© příslušný výrobce) a slouží k identifikaci dílů. Pro výběr dílu se vždy řiďte katalogovým číslem.

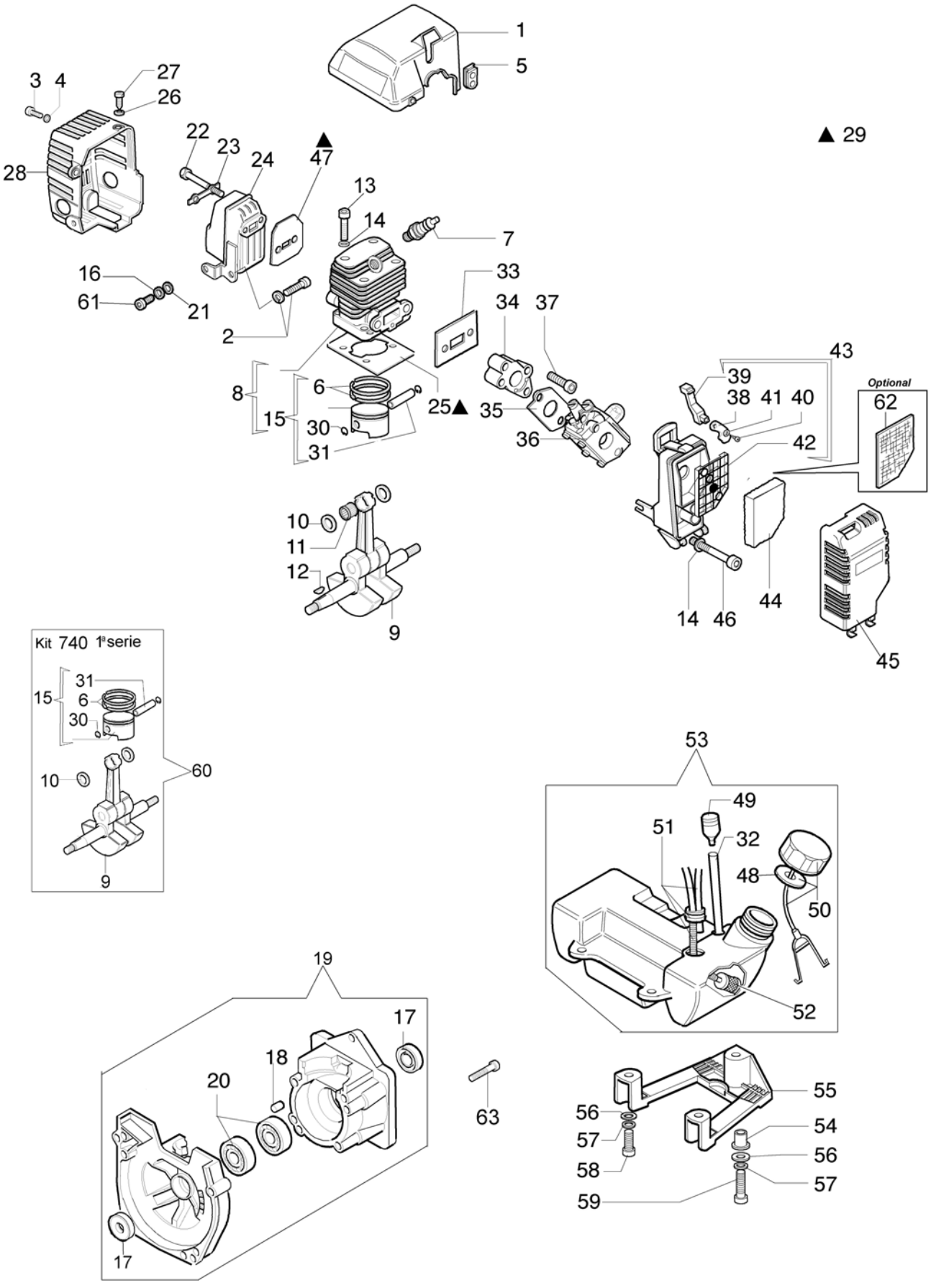

Copyright EMAK FRANCE S.A.S.

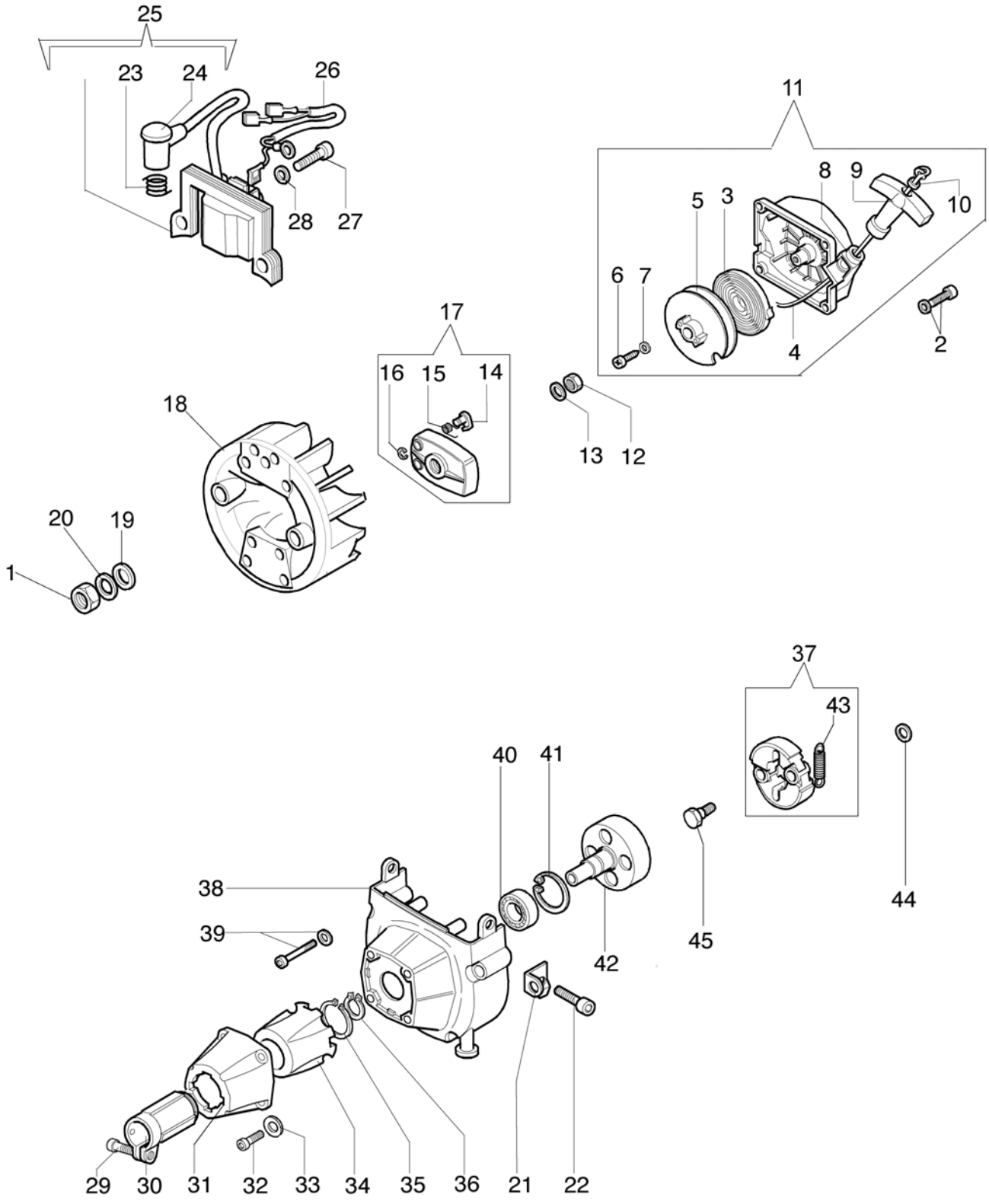

Copyright EMAK FRANCE S.A.S.

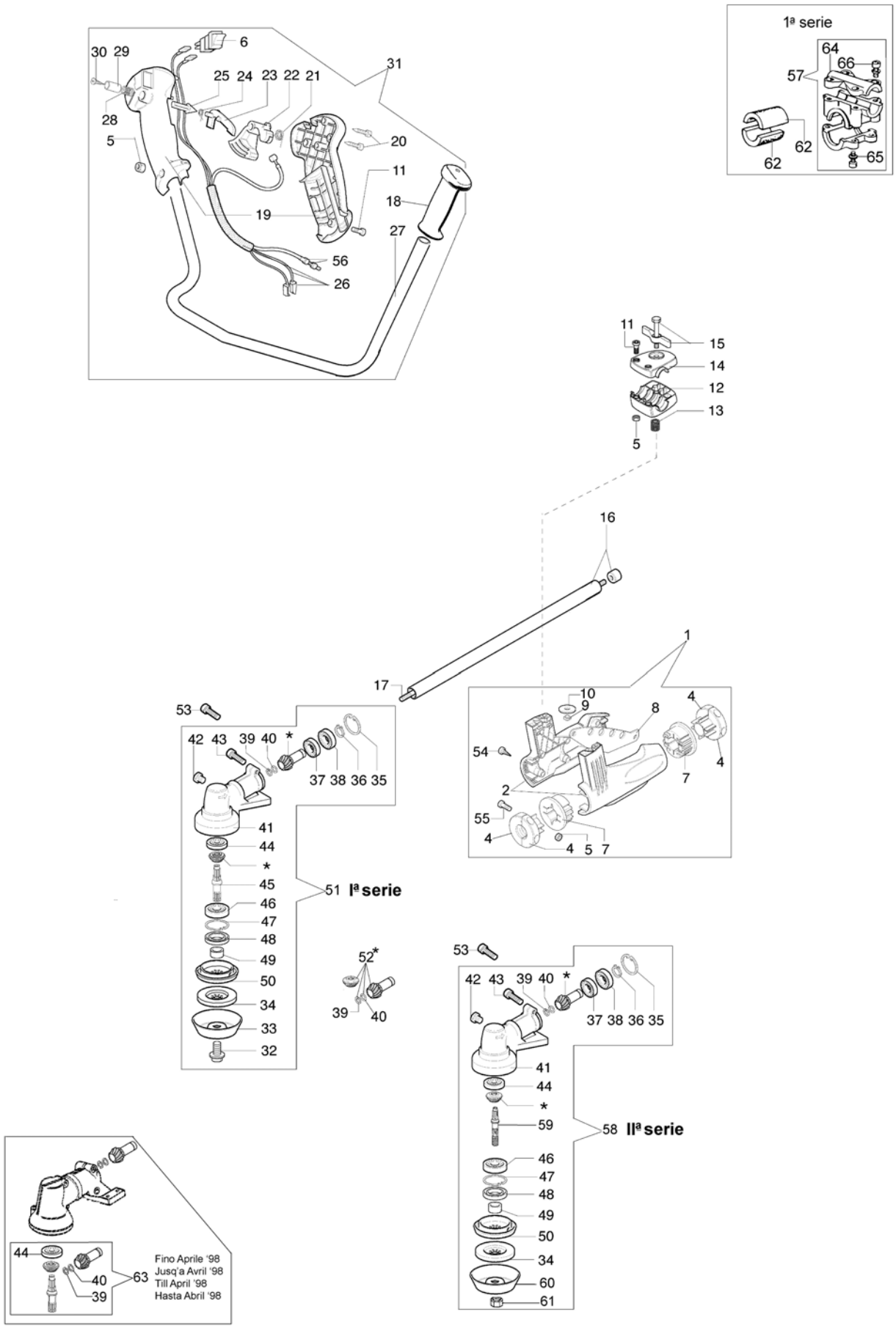

Copyright EMAK FRANCE S.A.S.

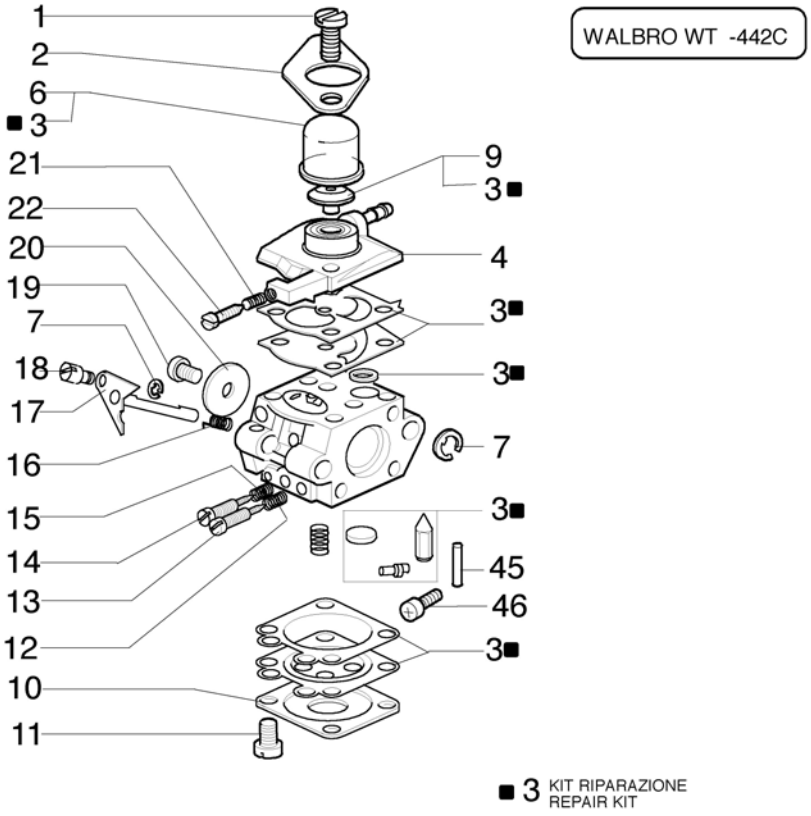

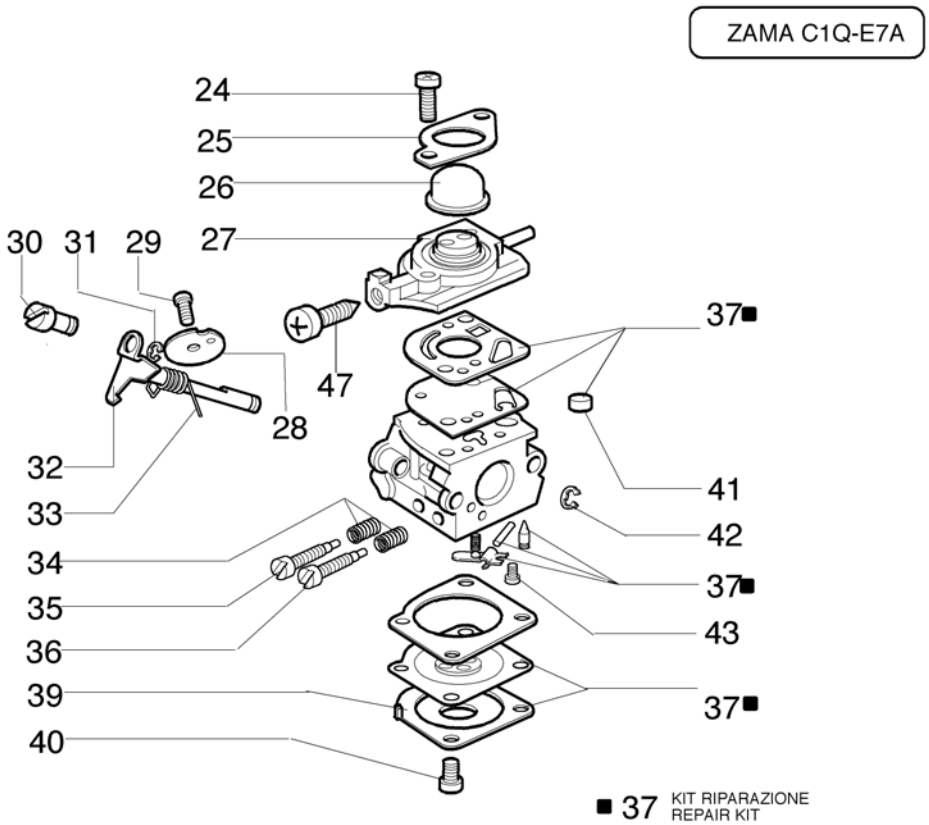

Copyright EMAK FRANCE S.A.S.

44

ZAMA C1Q-E10

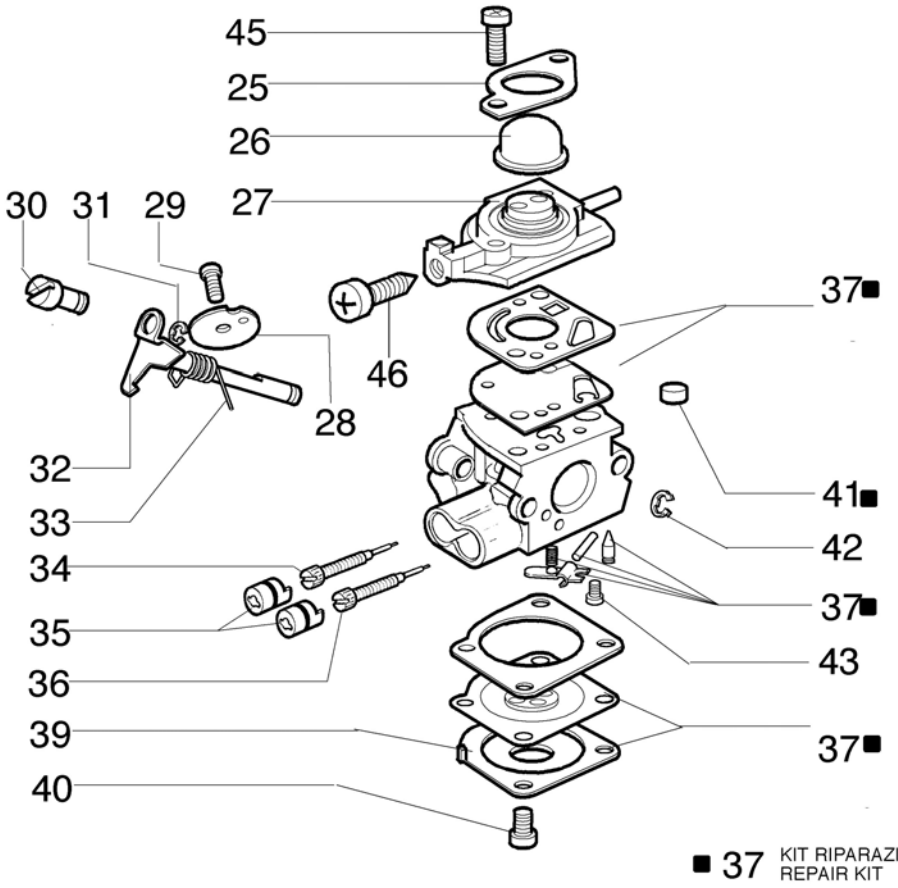

Copyright EMAK FRANCE S.A.S.

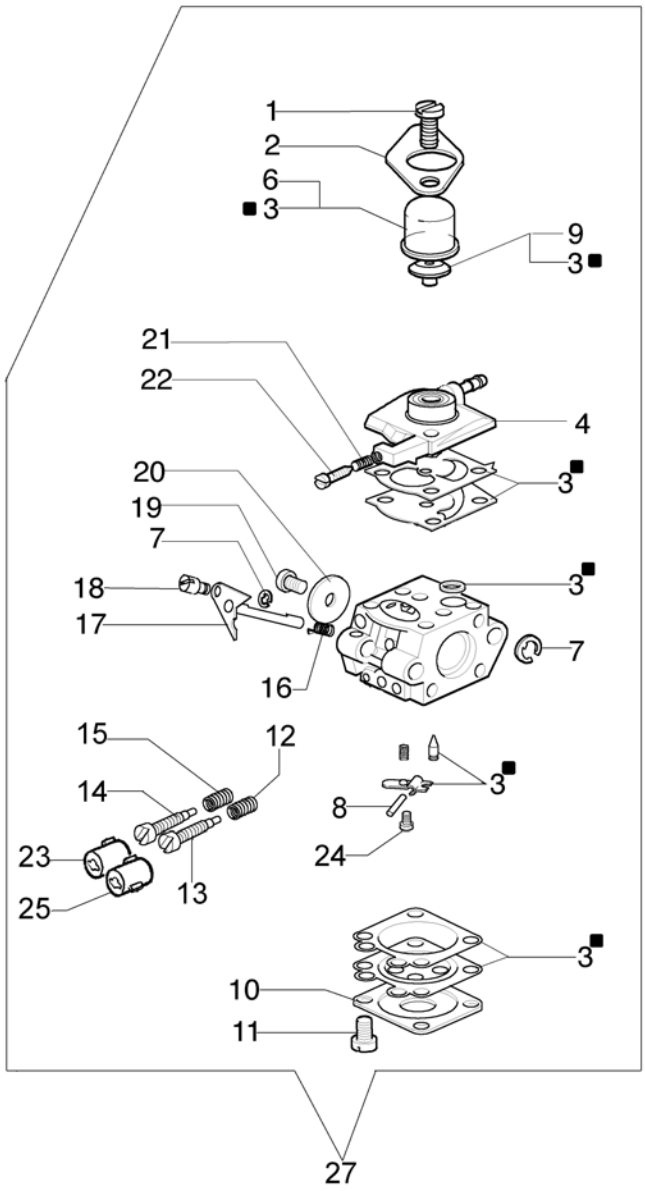

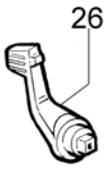

DA NOVEMBRE
FROM NOVEMBER
AB NOVEMBER — 2004
DESDE NOVIEMBRE
DEPUIS NOVEMBRE

■3 KIT RIPARAZIONE
REPAIR KIT

Copyright EMAK FRANCE S.A.S.

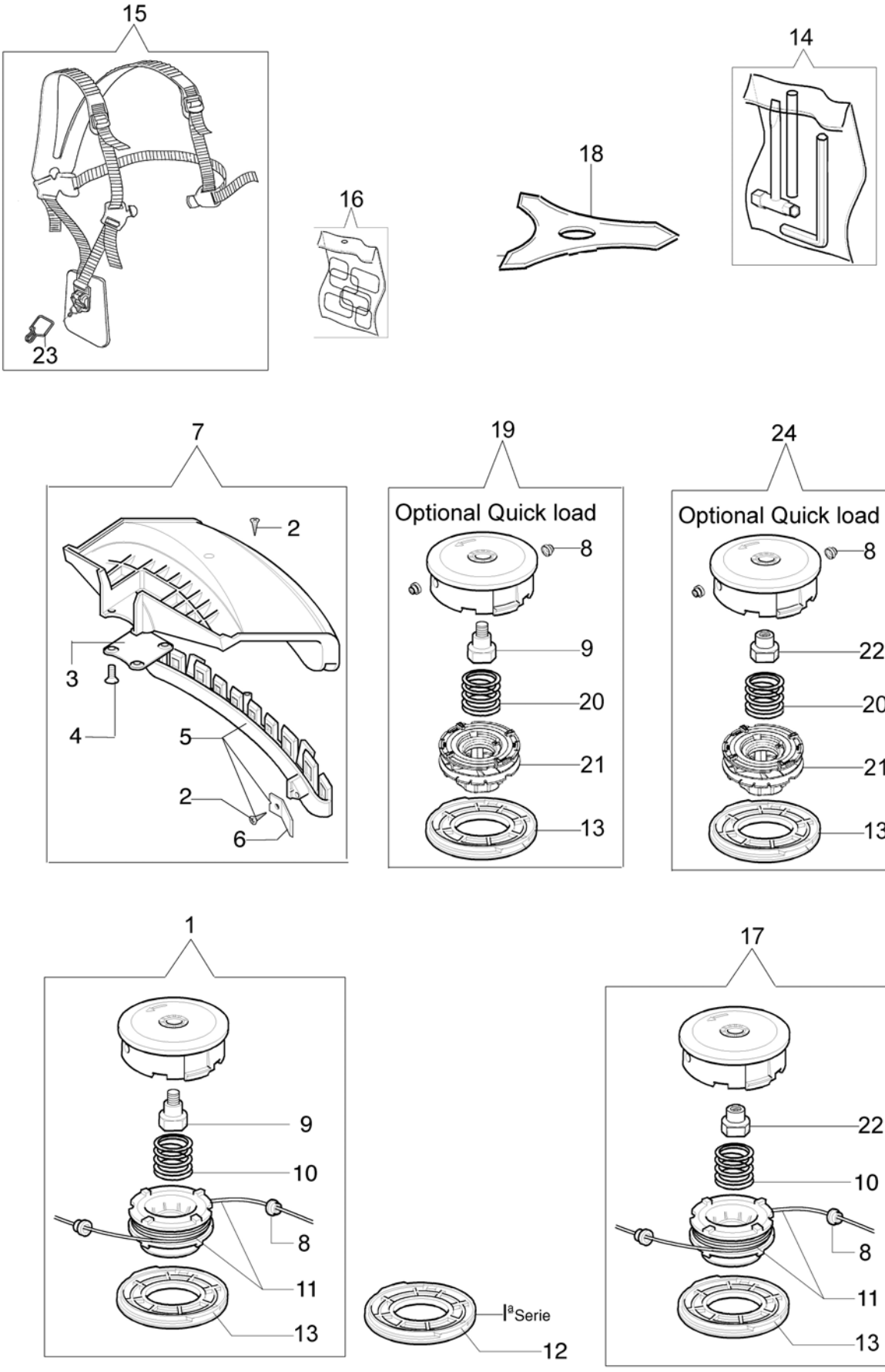

Copyright EMAK FRANCE S.A.S.