Oleo-Mac

735 T

Rozkres je dokumentace výrobce (© příslušný výrobce) a slouží k identifikaci dílů. Pro výběr dílu se vždy řiďte katalogovým číslem.

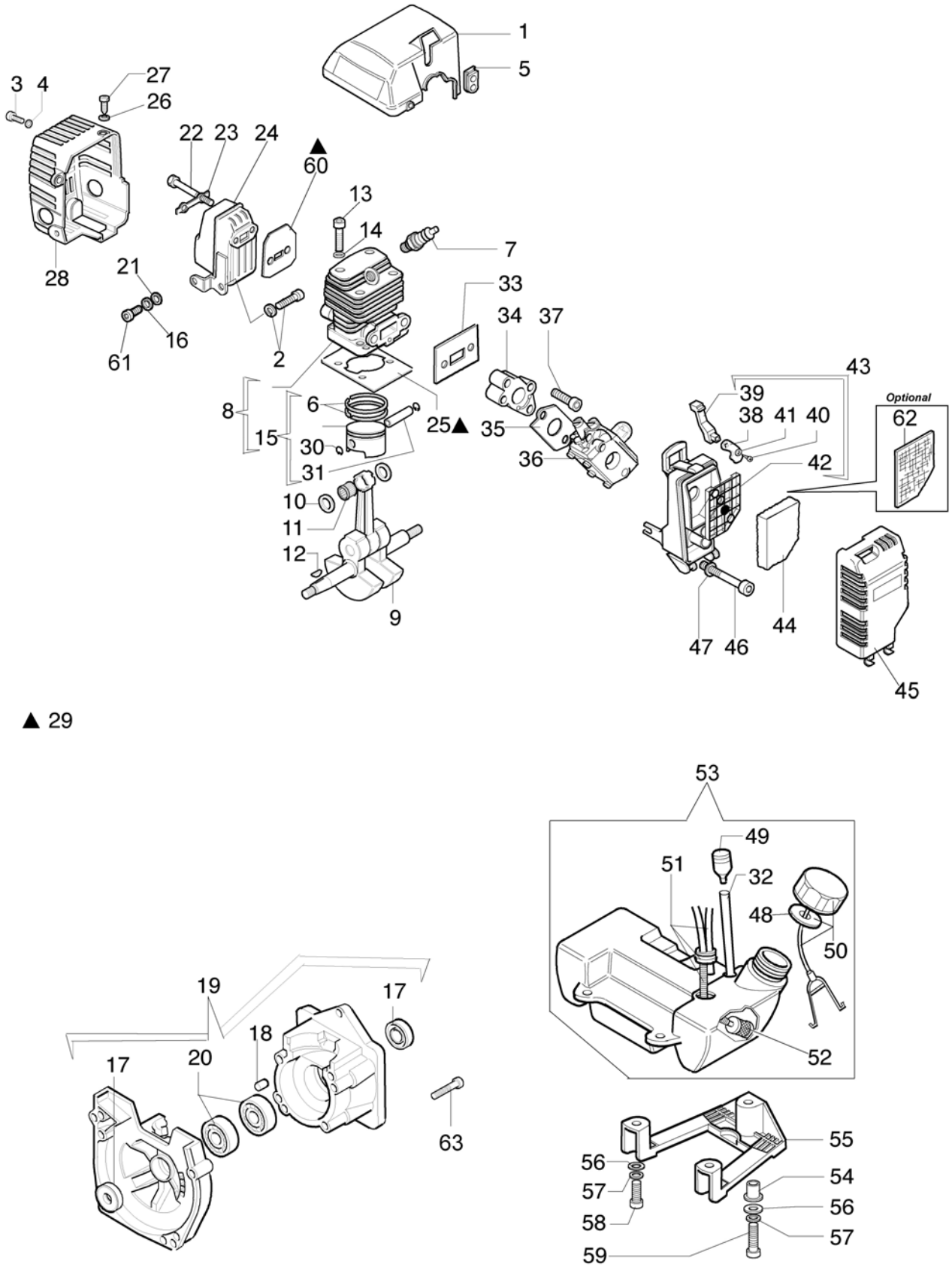

Copyright EMAK FRANCE S.A.S.

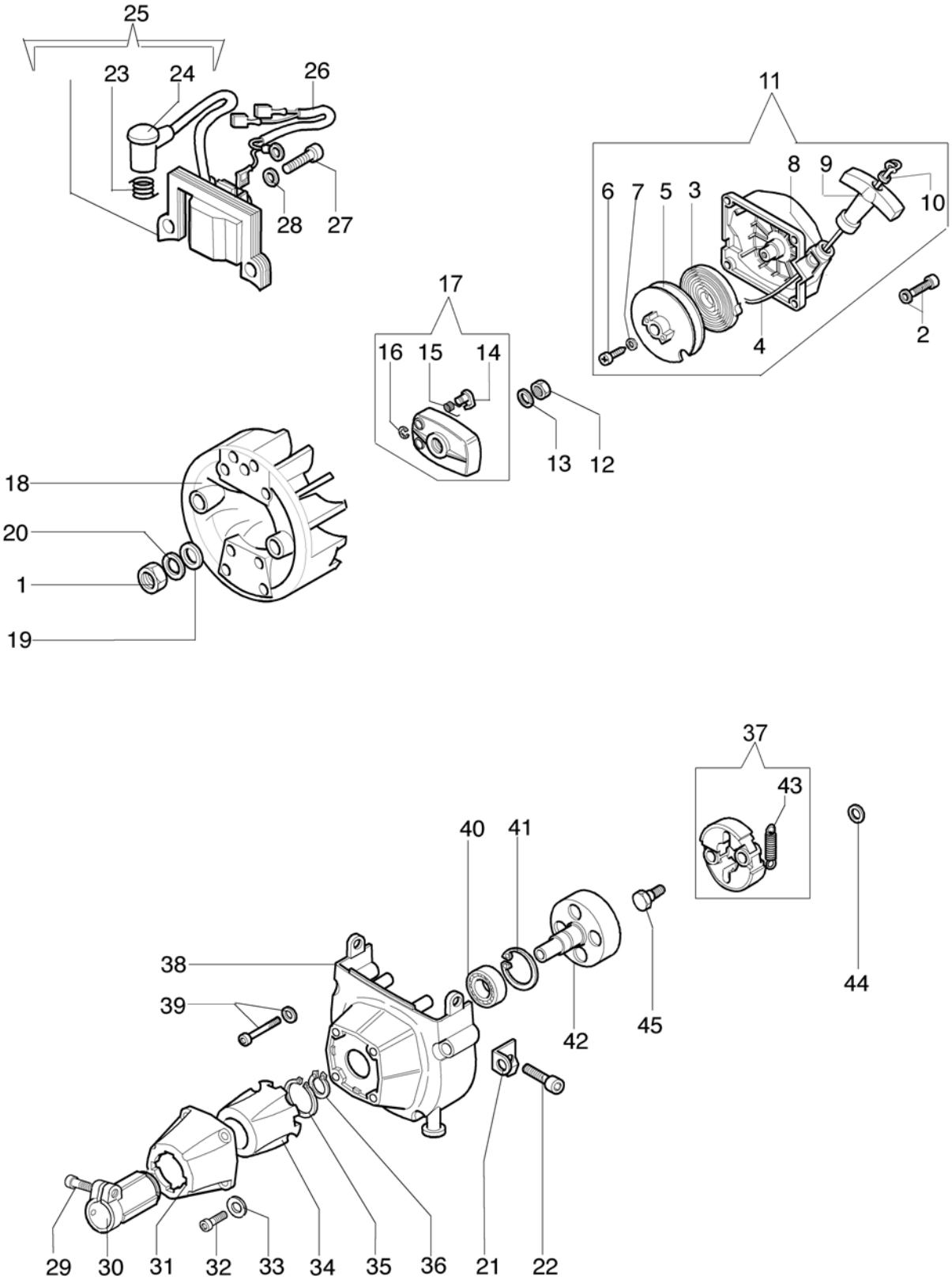

Copyright EMAK FRANCE S.A.S.

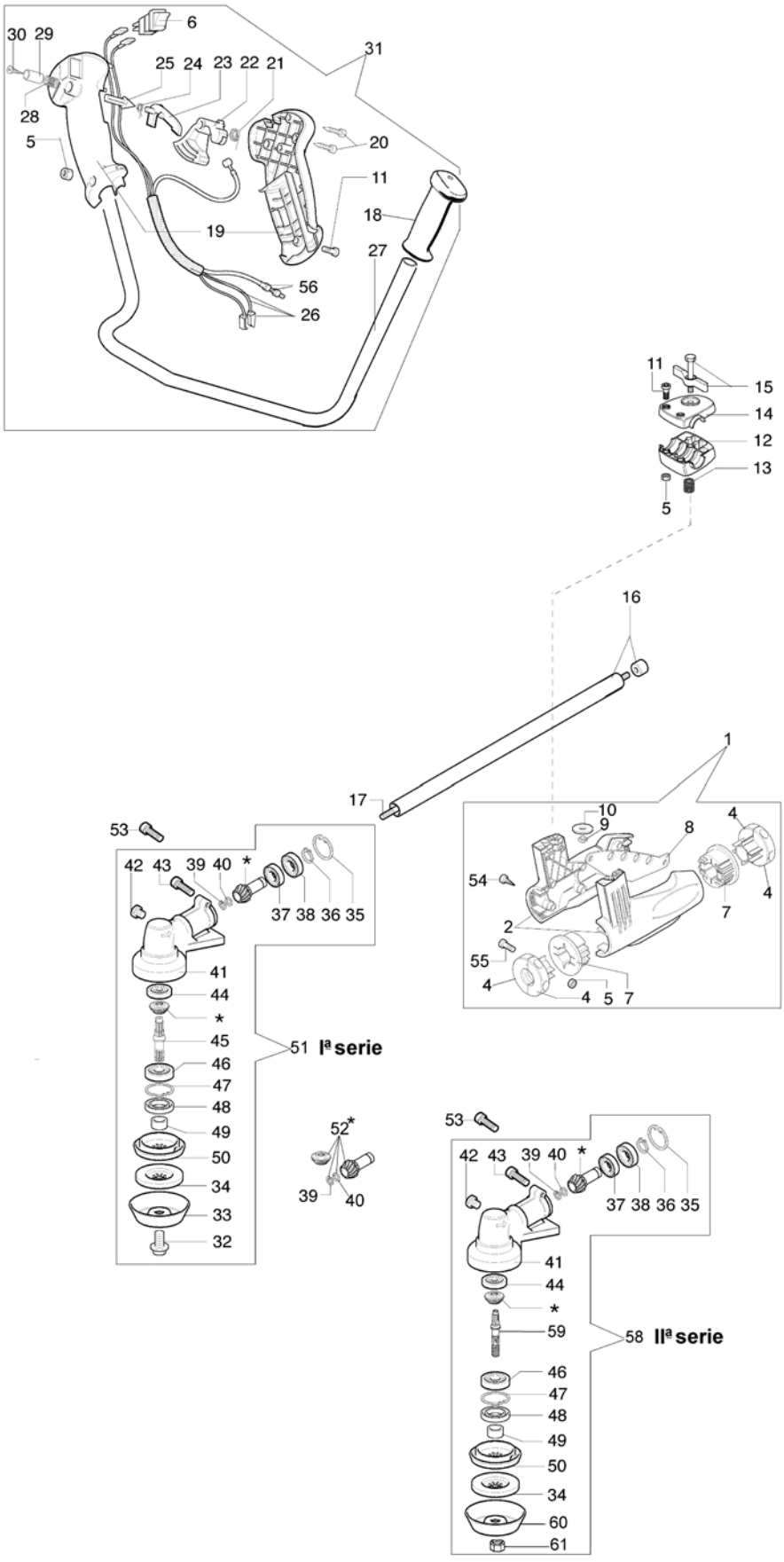

Copyright EMAK FRANCE S.A.S.

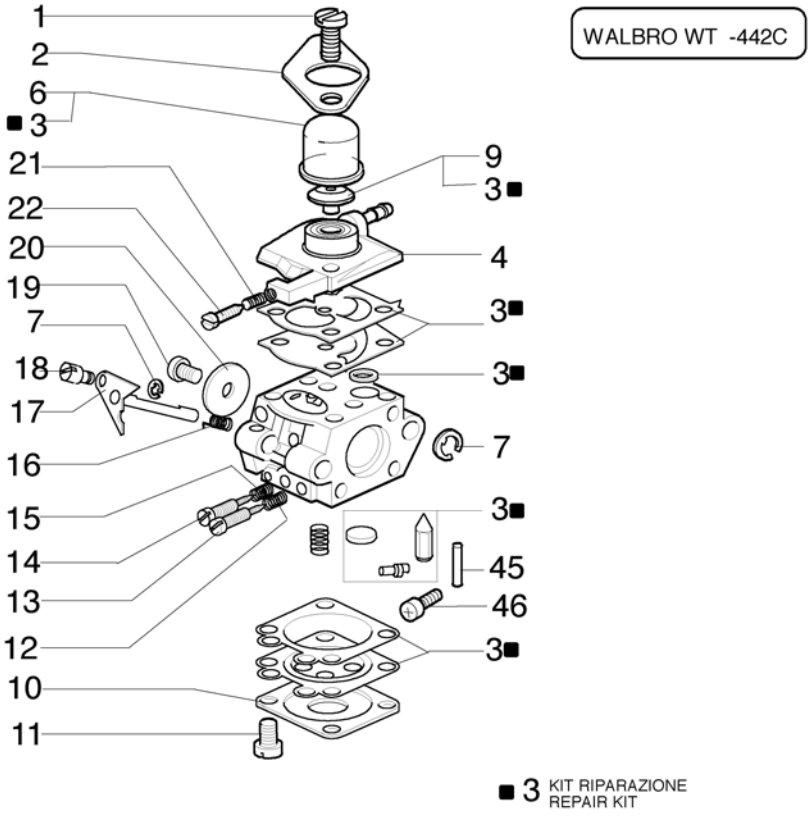

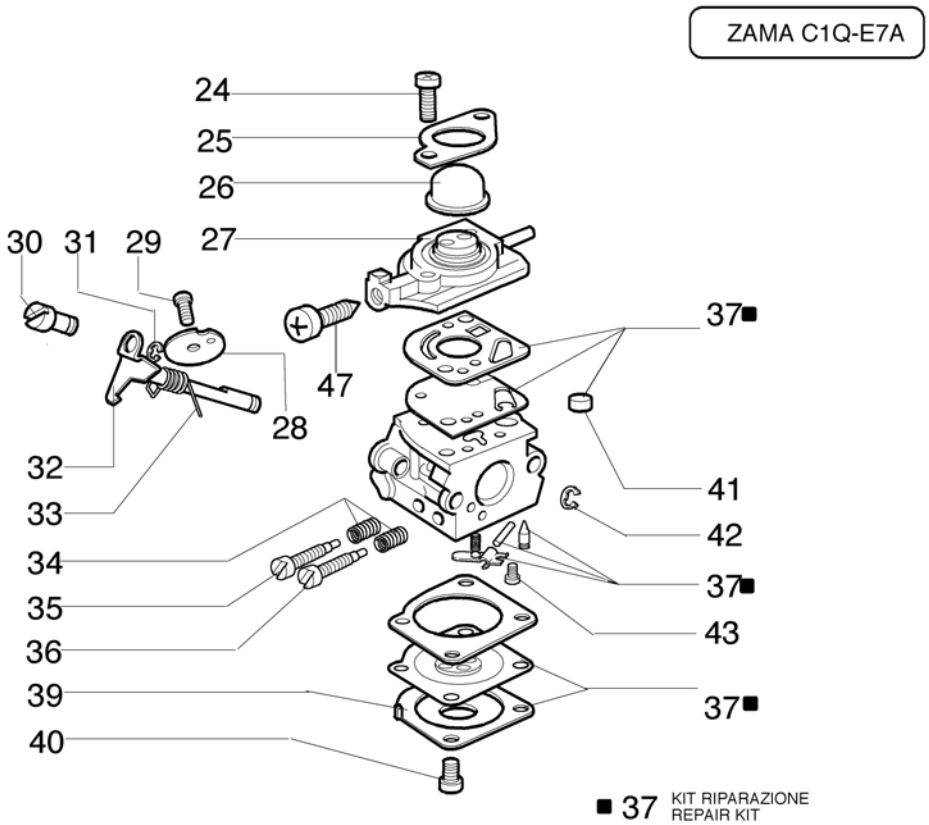

Copyright EMAK FRANCE S.A.S.

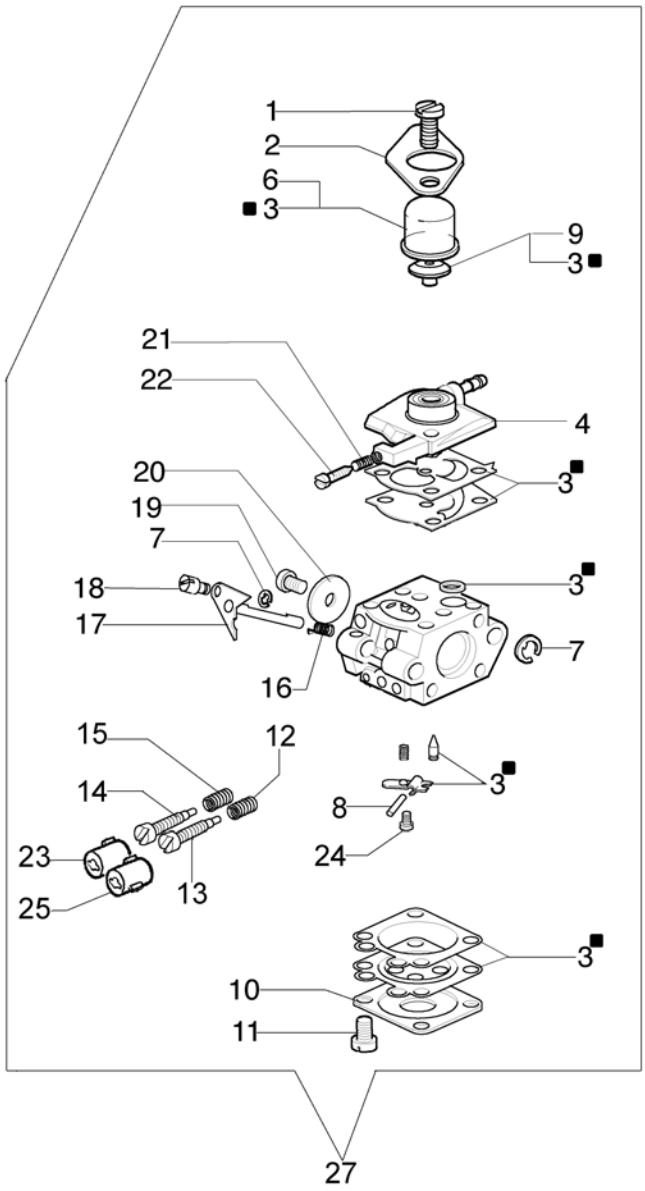

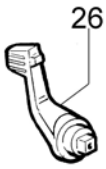

DA NOVEMBRE
FROM NOVEMBER
AB NOVEMBER
DESDE NOVIEMBRE
DEPUIS NOVEMBRE
— 2004

■3 KIT RIPARAZIONE
REPAIR KIT

Copyright EMAK FRANCE S.A.S.

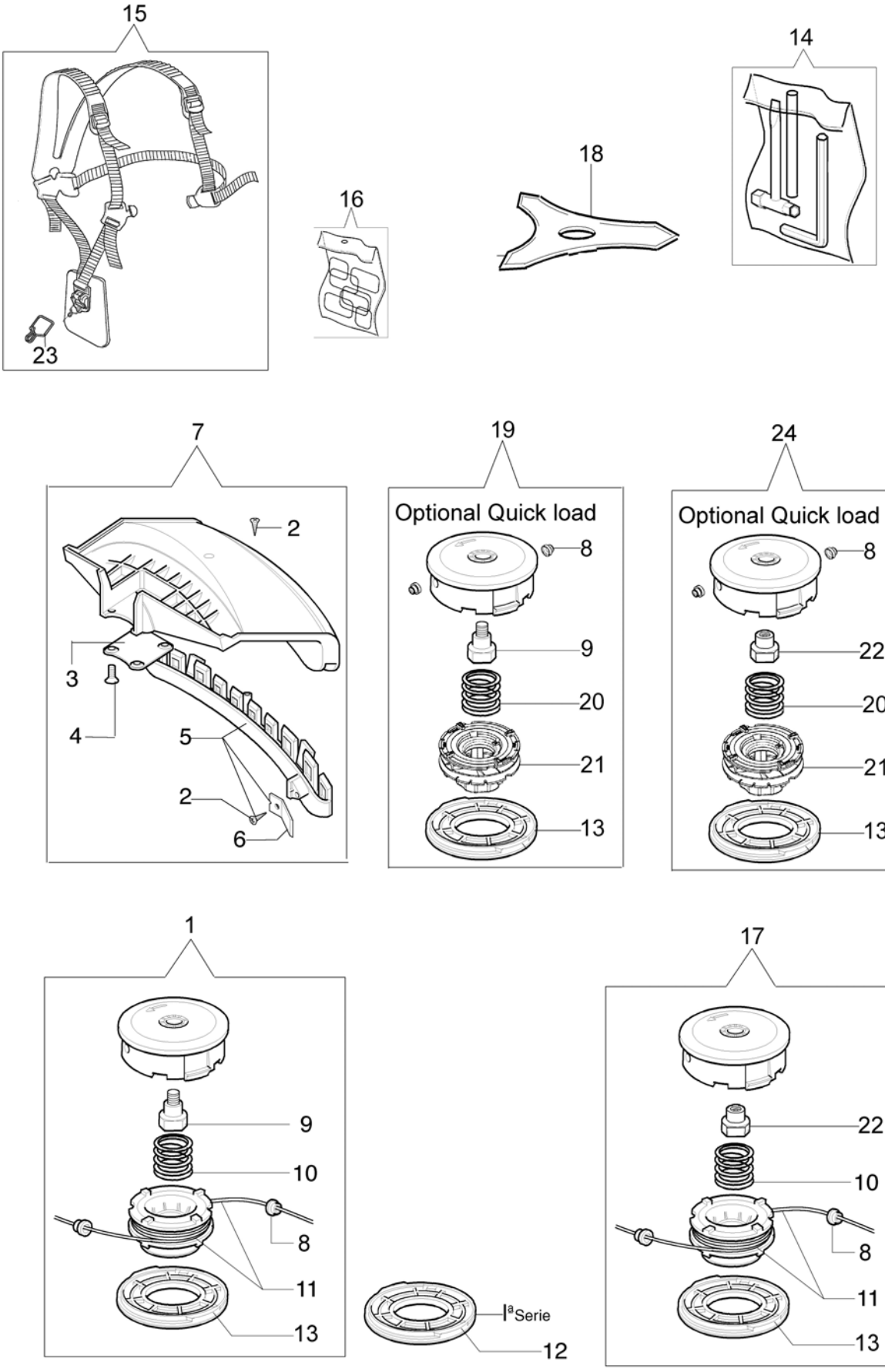

Copyright EMAK FRANCE S.A.S.

44

ZAMA C1Q-E10

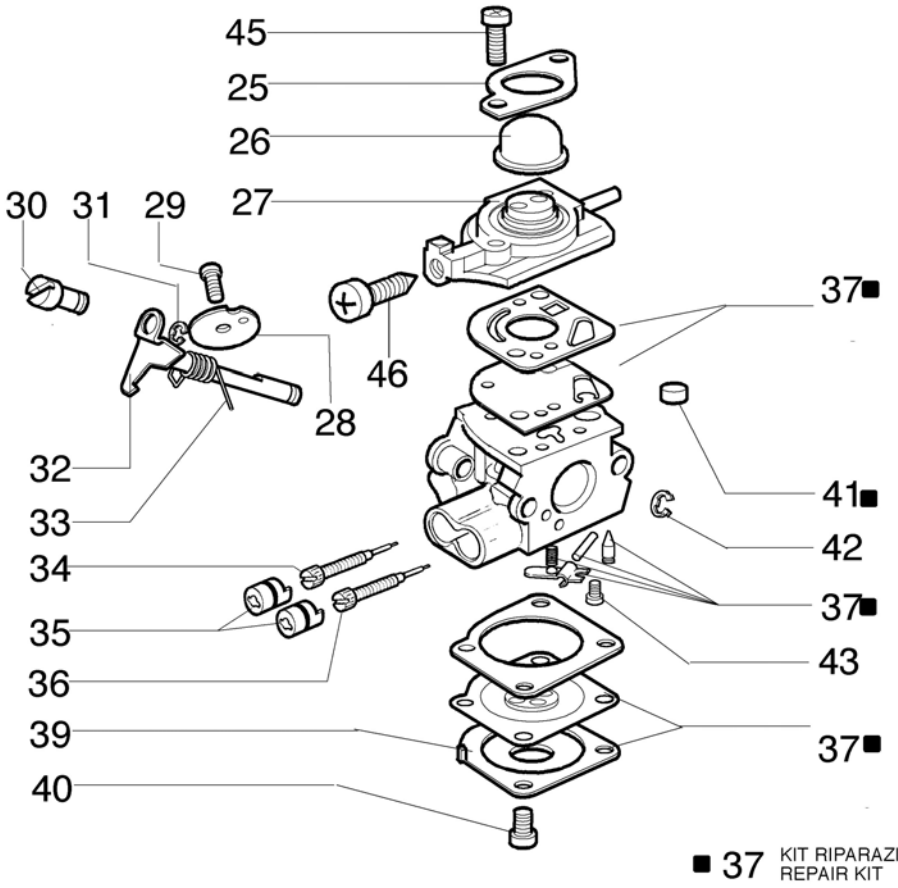

Copyright EMAK FRANCE S.A.S.