Oleo-Mac

727 D

Rozkres je dokumentace výrobce (© příslušný výrobce) a slouží k identifikaci dílů. Pro výběr dílu se vždy řiďte katalogovým číslem.

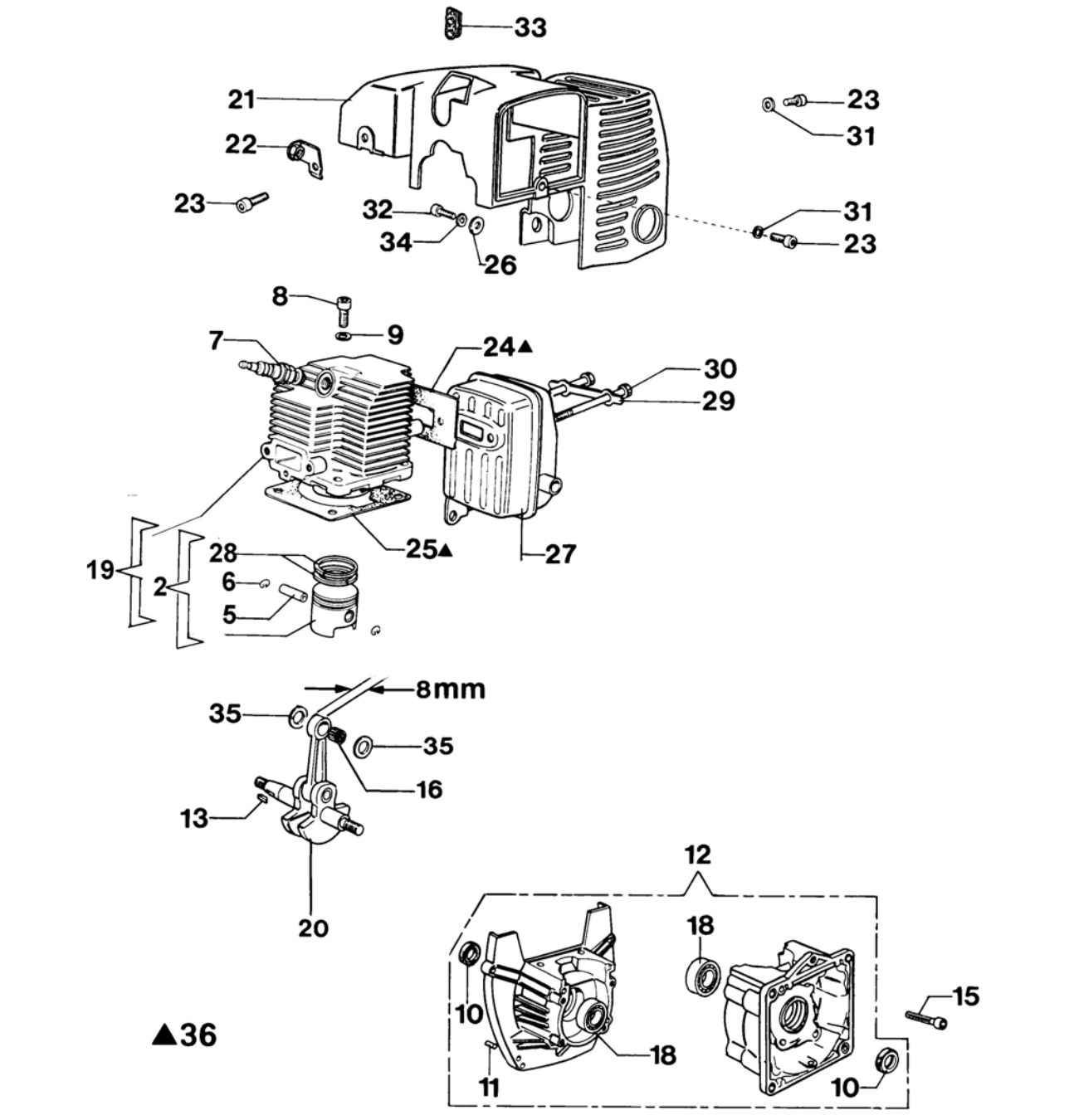

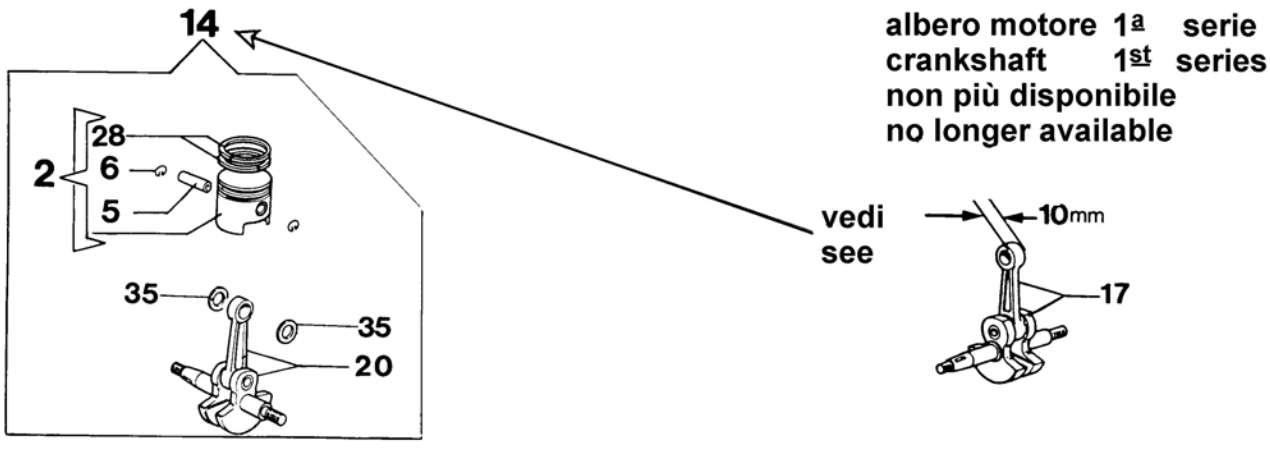

Copyright EMAK FRANCE S.A.S.

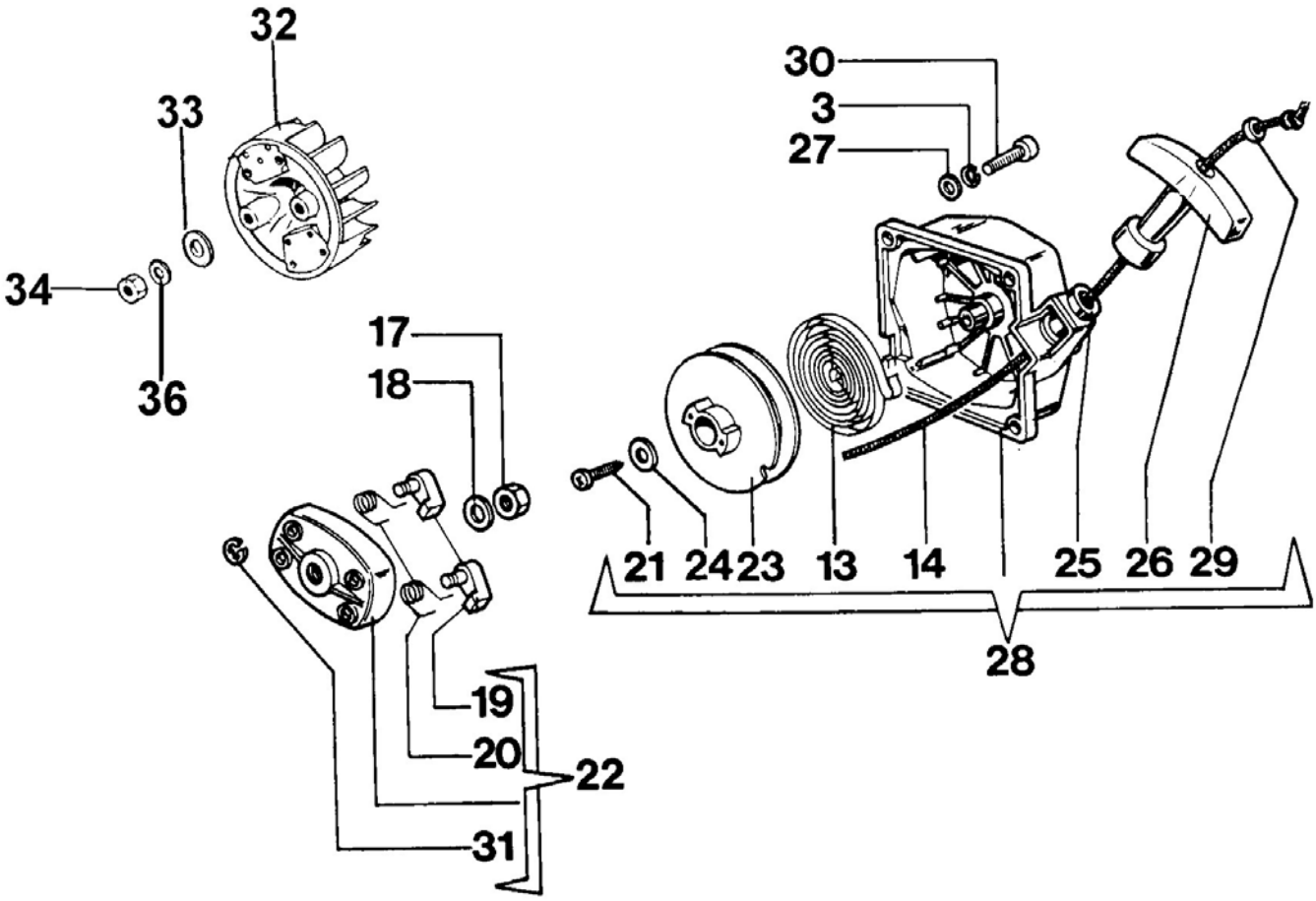

Copyright EMAK FRANCE S.A.S.

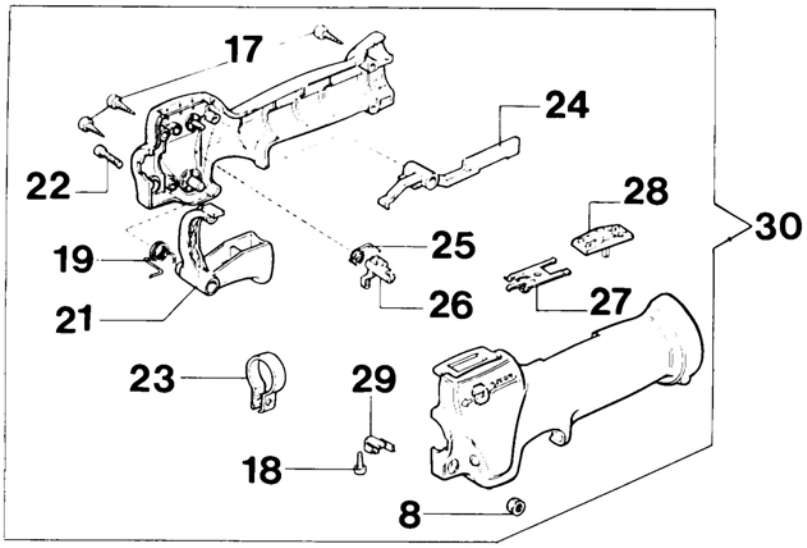

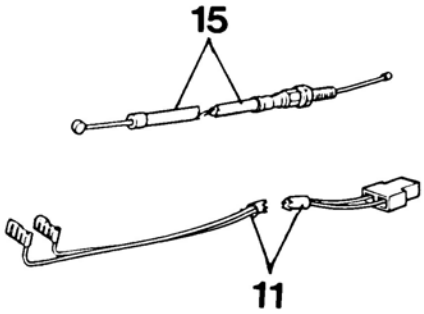

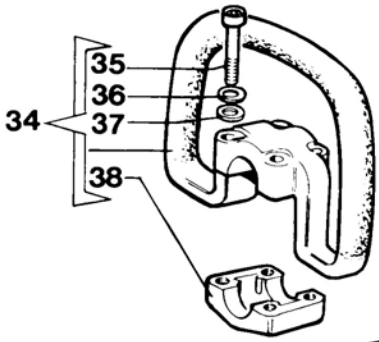

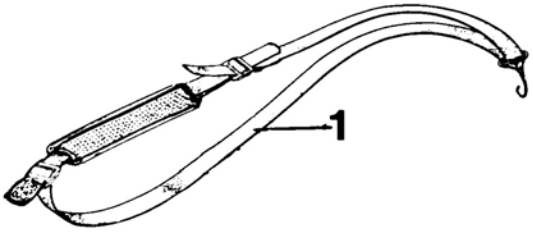

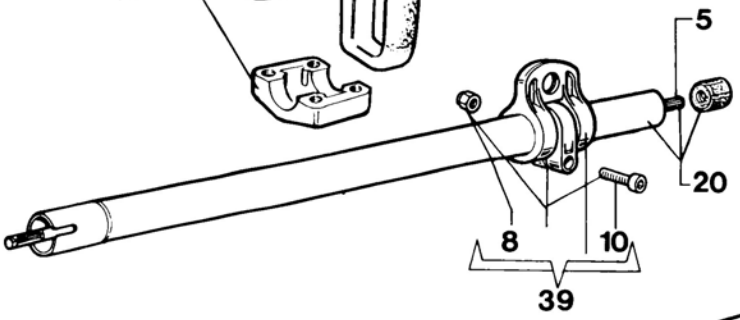

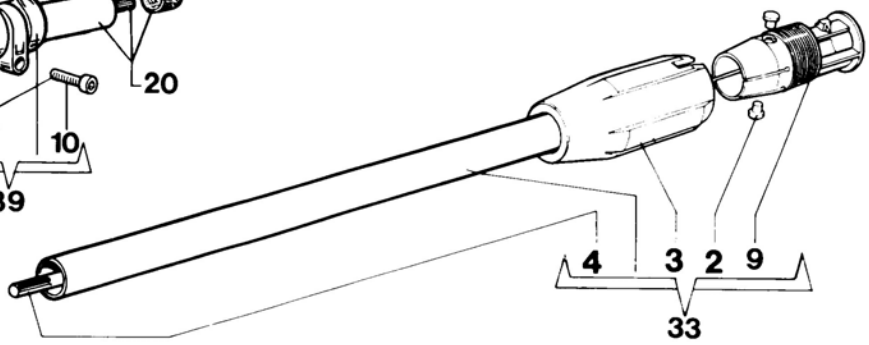

Copyright EMAK FRANCE S.A.S.

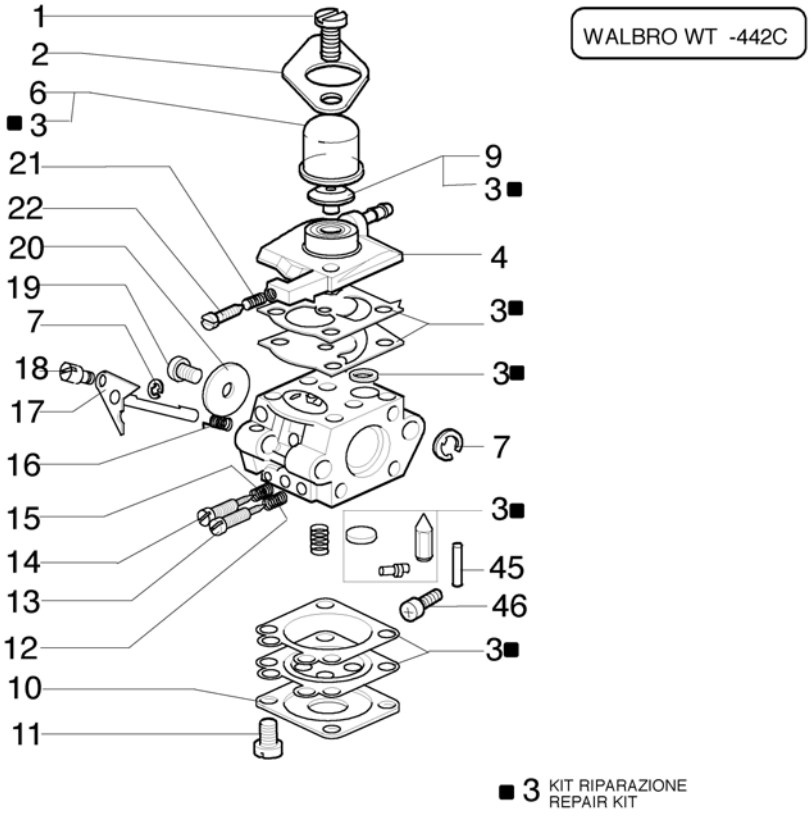

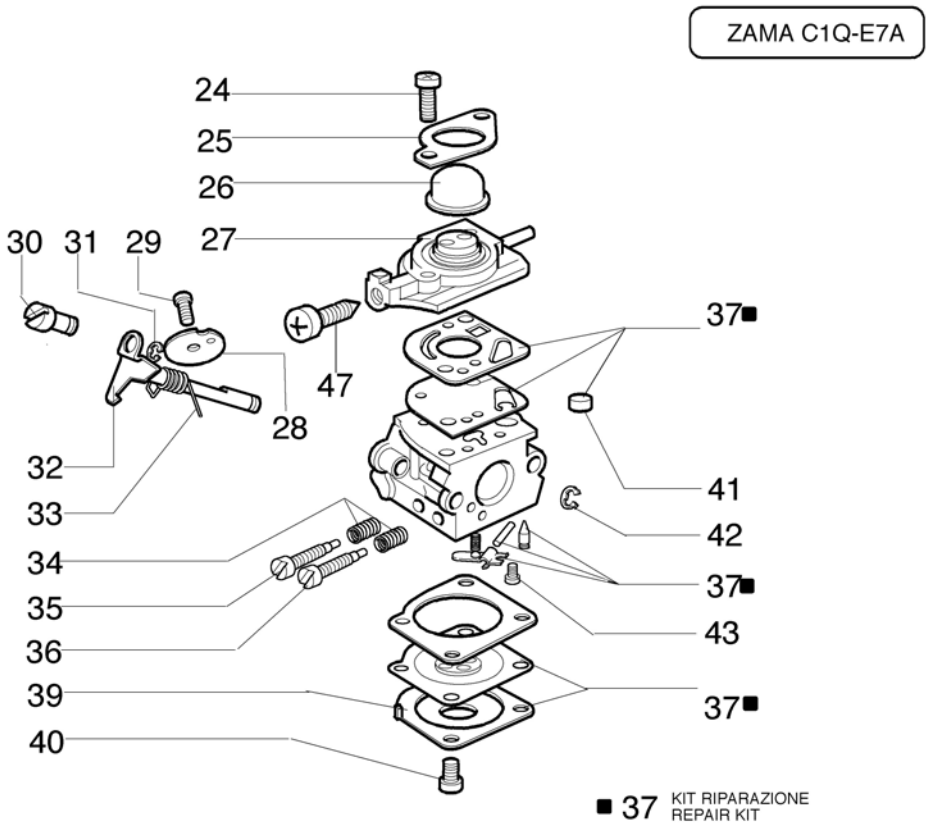

Copyright EMAK FRANCE S.A.S.

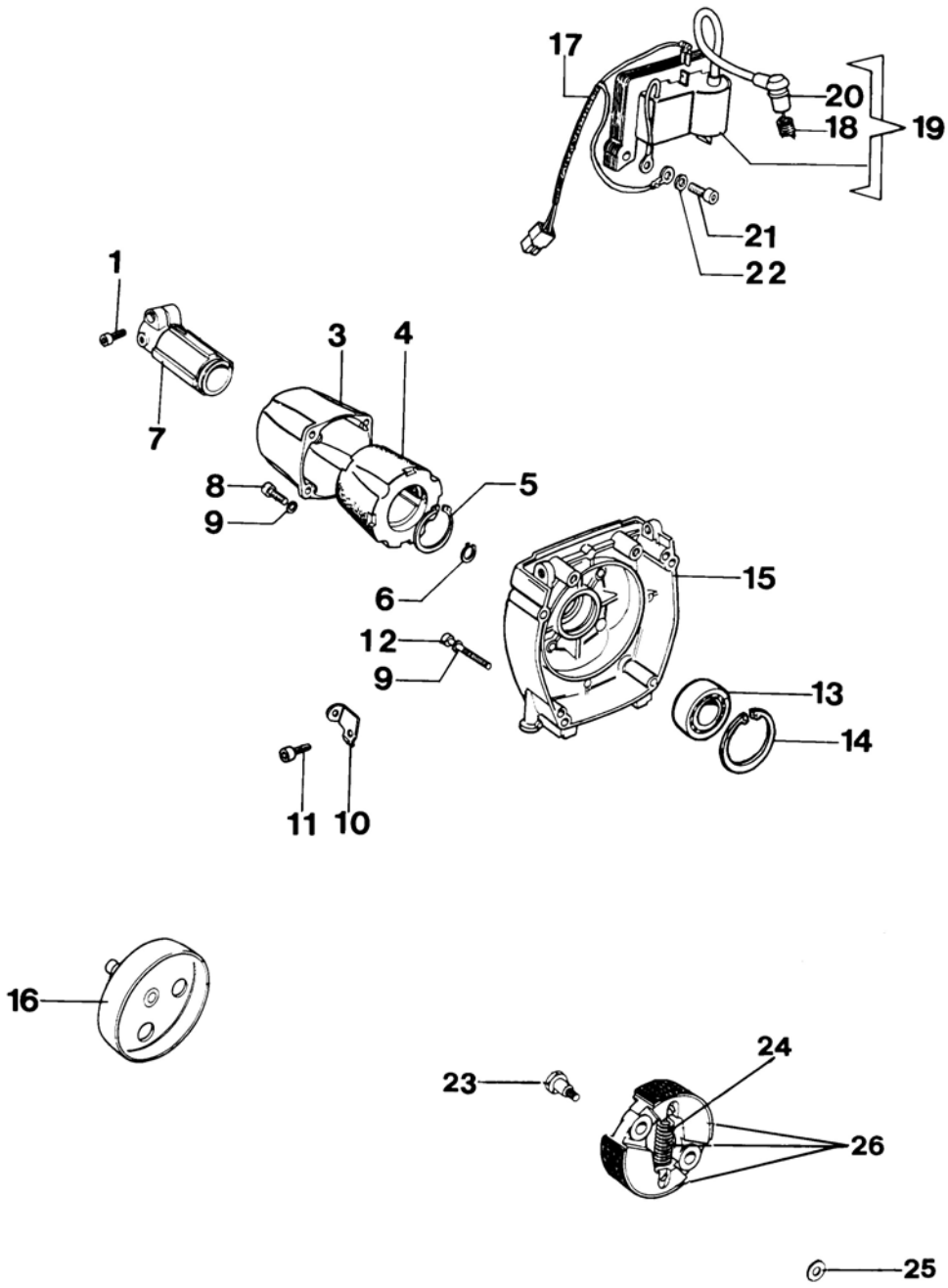

Copyright EMAK FRANCE S.A.S.

FINO AL N. DI MATR.
TILL SERIAL N.
JUSQ'A N. DE SERIE
HASTA N. DE MATR.

mod.	matr.
727:	1525115425
733:	1545101474
740:	1585114771
433:	2515110965
440:	2555113211

DAL N. DI MATR.
FROM SERIAL N.
DEPUIS N. DE SERIE
DESDE N. DE MATR.

mod.	matr.
727:	1525115426
733:	1545101475
740:	1585114772
433:	2515110966
440:	2555113212

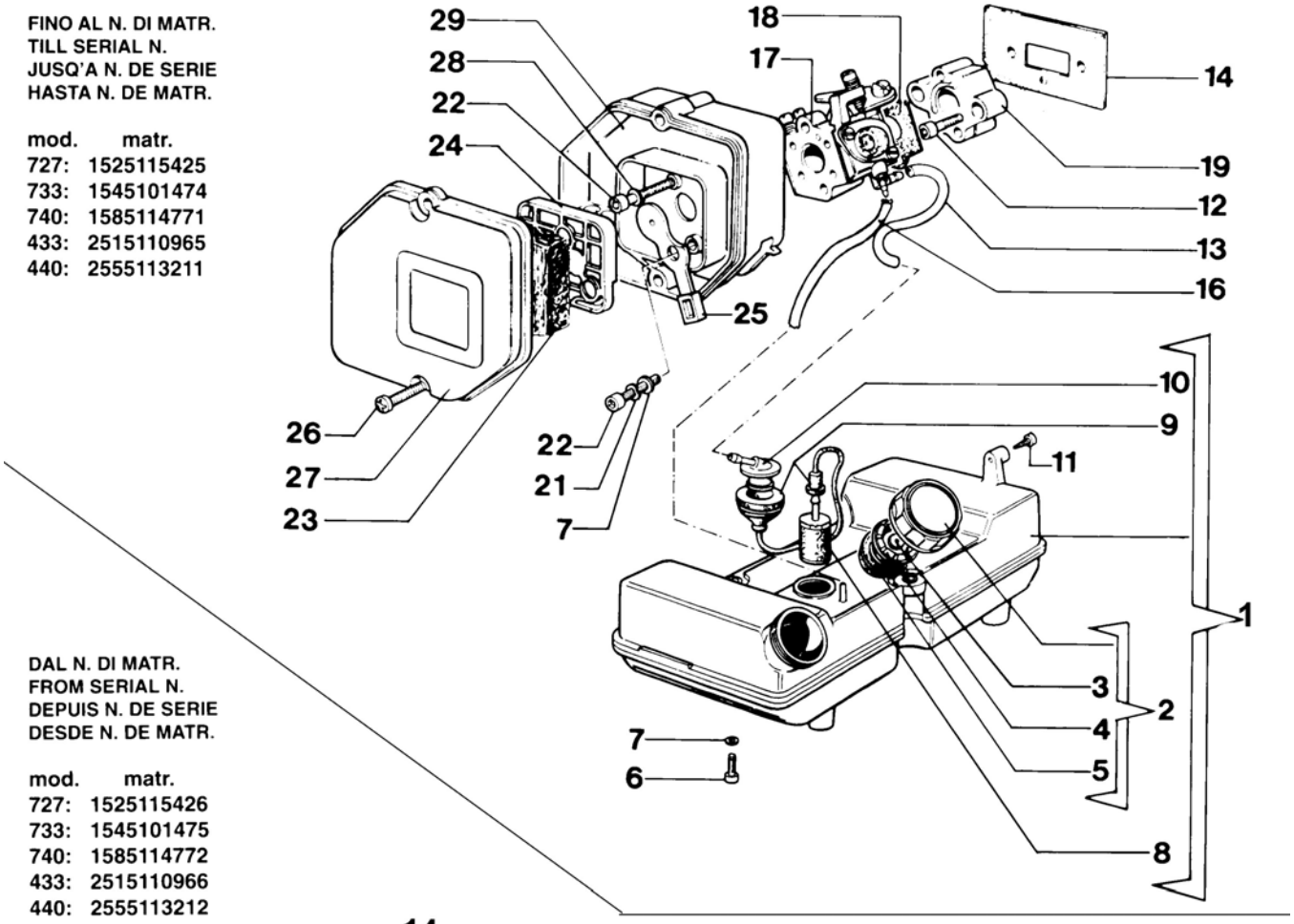

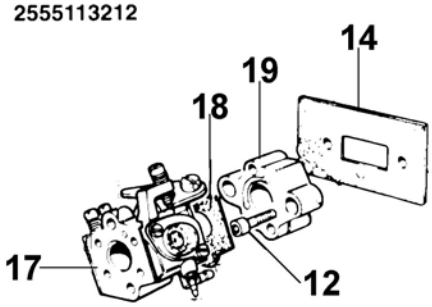

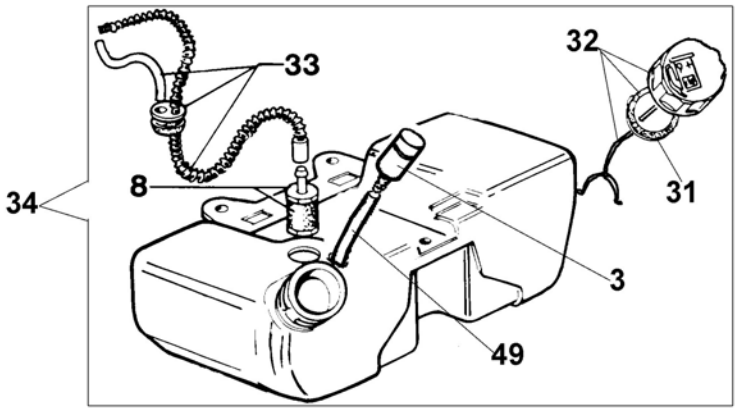

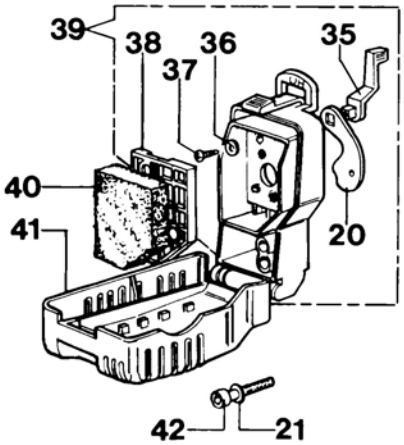

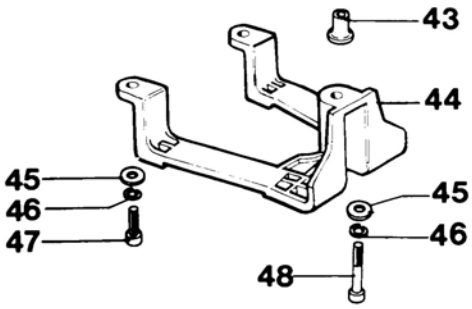

Copyright EMAK FRANCE S.A.S.

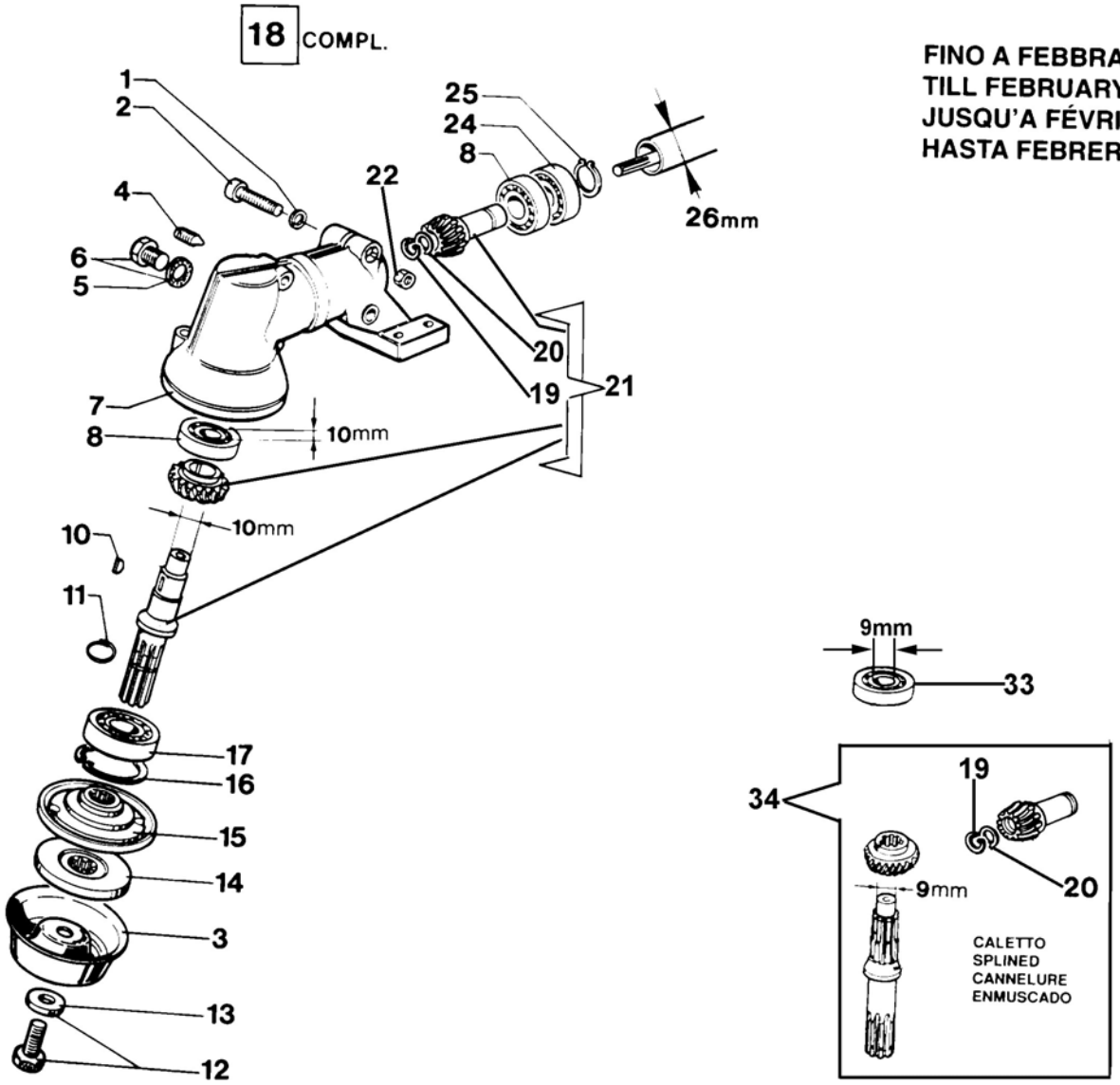

Copyright EMAK FRANCE S.A.S.

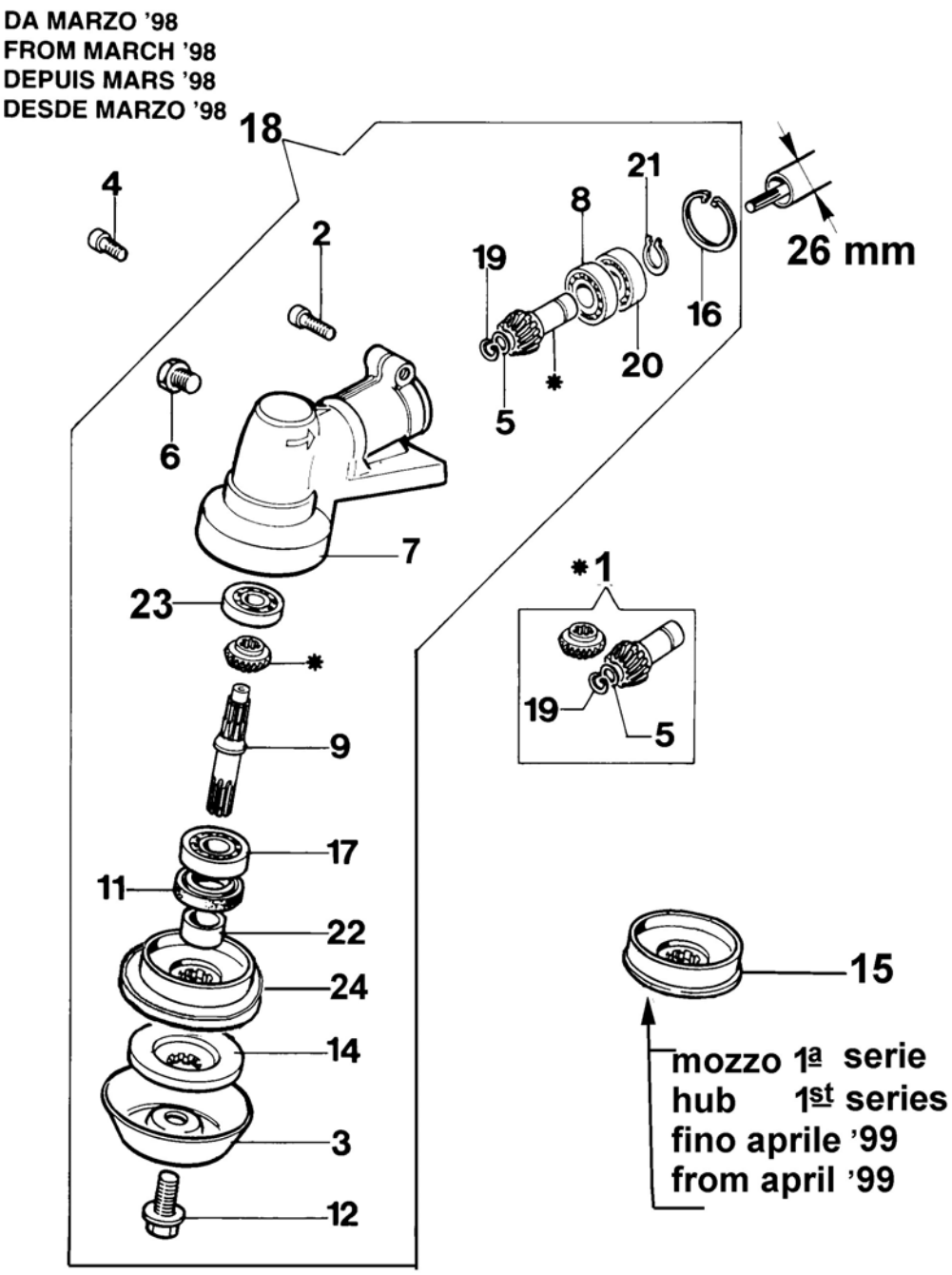

Copyright EMAK FRANCE S.A.S.

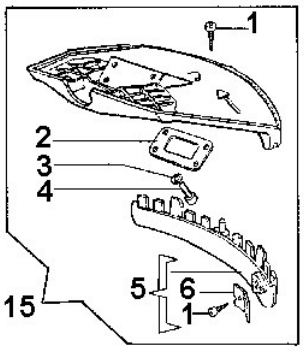

FINO A FEBBRAIO
TILL FEBRUARY
JUSQU'A FÉVRIER
HASTA FEBRERO
1998

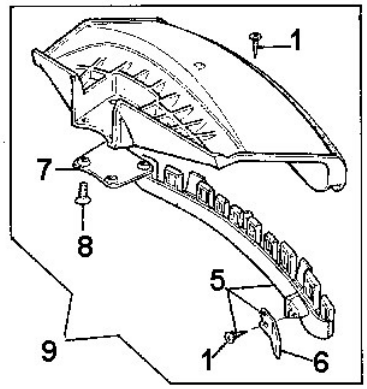

DA MARZO
FROM MARCH
DEPUIS MARS
DESDE MARZO
1998

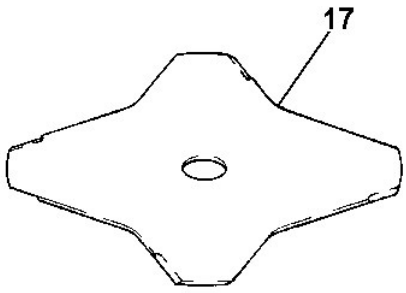

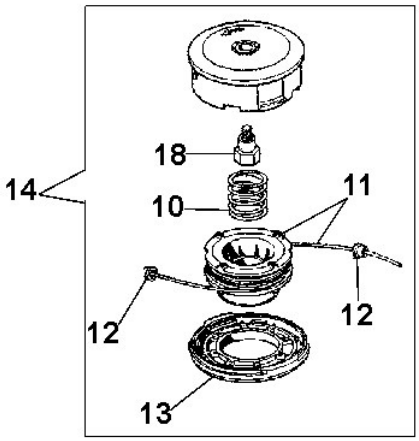

16
Kit etichette
Labels set
Jeu etiquette
Juego etiquetas
Etikettenkit

Copyright EMAK FRANCE S.A.S.