Oleo-Mac

725 D

Rozkres je dokumentace výrobce (© příslušný výrobce) a slouží k identifikaci dílů. Pro výběr dílu se vždy řiďte katalogovým číslem.

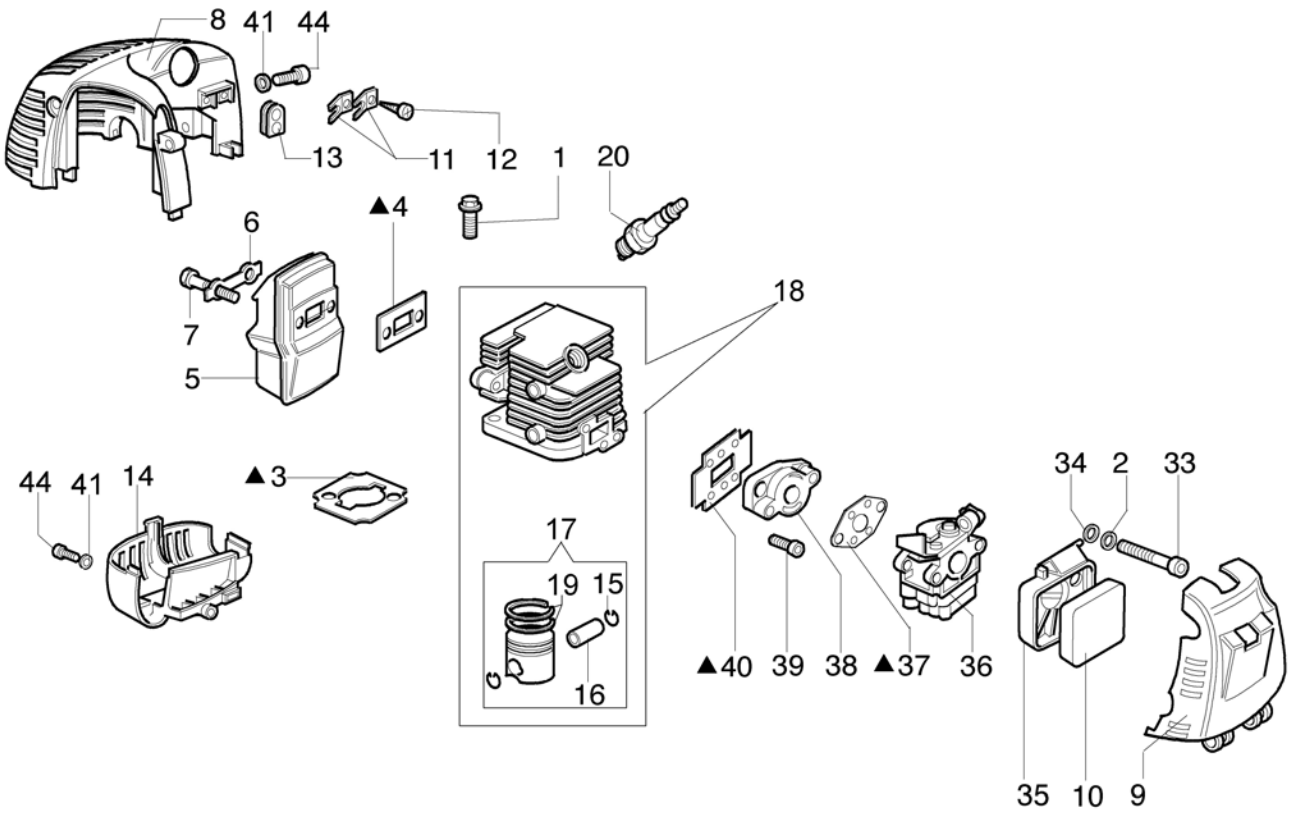

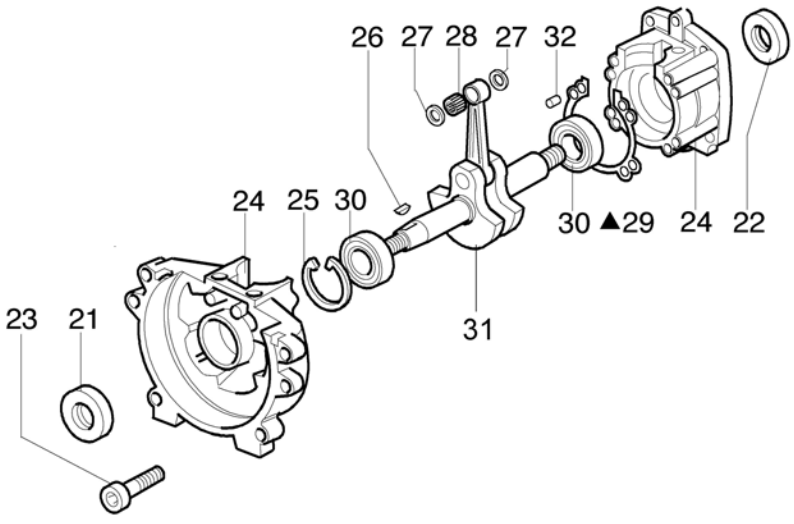

42 ▲	Kit guarnizioni Gasket set Jeu joints Juego juntas Dichtungenkit
43	Kit etichette Labels set Jeu etiquette Juego etiquetas Etikettenkit

Copyright EMAK FRANCE S.A.S.

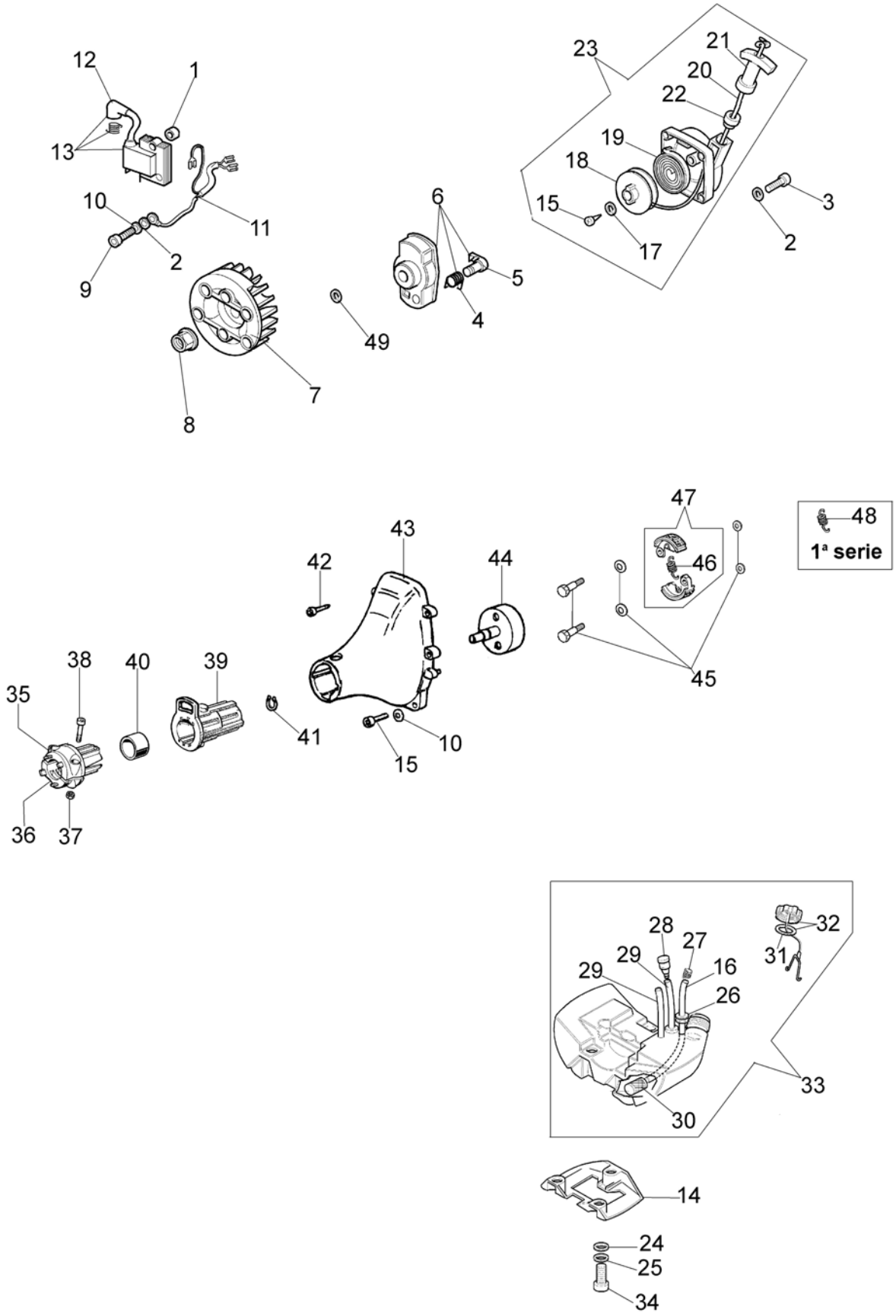

Copyright EMAK FRANCE S.A.S.

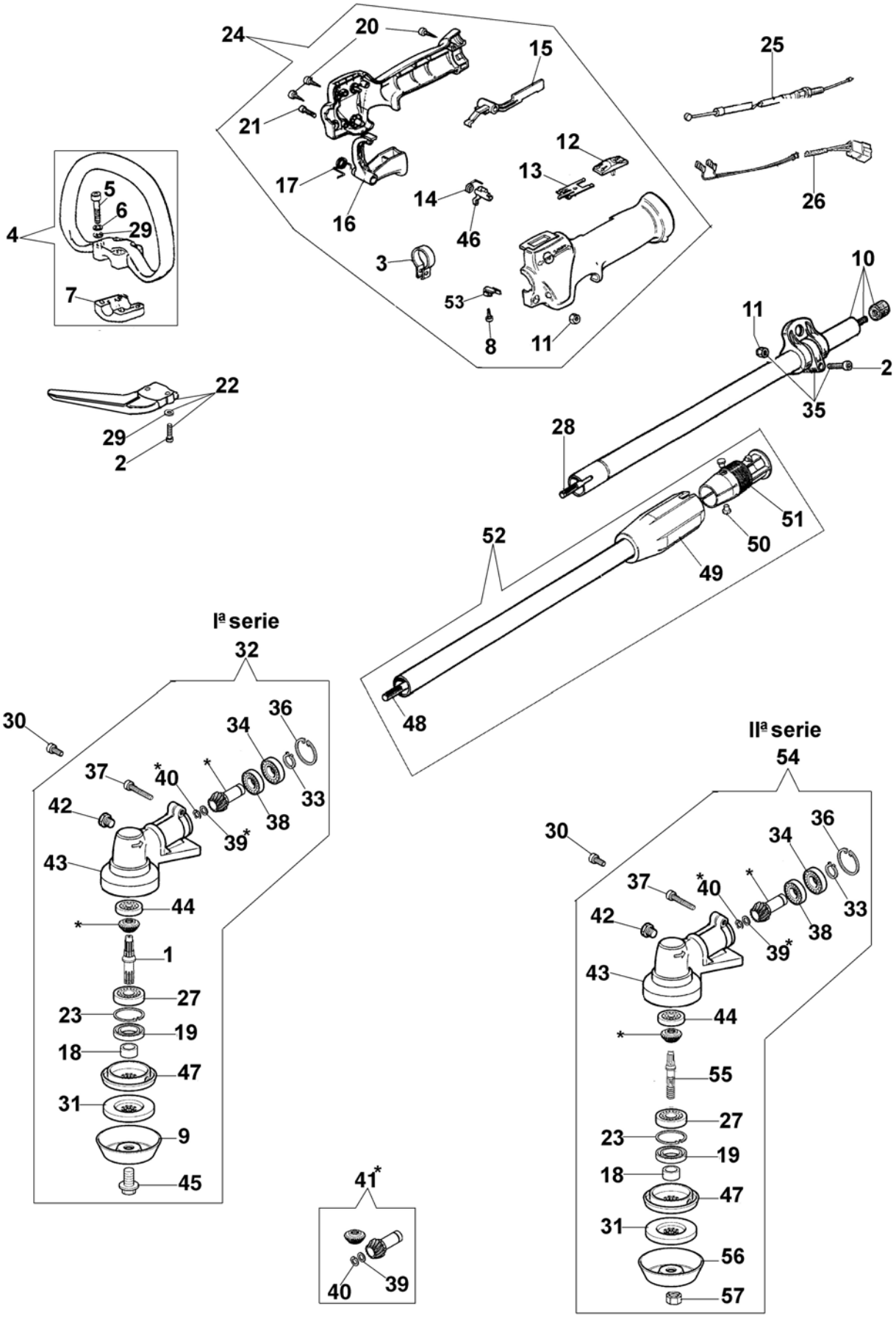

Copyright EMAK FRANCE S.A.S.

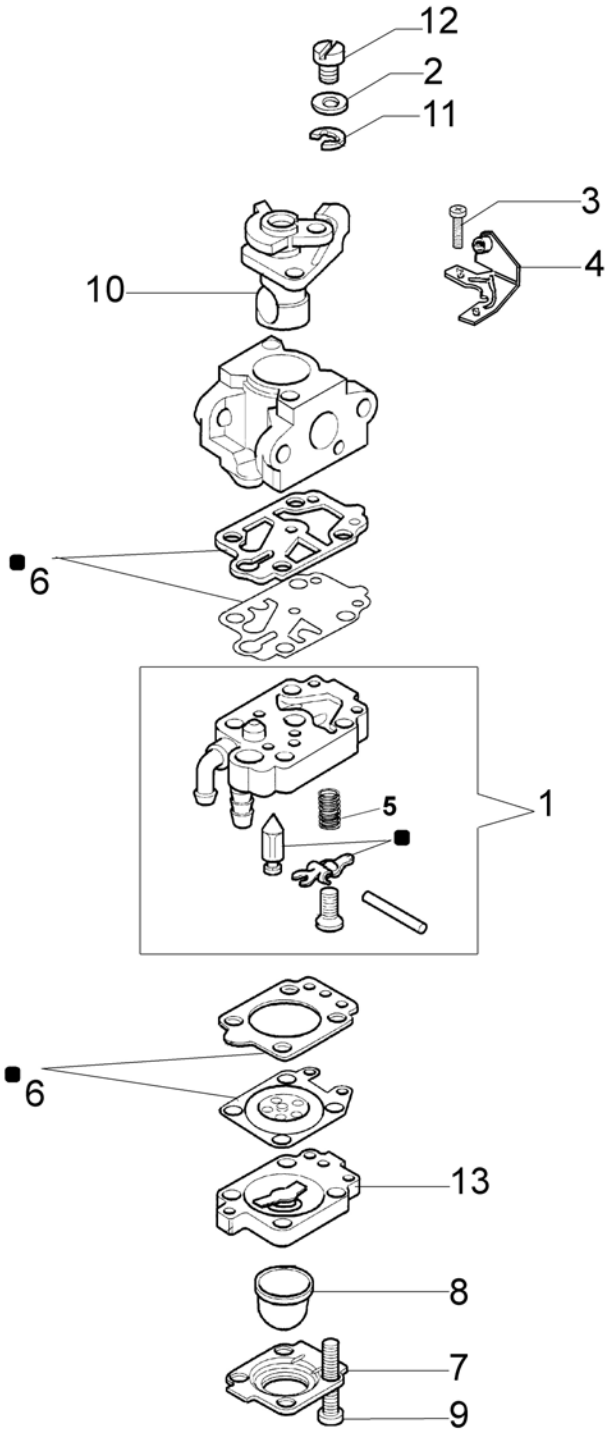

6 ■ KIT RIPARAZIONE
REPAIR KIT

Copyright EMAK FRANCE S.A.S.

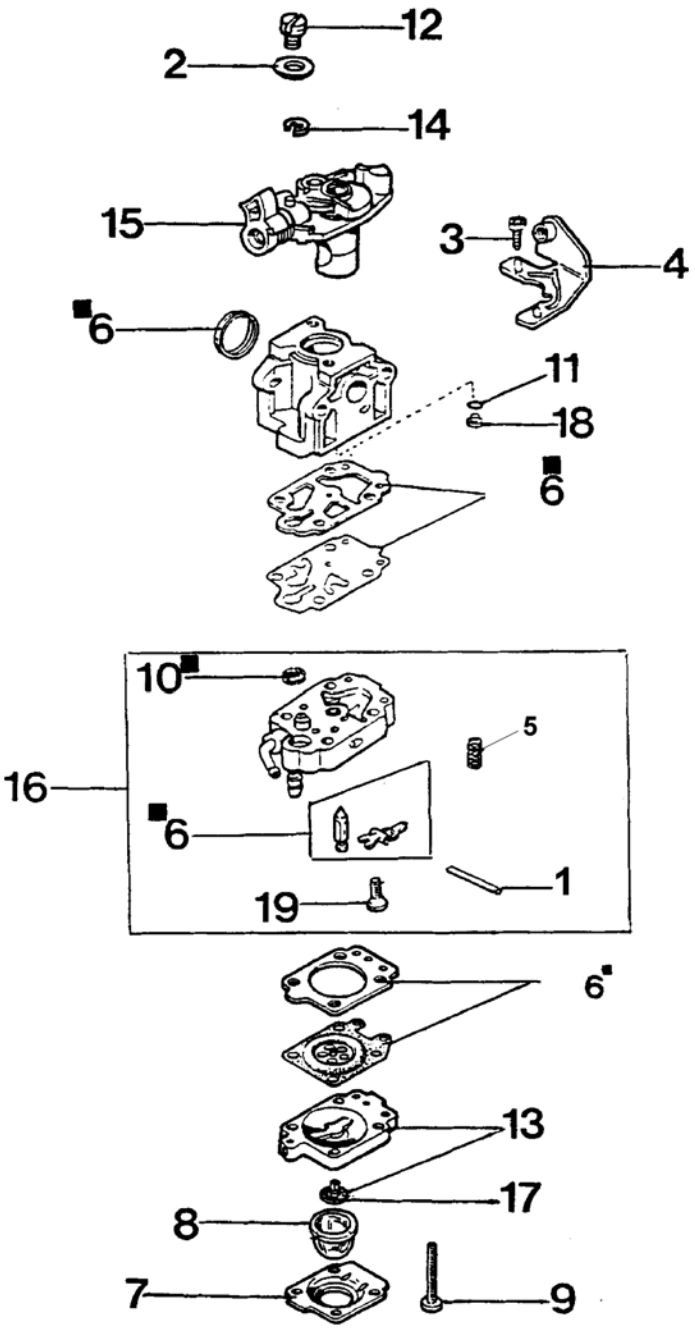

6 ■ KIT RIPARAZIONE
REPAIR KIT

Copyright EMAK FRANCE S.A.S.

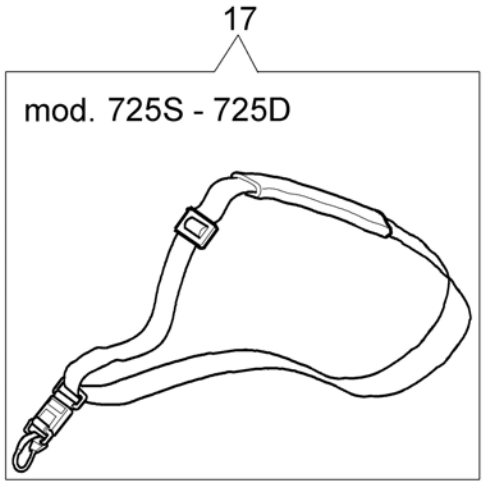



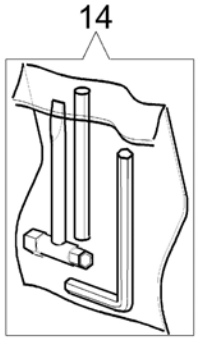

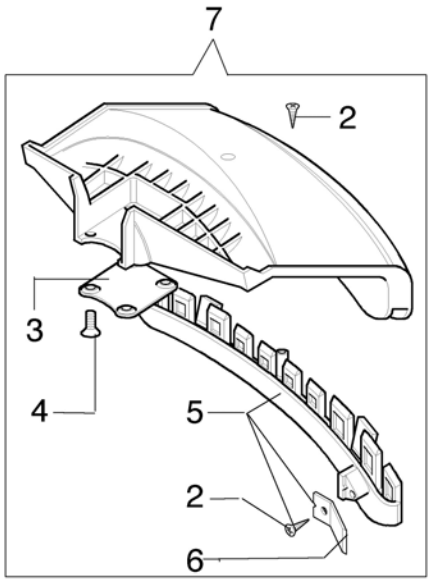

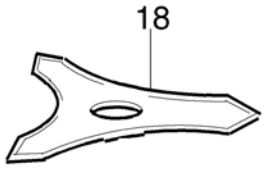

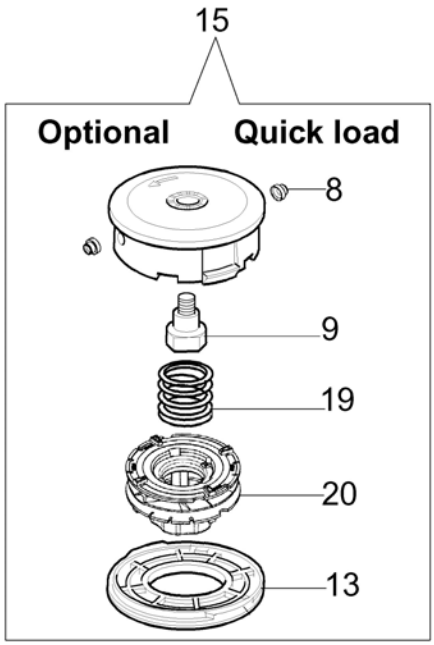

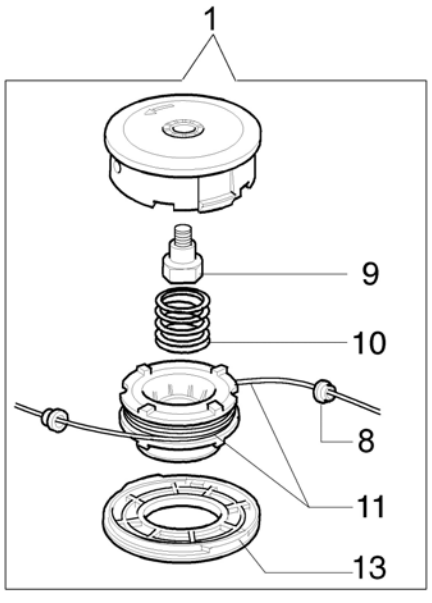

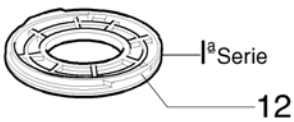

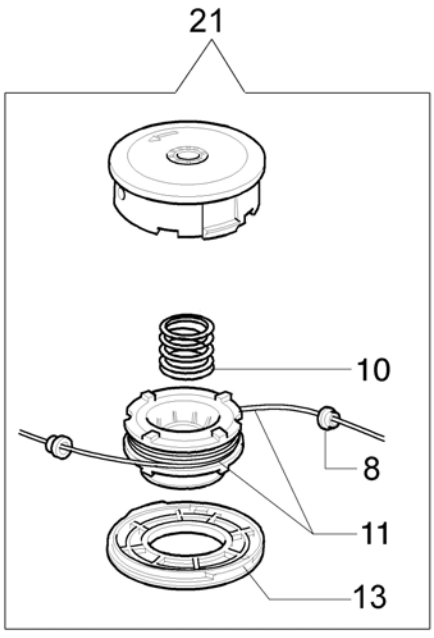

Copyright EMAK FRANCE S.A.S.