Oleo-Mac

453 BP

Rozkres je dokumentace výrobce (© příslušný výrobce) a slouží k identifikaci dílů. Pro výběr dílu se vždy řiďte katalogovým číslem.

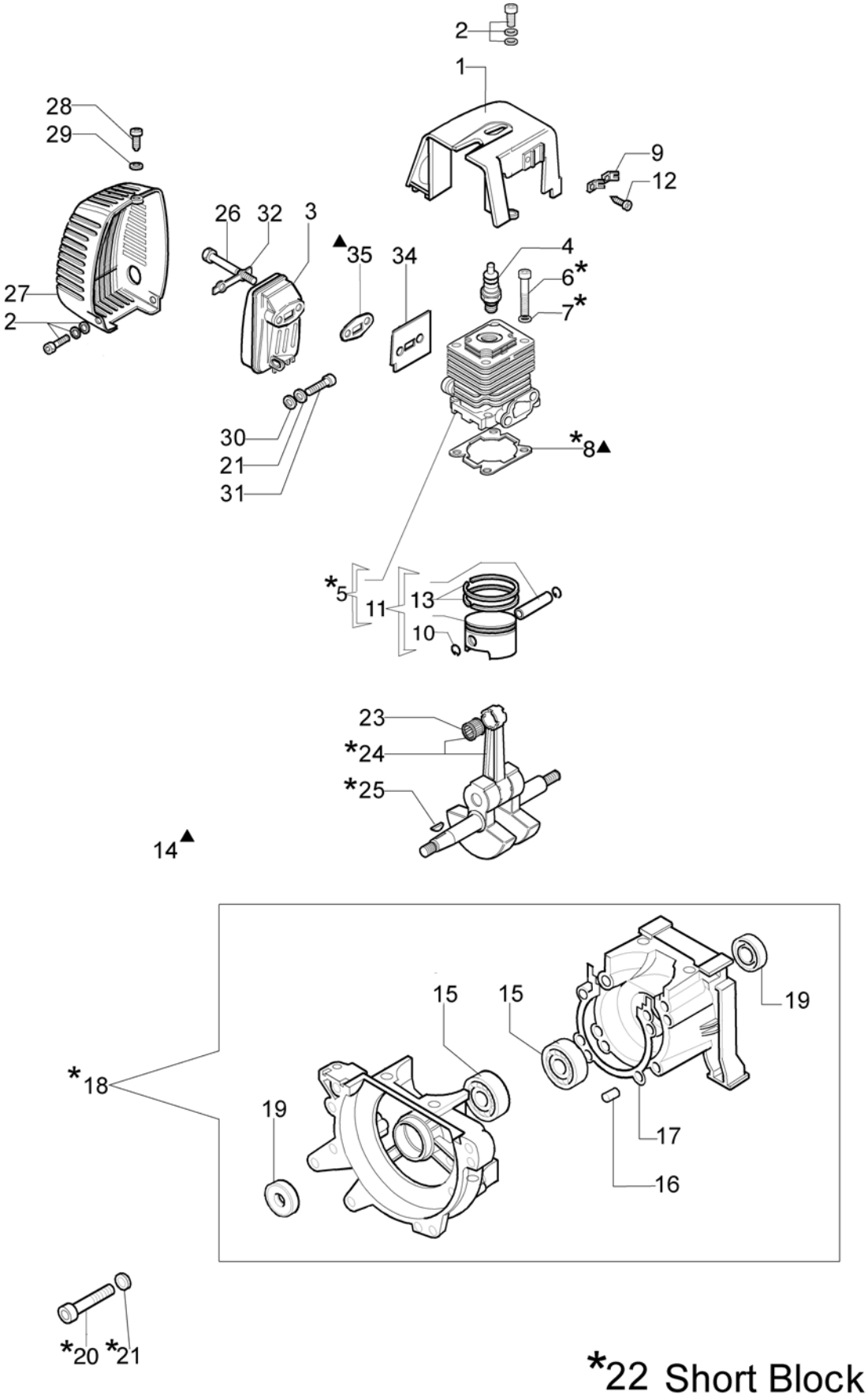

Copyright EMAK FRANCE S.A.S.

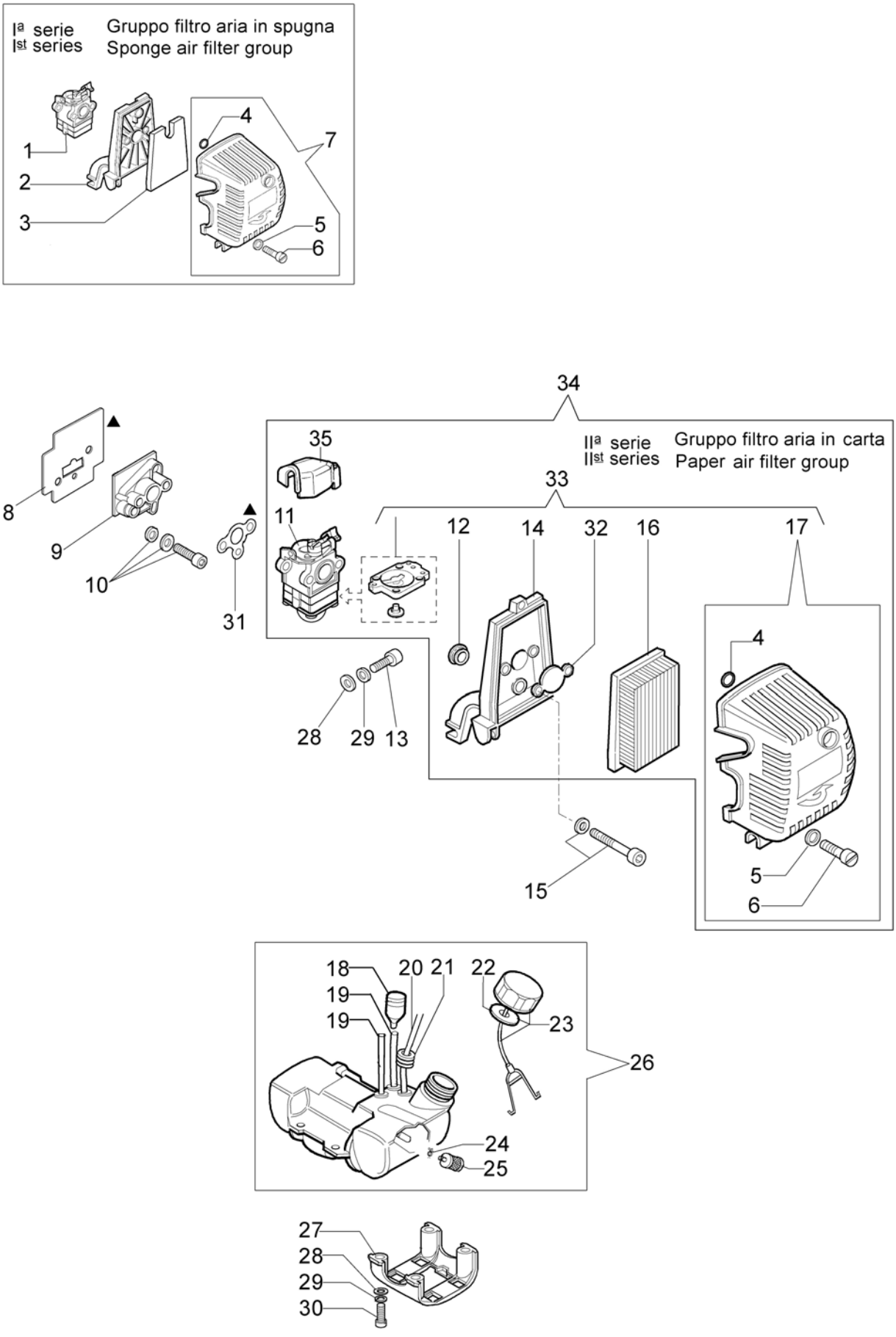

Copyright EMAK FRANCE S.A.S.

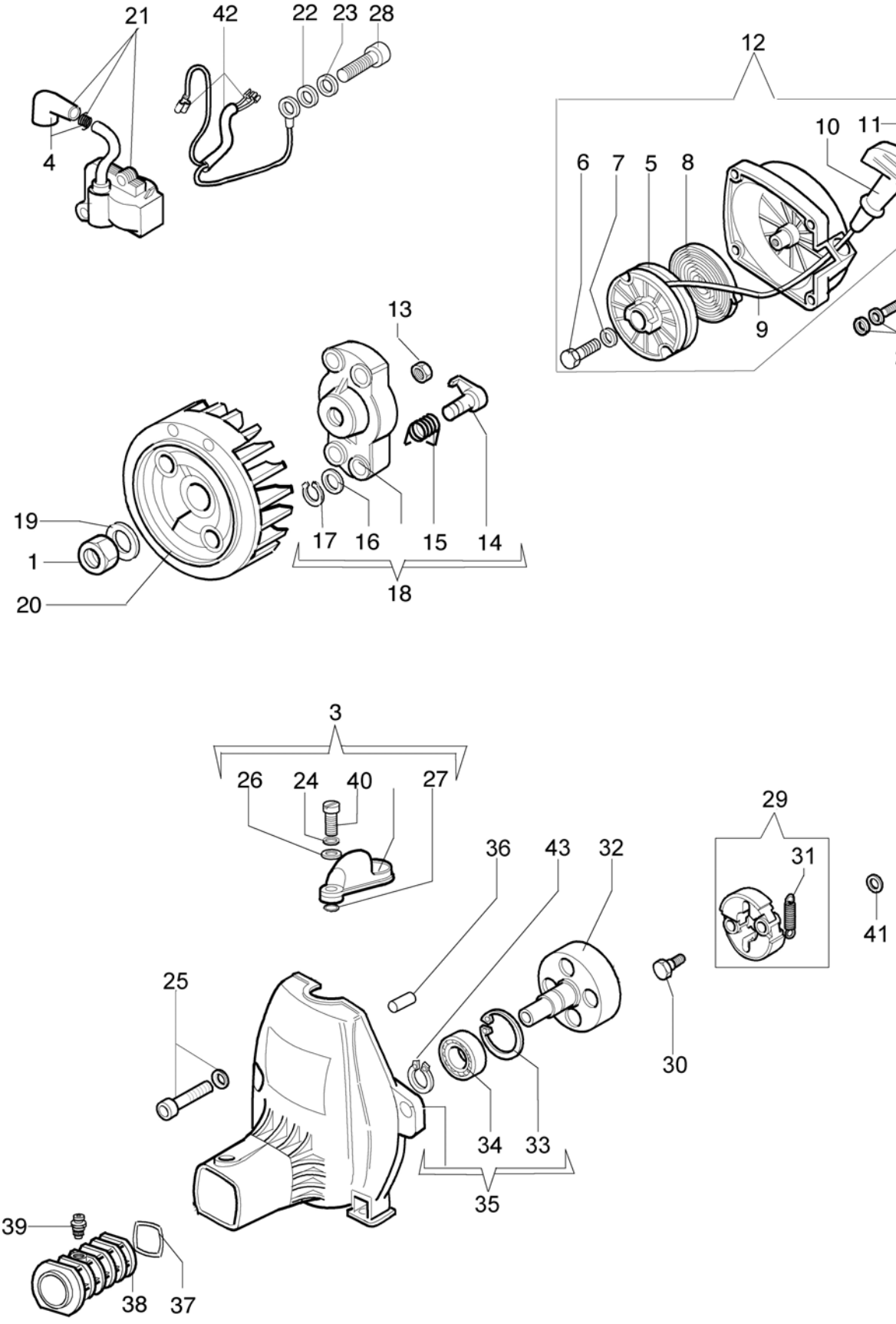

Copyright EMAK FRANCE S.A.S.

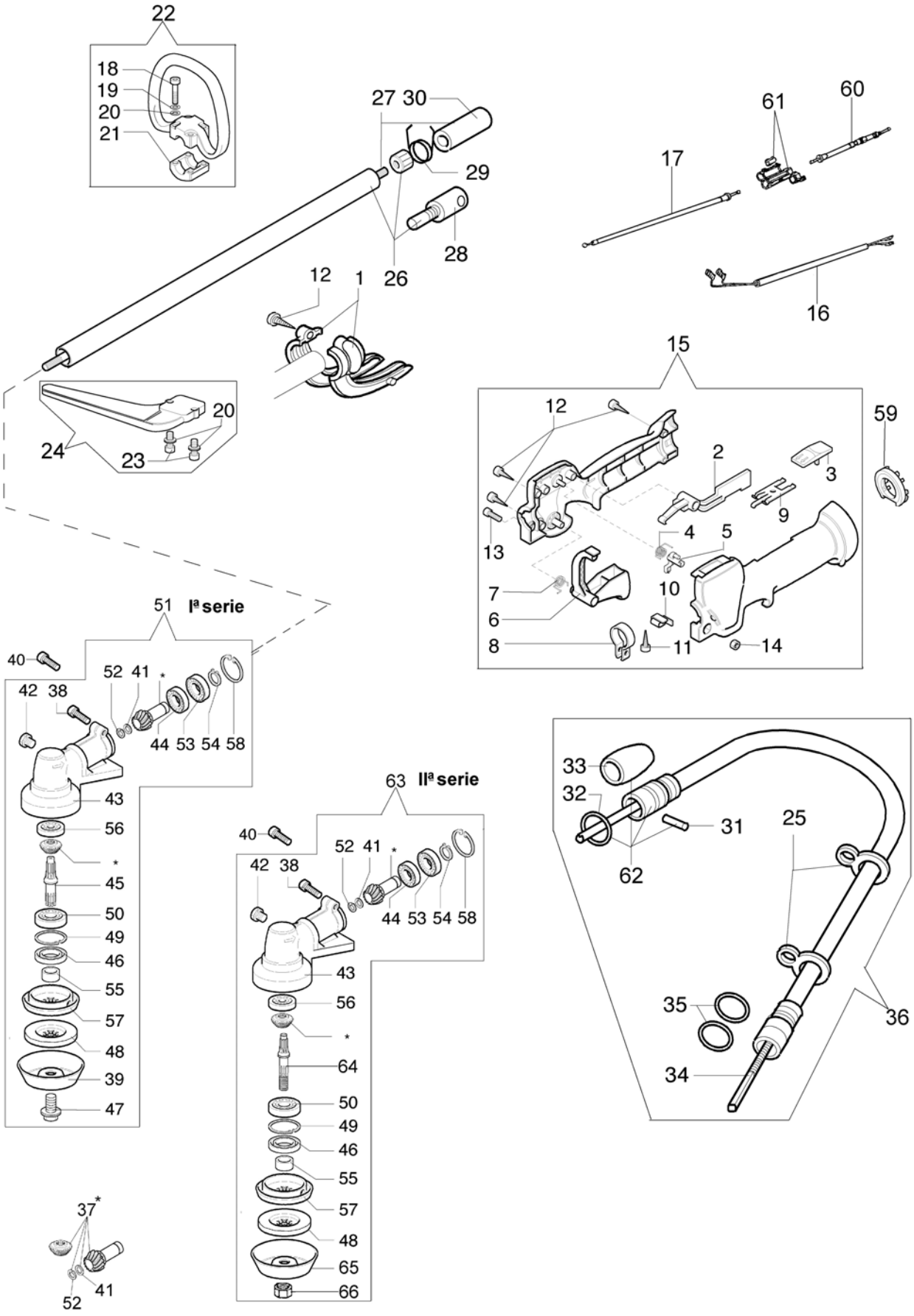

Copyright EMAK FRANCE S.A.S.

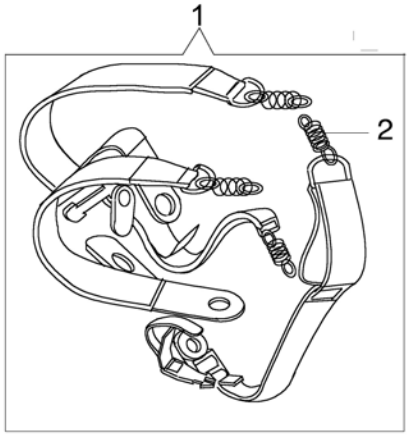

FINO A GENNAIO 2002
TILL JANUARY 2002
JUSQU'A JANVIER 2002
HASTA ENERO 2002

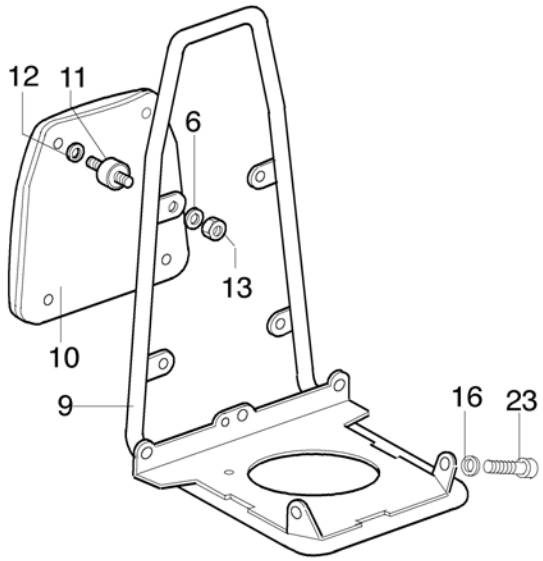

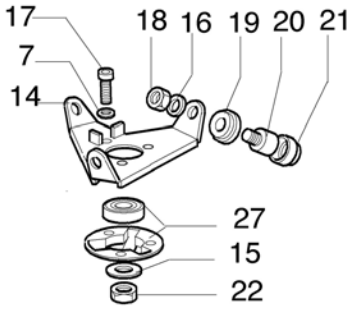

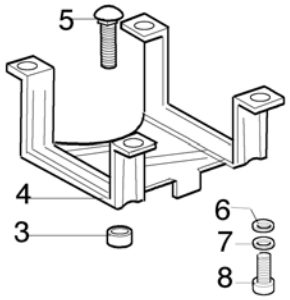

DA FEBBRAIO 2002
FROM FBRUARY 2002
DEPUIS FEVRIER 2002
DESDE FEBRERO 2002

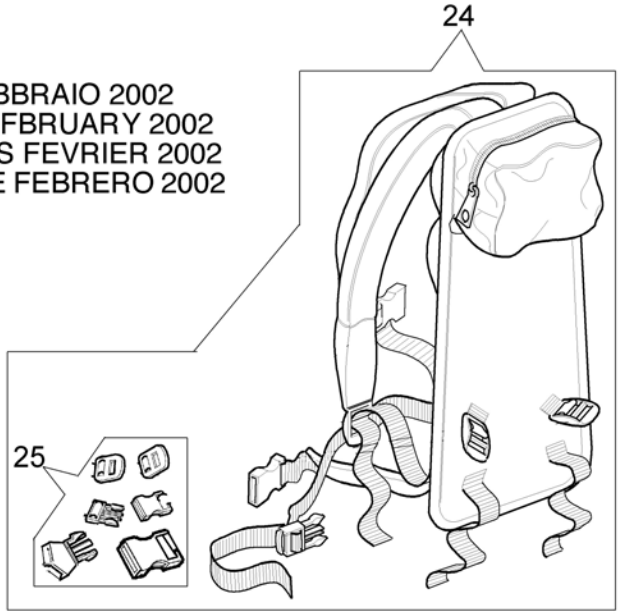

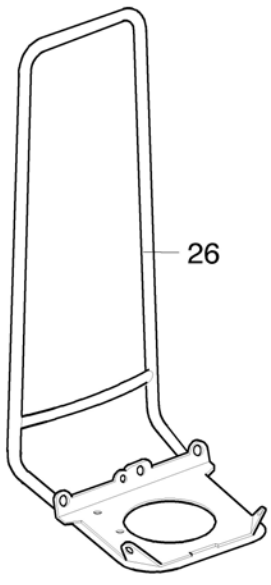

Copyright EMAK FRANCE S.A.S.

per i modelli con filtro aria in spugna
for mod.with sponge air filter

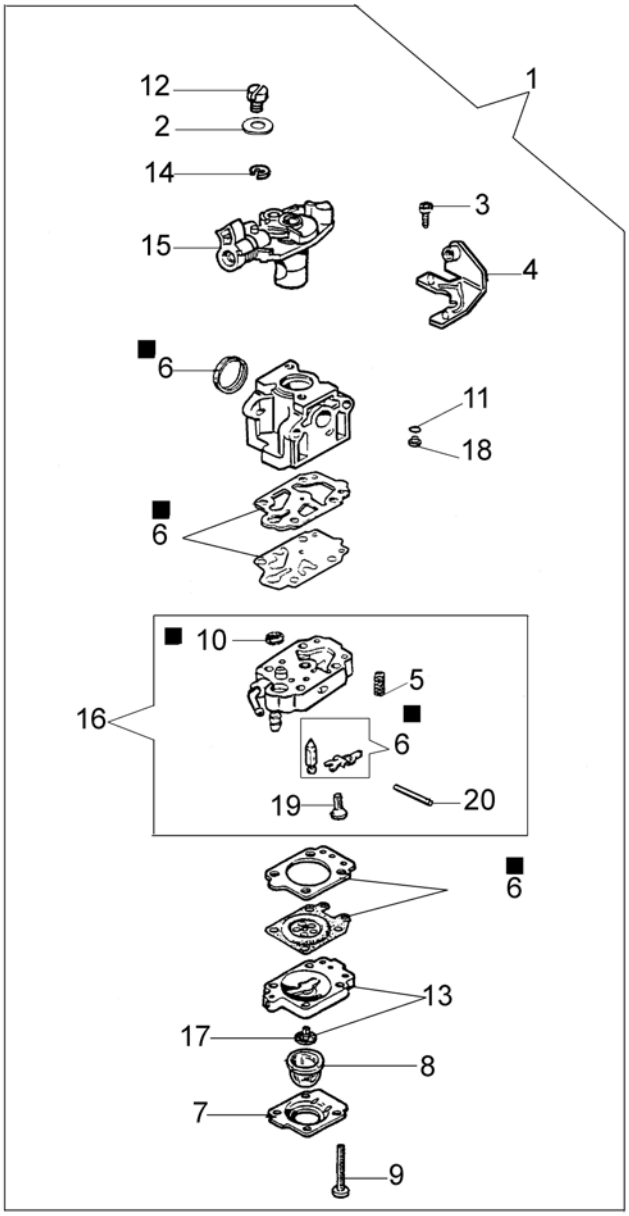

per i modelli con filtro aria in carta
for mod.with paper air filter

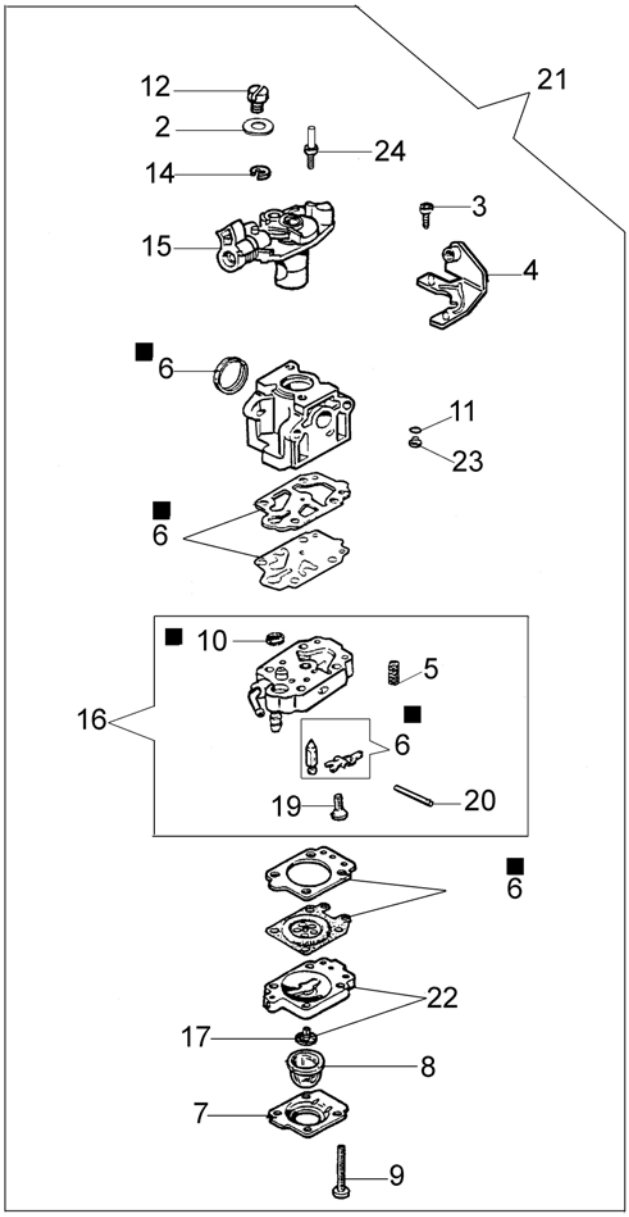

■6 KIT RIPARAZIONE
REPAIR SET

Copyright EMAK FRANCE S.A.S.

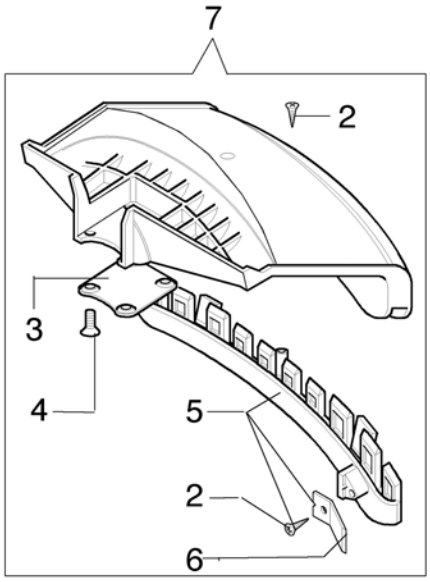

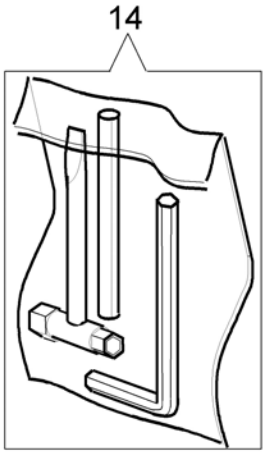

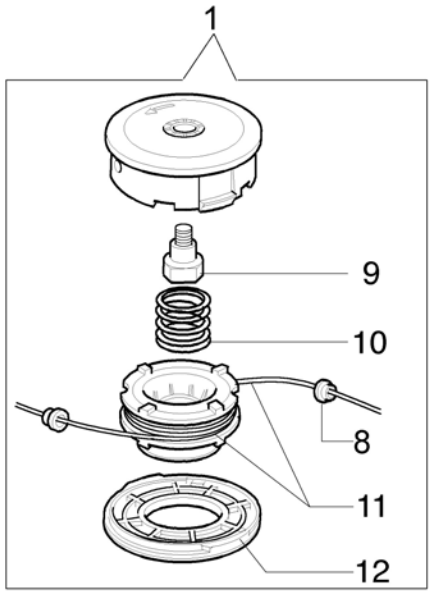

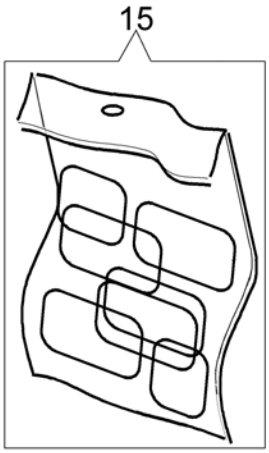

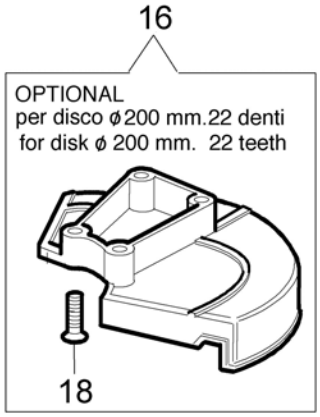

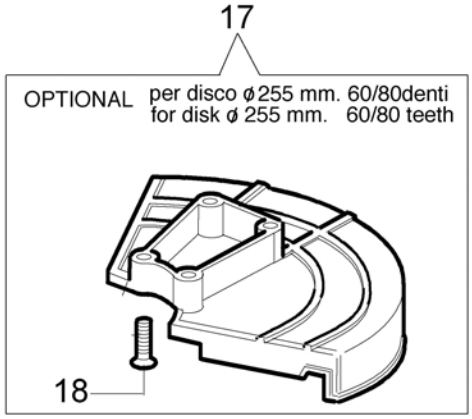



Copyright EMAK FRANCE S.A.S.