Oleo-Mac

446 BP

Rozkres je dokumentace výrobce (© příslušný výrobce) a slouží k identifikaci dílů. Pro výběr dílu se vždy řiďte katalogovým číslem.

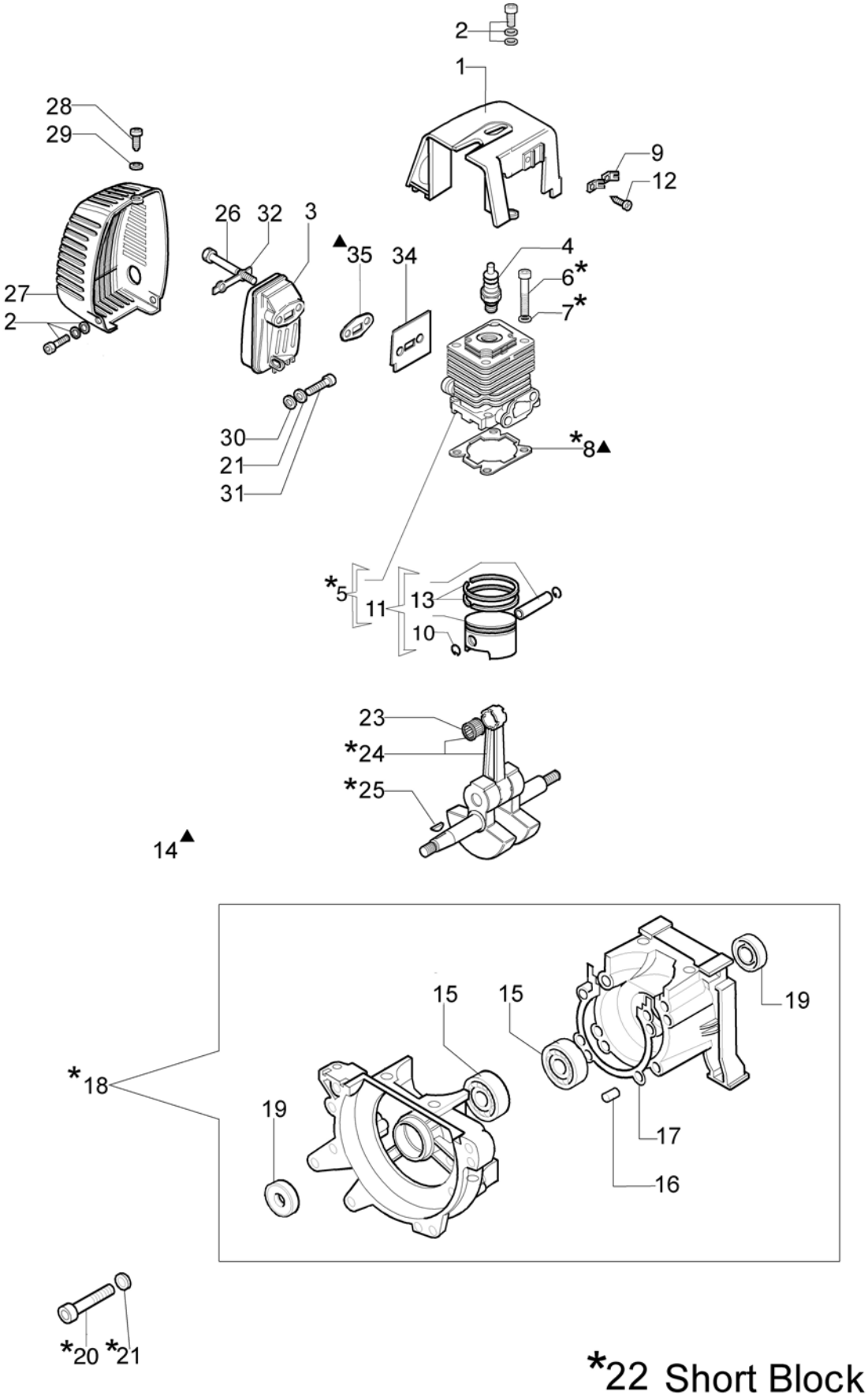

Copyright EMAK FRANCE S.A.S.

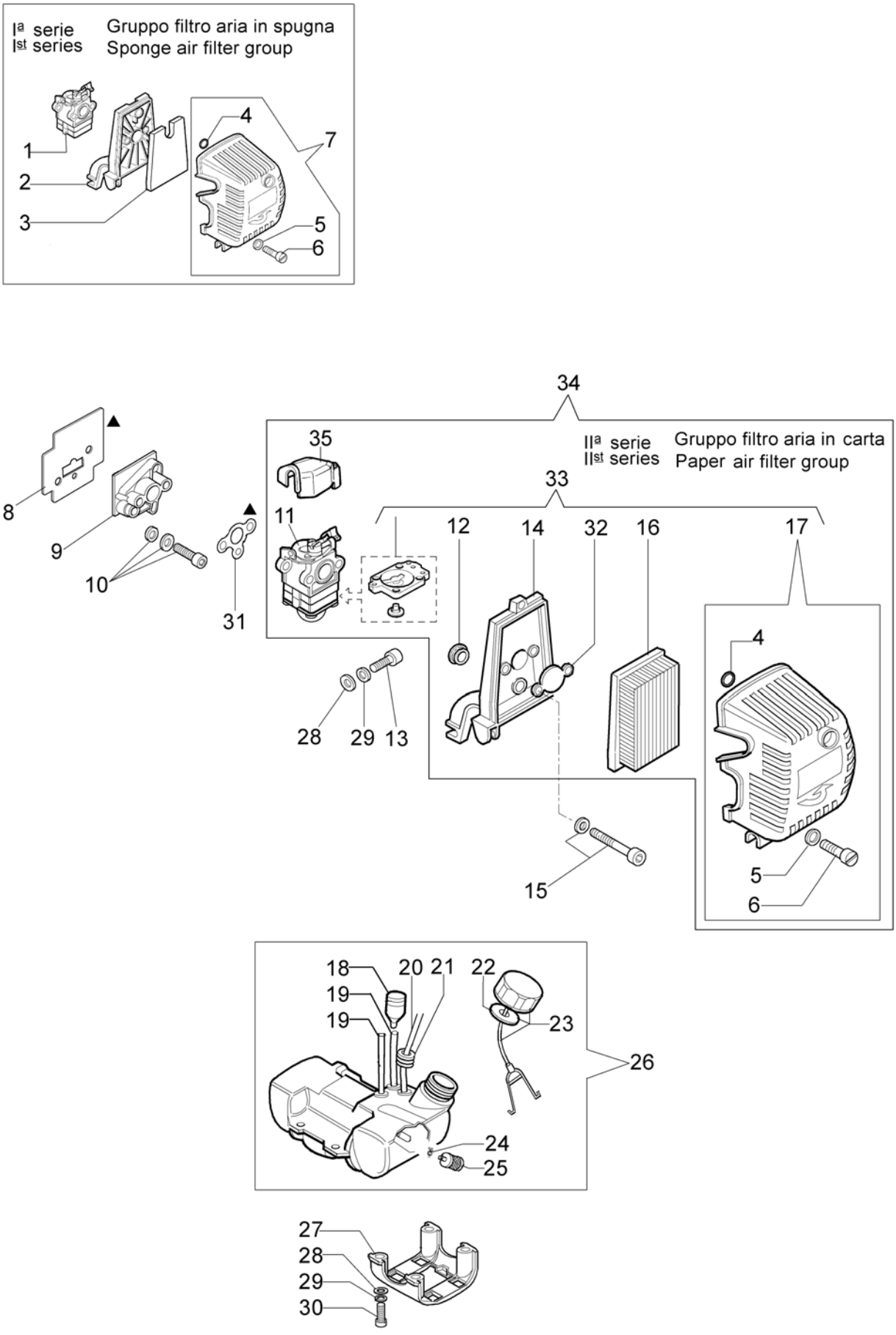

Copyright EMAK FRANCE S.A.S.

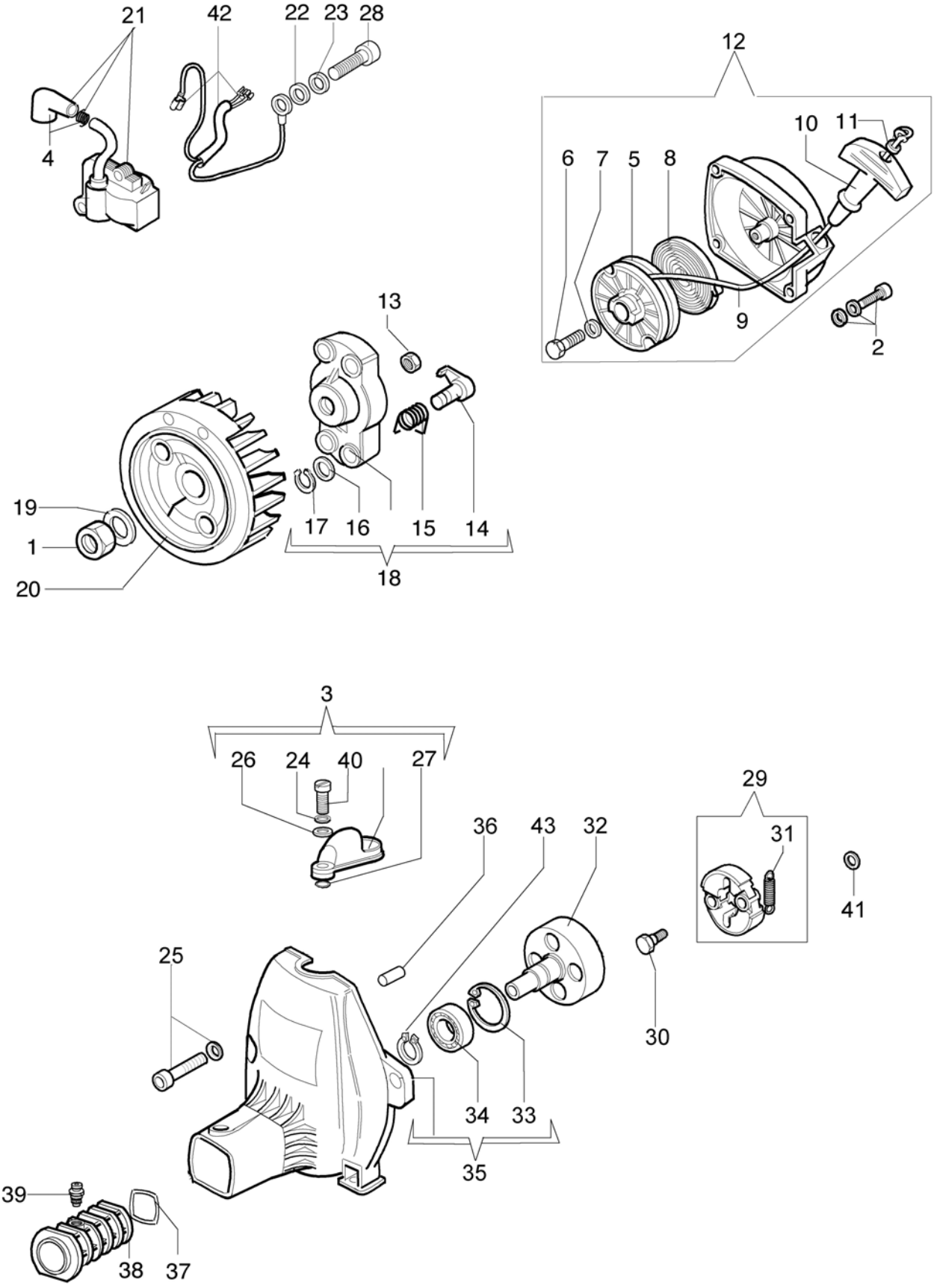

Copyright EMAK FRANCE S.A.S.

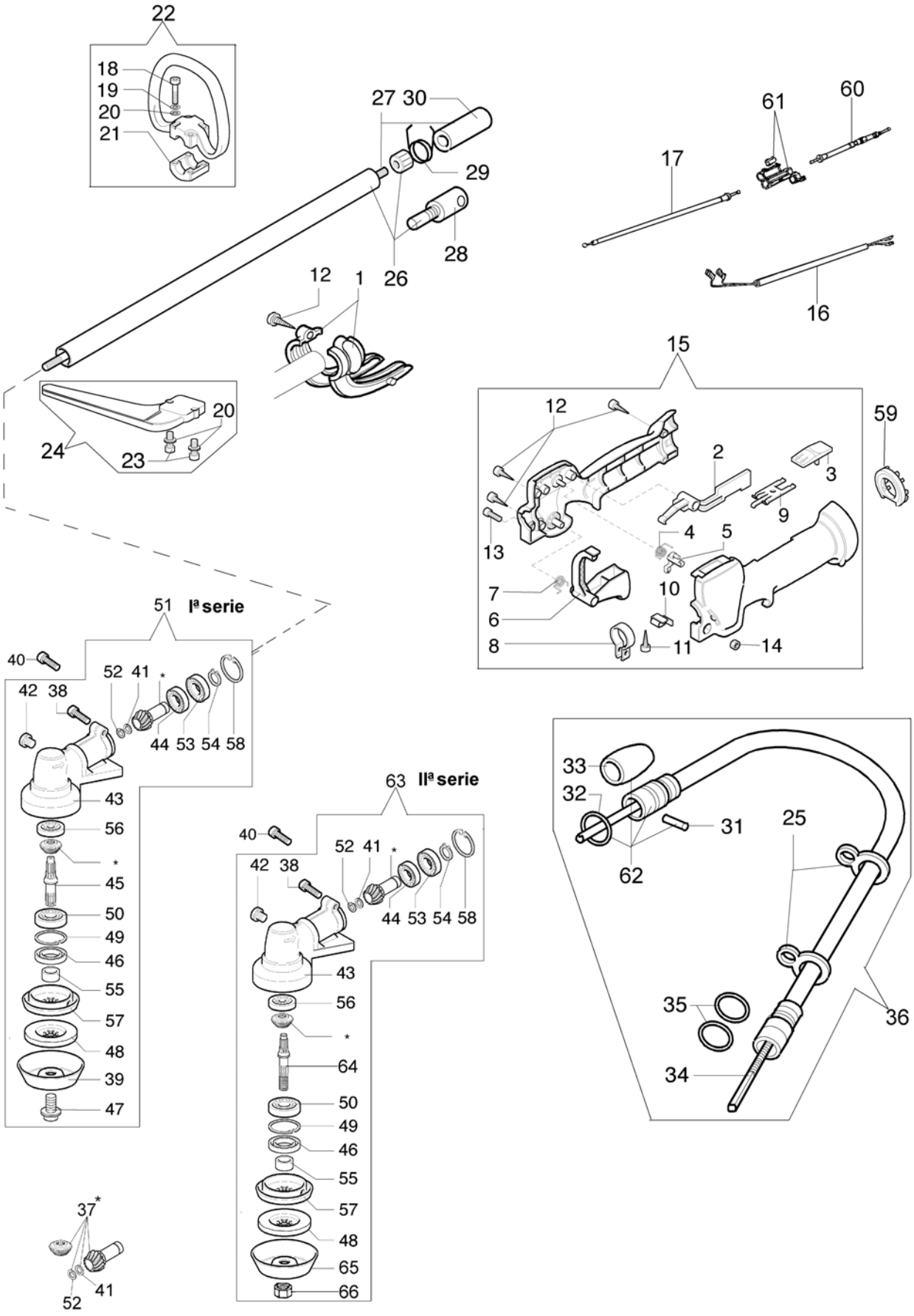

Copyright EMAK FRANCE S.A.S.

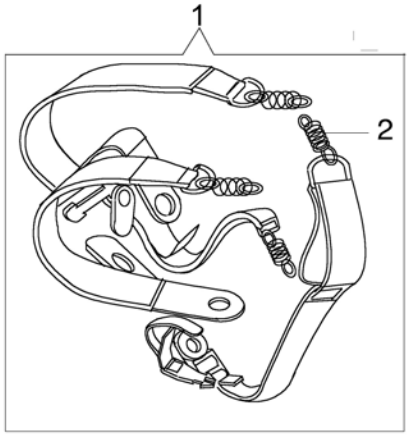

FINO A GENNAIO 2002
TILL JANUARY 2002
JUSQU'A JANVIER 2002
HASTA ENERO 2002

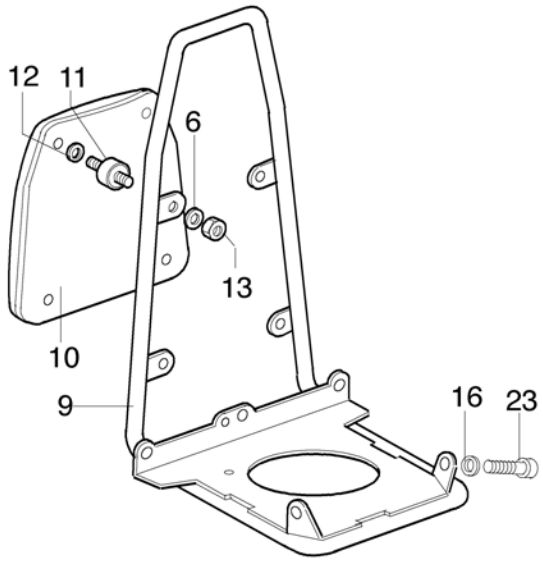

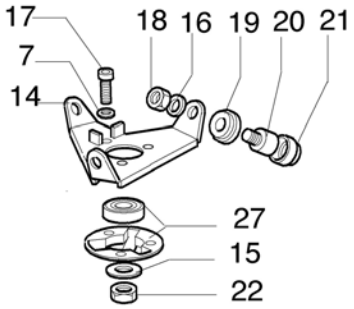

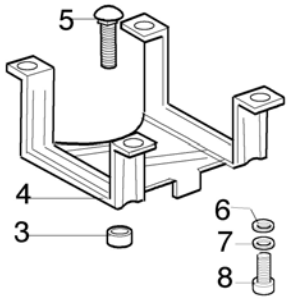

DA FEBBRAIO 2002
FROM FBRUARY 2002
DEPUIS FEVRIER 2002
DESDE FEBRERO 2002

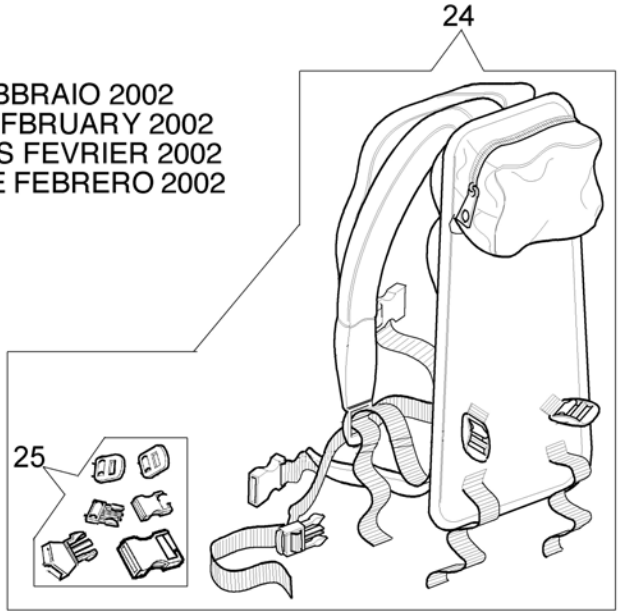

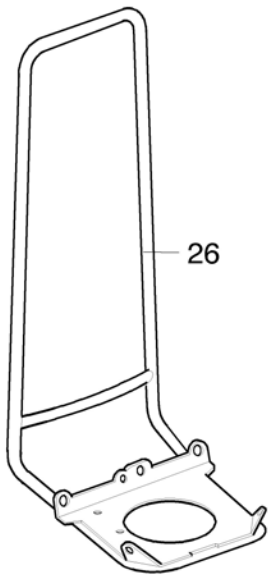

Copyright EMAK FRANCE S.A.S.

Per i mod. con filtro aria in spugna
For mod. with sponge air filter

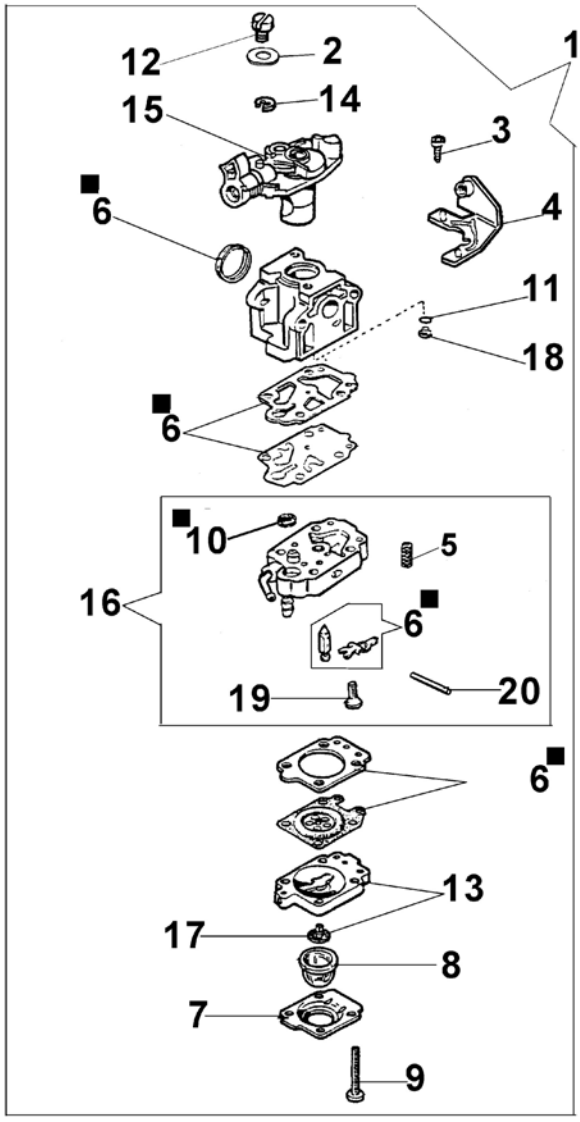

6 ■ KIT RIPARAZIONE
REPAIR SET

Per i mod. con filtro aria in carta
For mod. with paper air filter

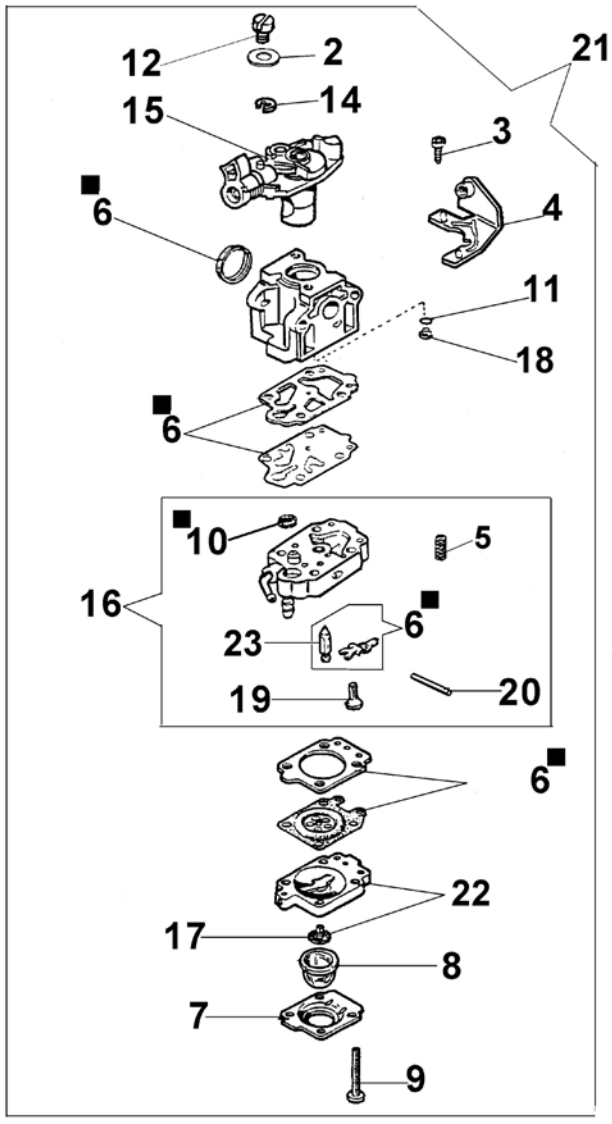

6 ■ KIT RIPARAZIONE
REPAIR SET

Copyright EMAK FRANCE S.A.S.

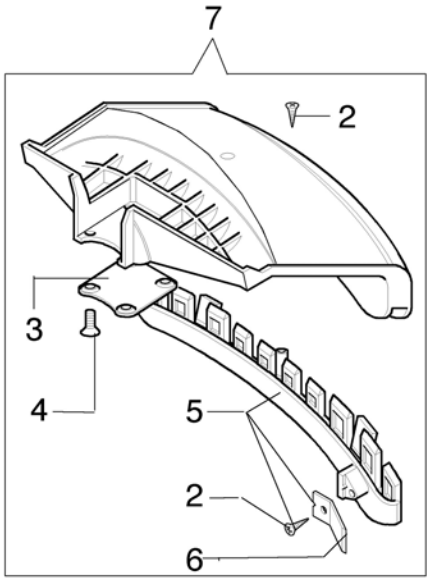

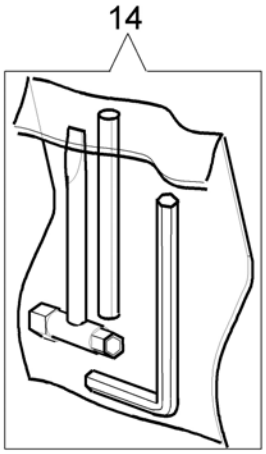

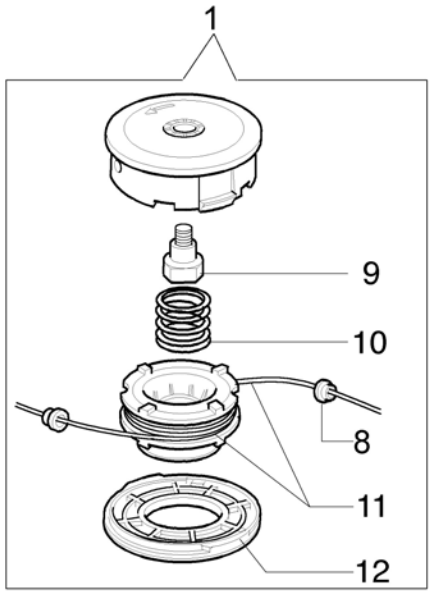

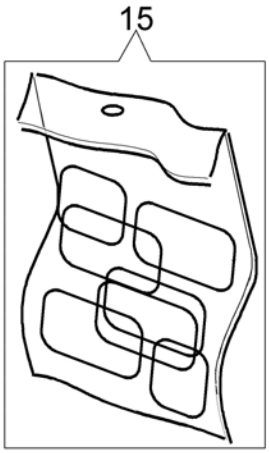

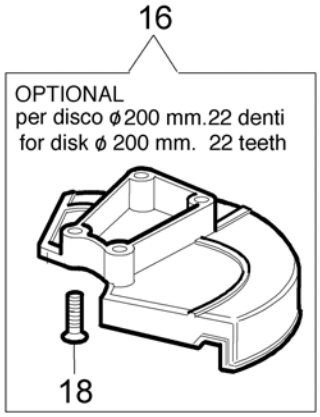

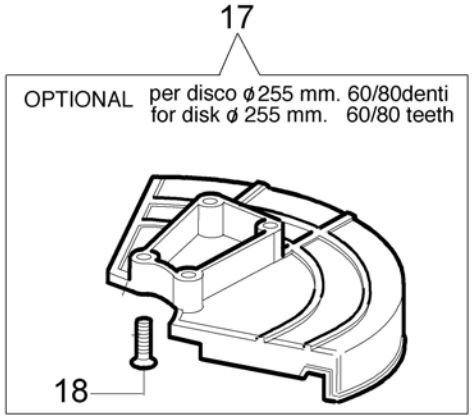



Copyright EMAK FRANCE S.A.S.