Oleo-Mac

435 BP

Rozkres je dokumentace výrobce (© příslušný výrobce) a slouží k identifikaci dílů. Pro výběr dílu se vždy řiďte katalogovým číslem.

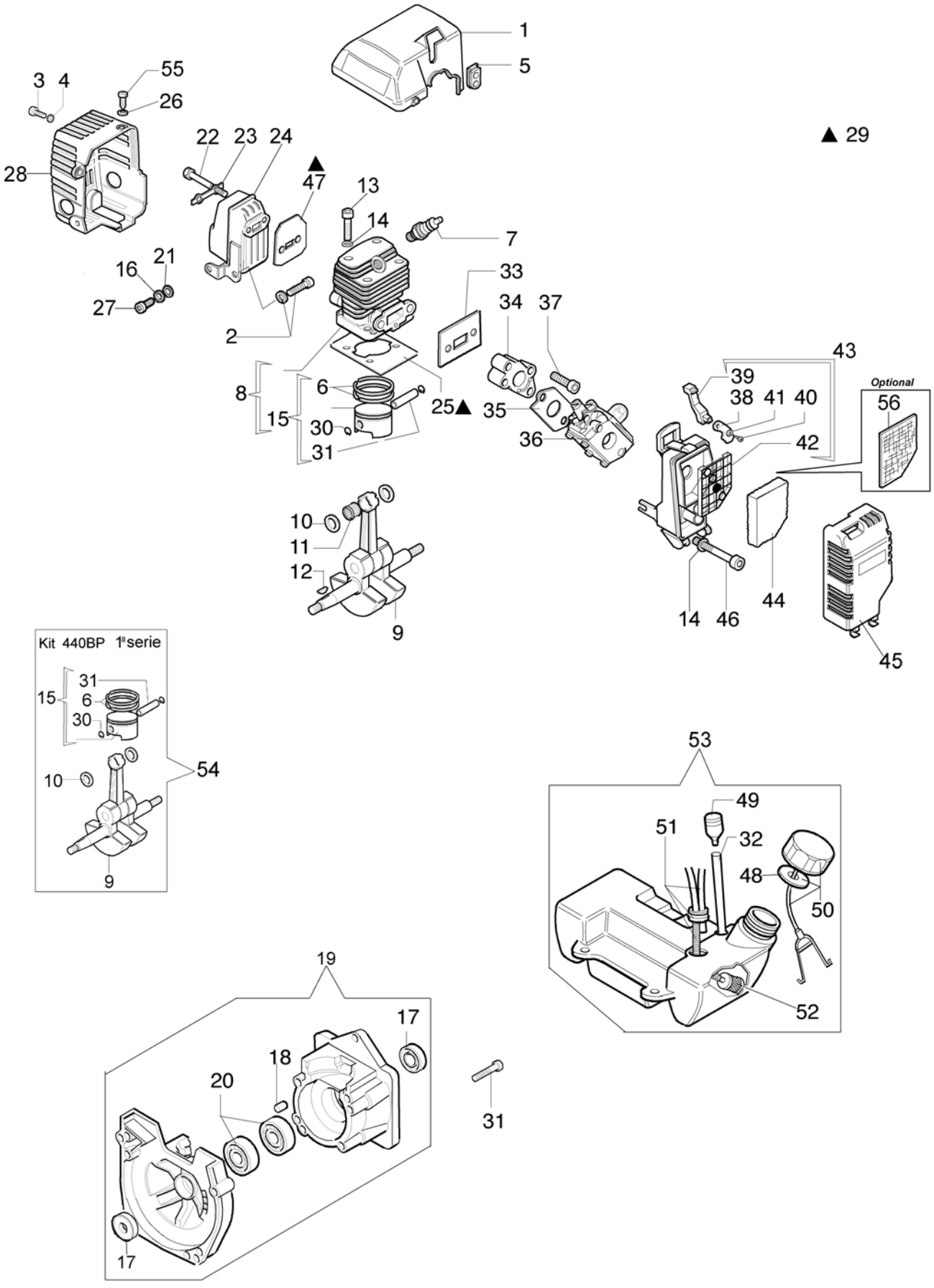

Copyright EMAK FRANCE S.A.S.

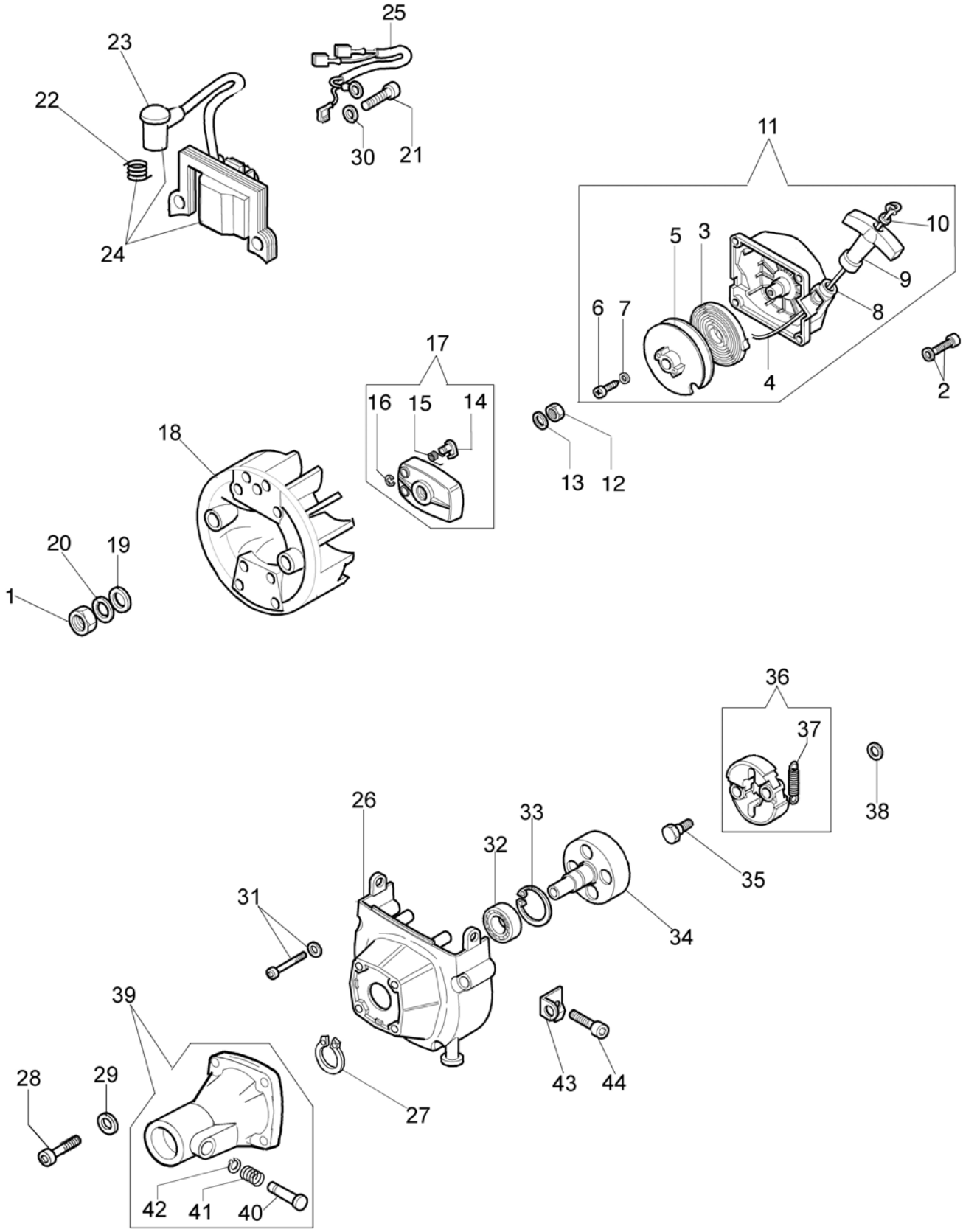

Copyright EMAK FRANCE S.A.S.

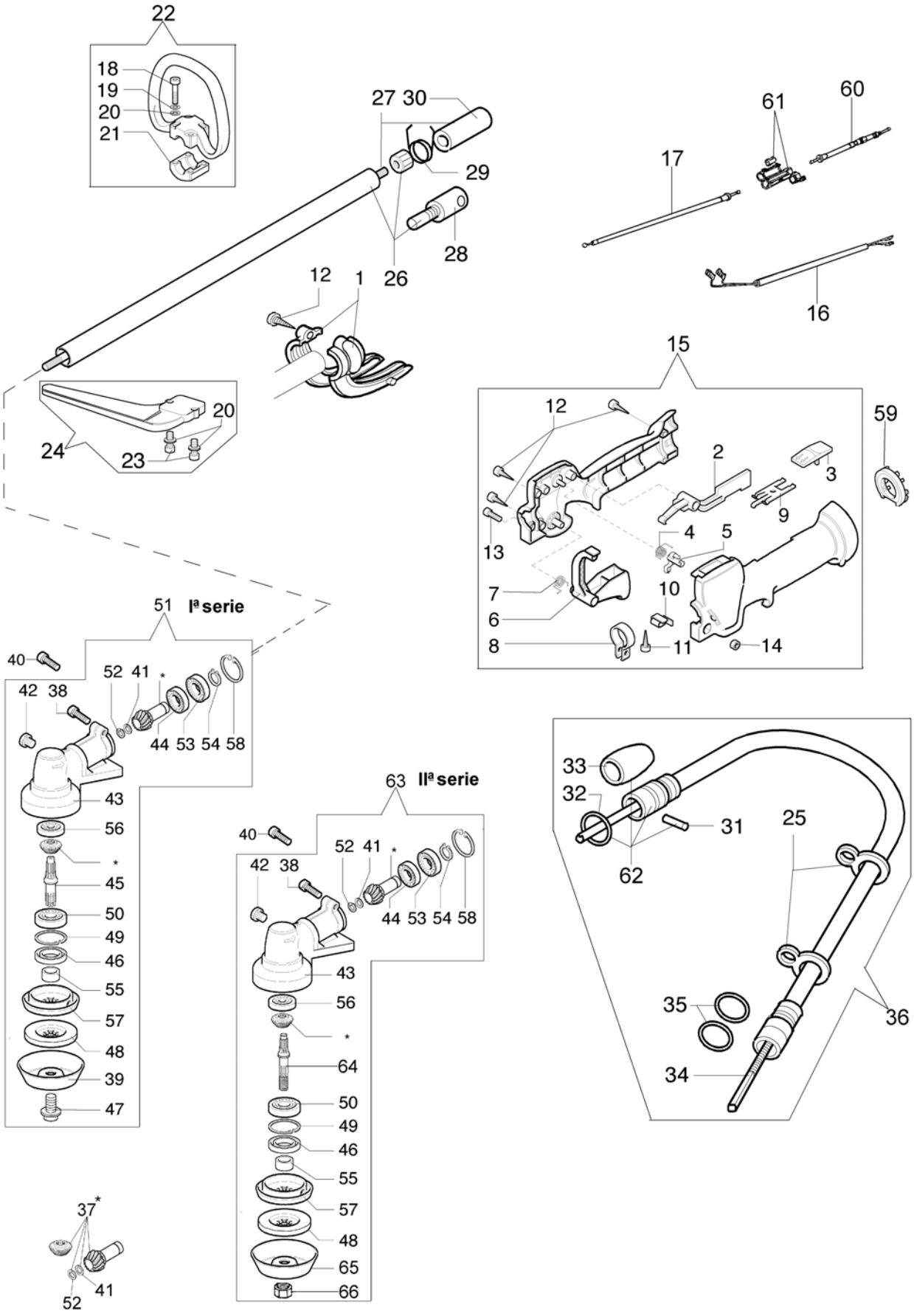

Copyright EMAK FRANCE S.A.S.

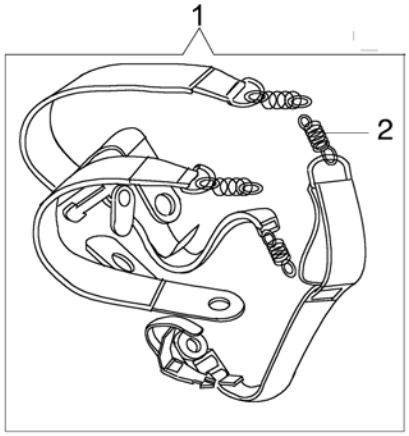

FINO A GENNAIO 2002
TILL JANUARY 2002
JUSQU'A JANVIER 2002
HASTA ENERO 2002

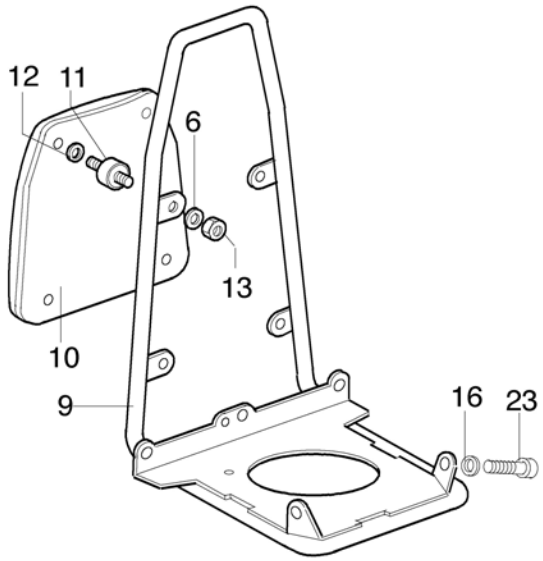

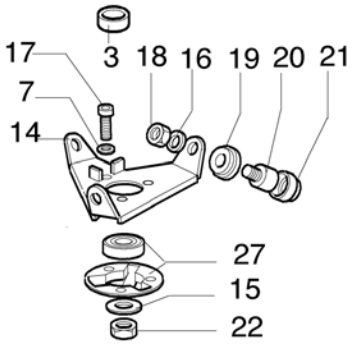

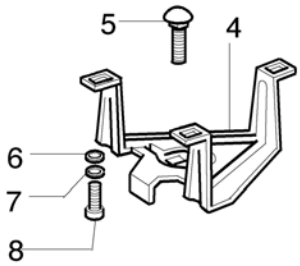

DA FEBBRAIO 2002
FROM FBRUARY 2002
DEPUIS FEVRIER 2002
DESDE FEBRERO 2002

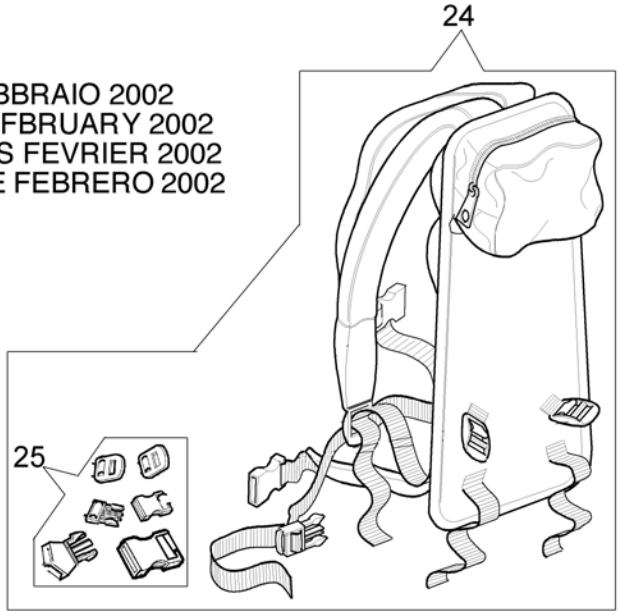

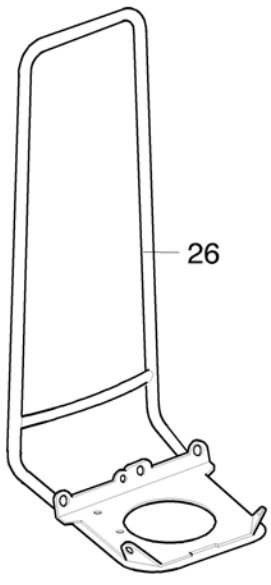

Copyright EMAK FRANCE S.A.S.

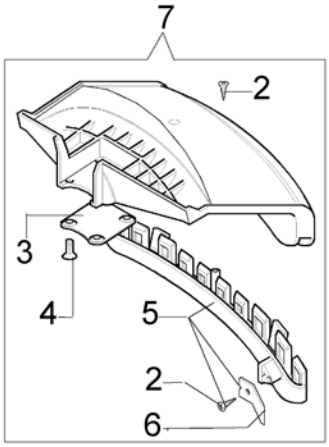



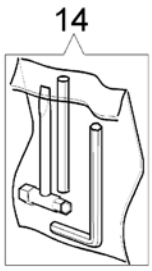

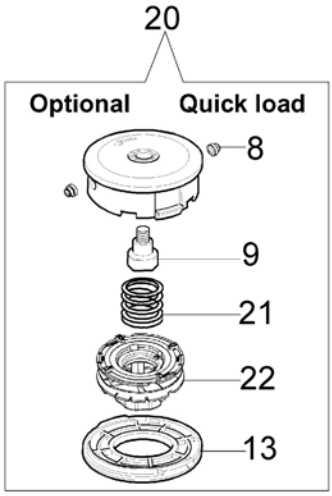

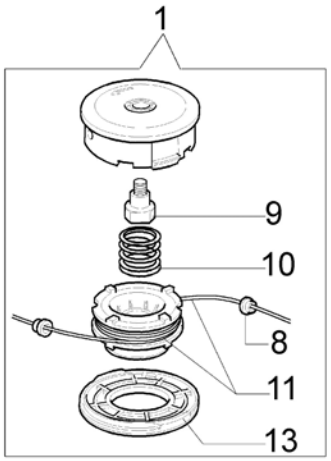

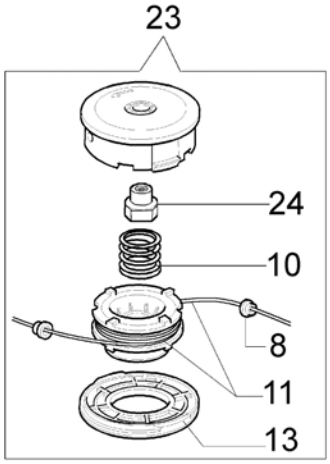

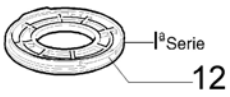

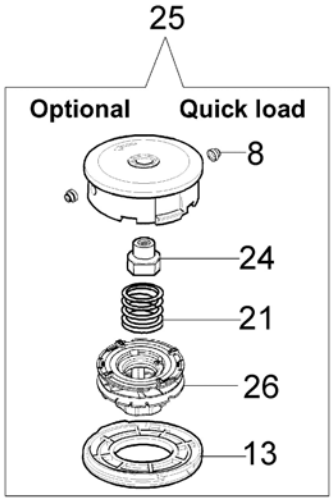

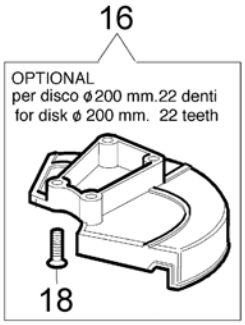

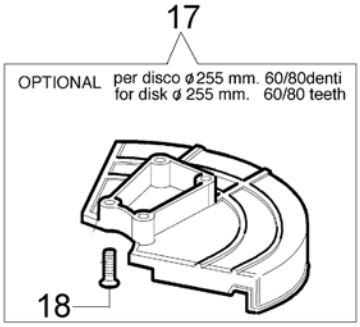

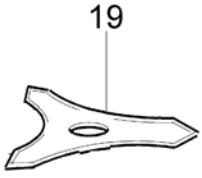

Copyright EMAK FRANCE S.A.S.

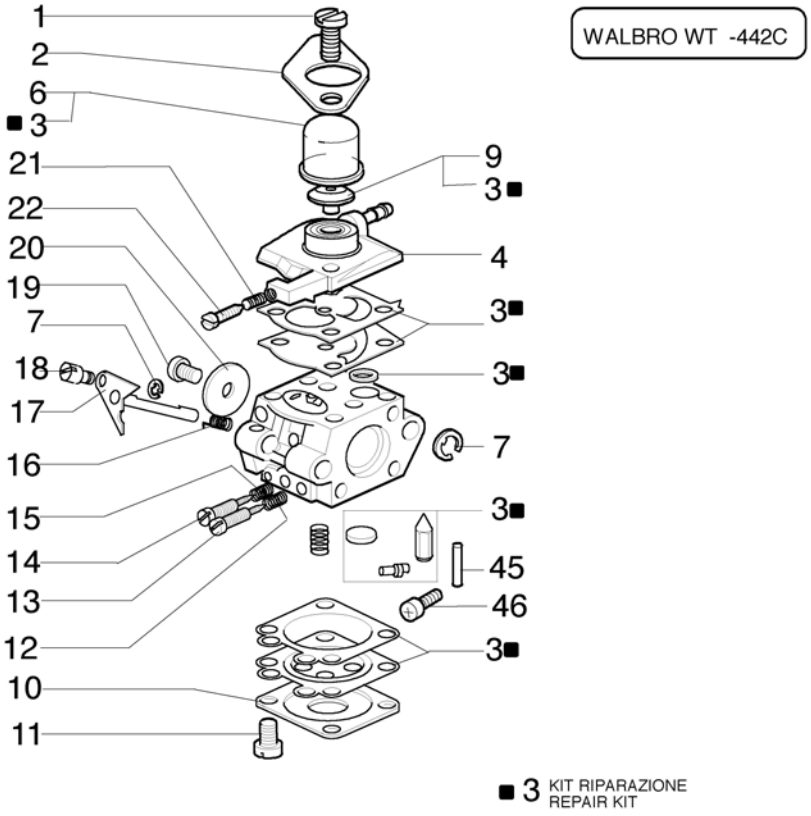

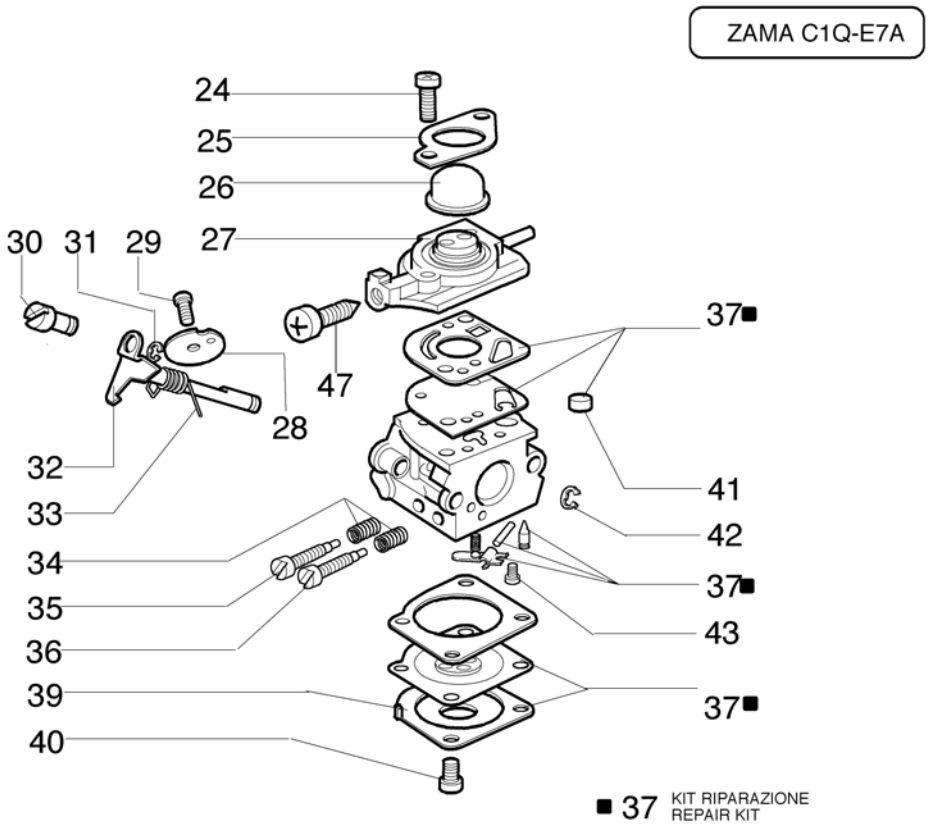

Copyright EMAK FRANCE S.A.S.

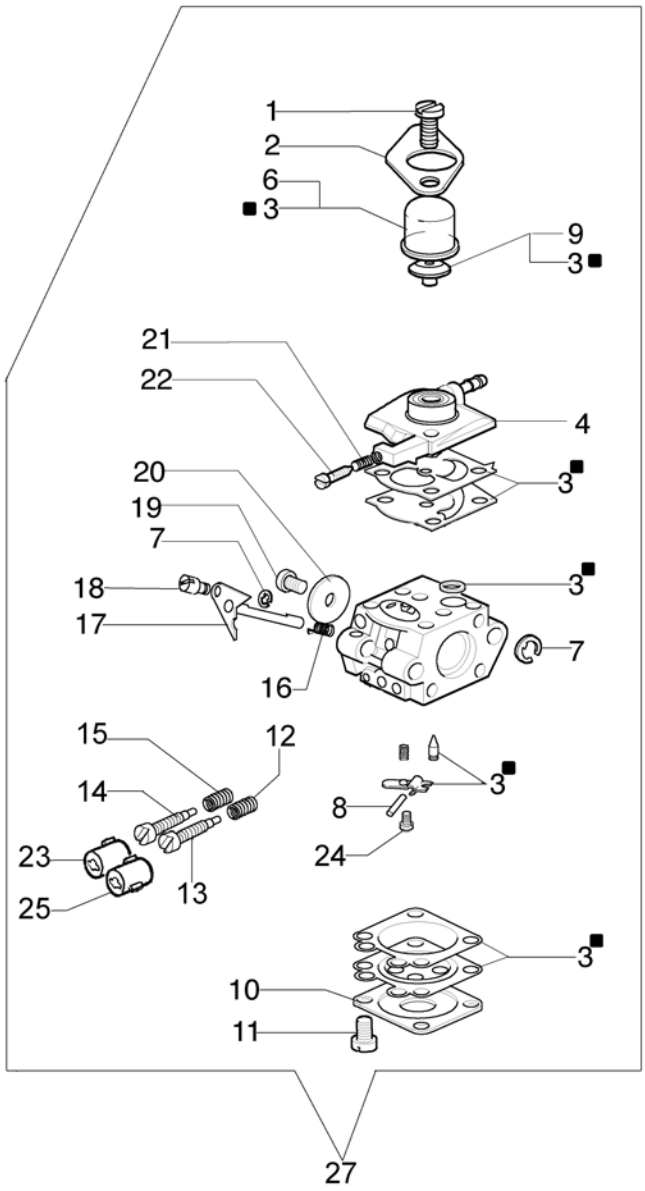

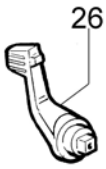

DA NOVEMBRE
FROM NOVEMBER
AB NOVEMBER
DESDE NOVIEMBRE
DEPUIS NOVEMBRE
— 2004

■3 KIT RIPARAZIONE
REPAIR KIT

Copyright EMAK FRANCE S.A.S.

44

ZAMA C1Q-E10

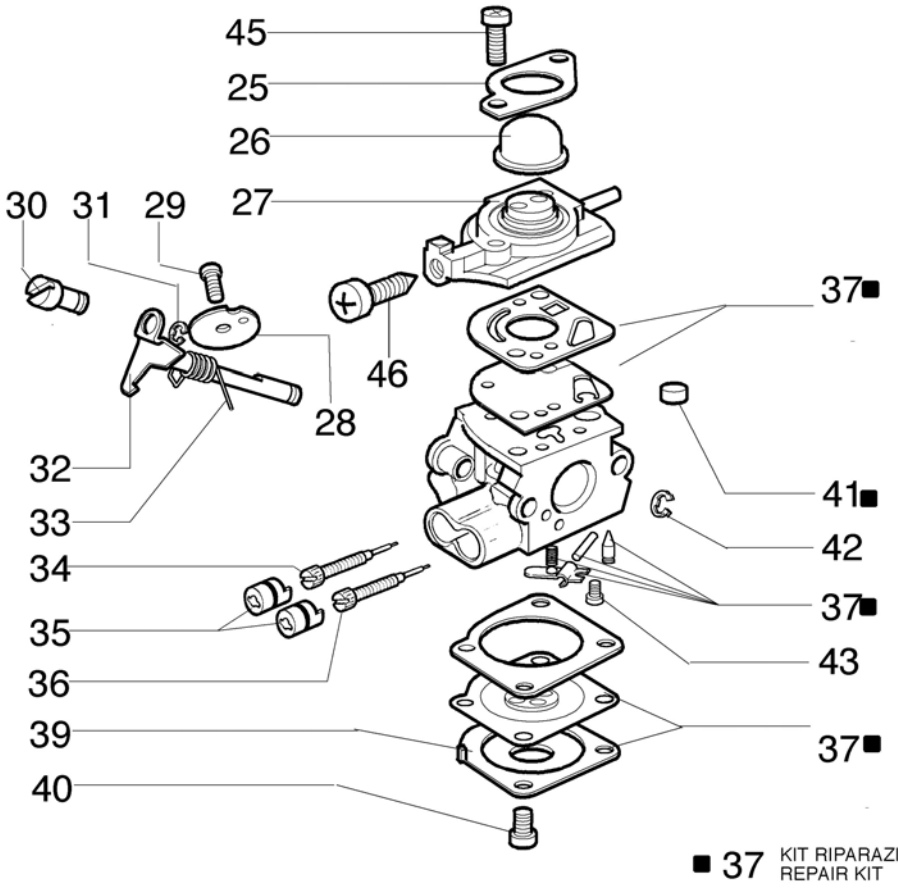

Copyright EMAK FRANCE S.A.S.