Husqvarna

555 (2013-01)

Rozkres je dokumentace výrobce (© příslušný výrobce) a slouží k identifikaci dílů. Pro výběr dílu se vždy řiďte katalogovým číslem.

A
555
CHAIN BRAKE & CLUTCH COVER

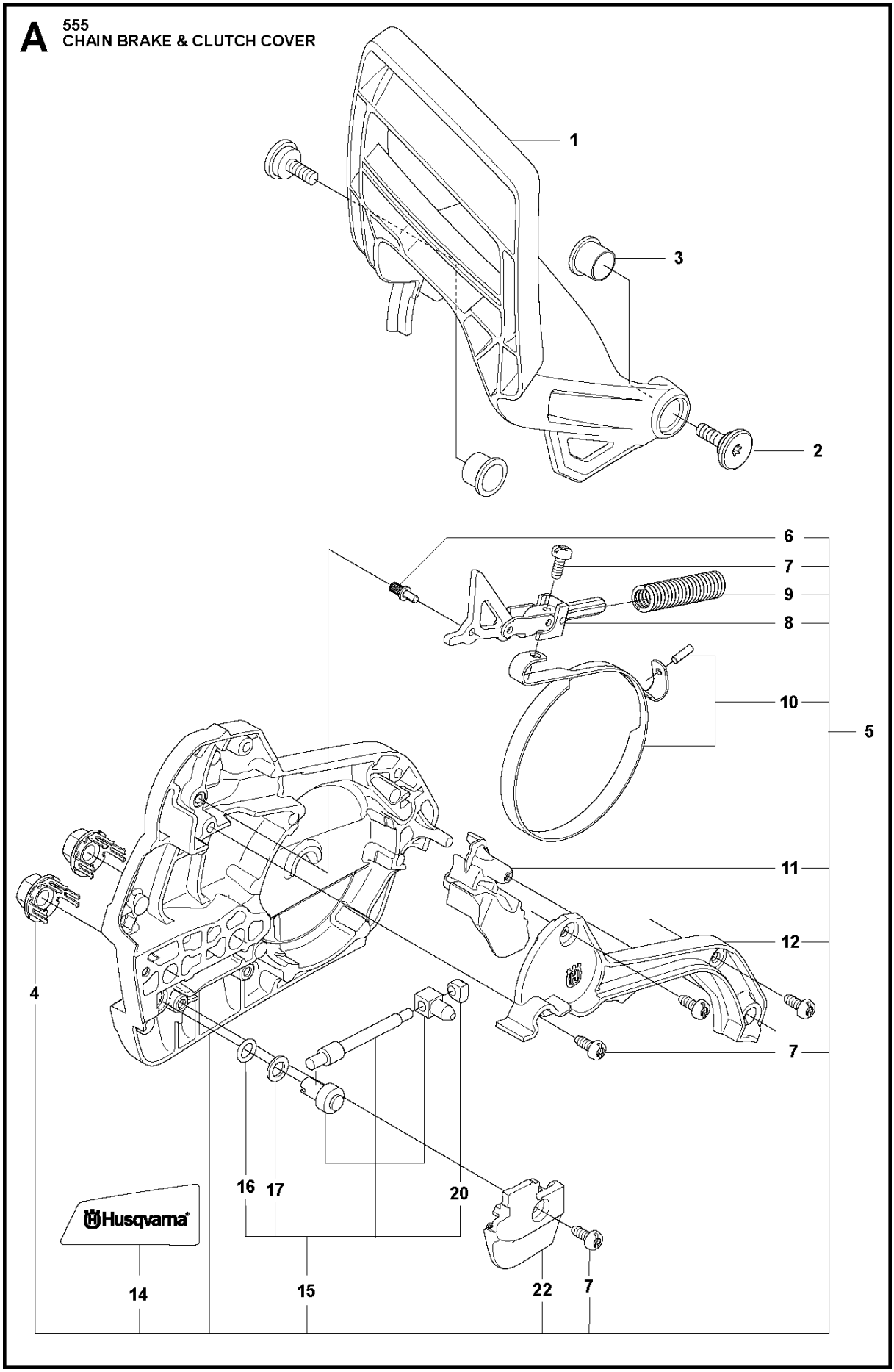

B 555
CLUTCH & OIL PUMP

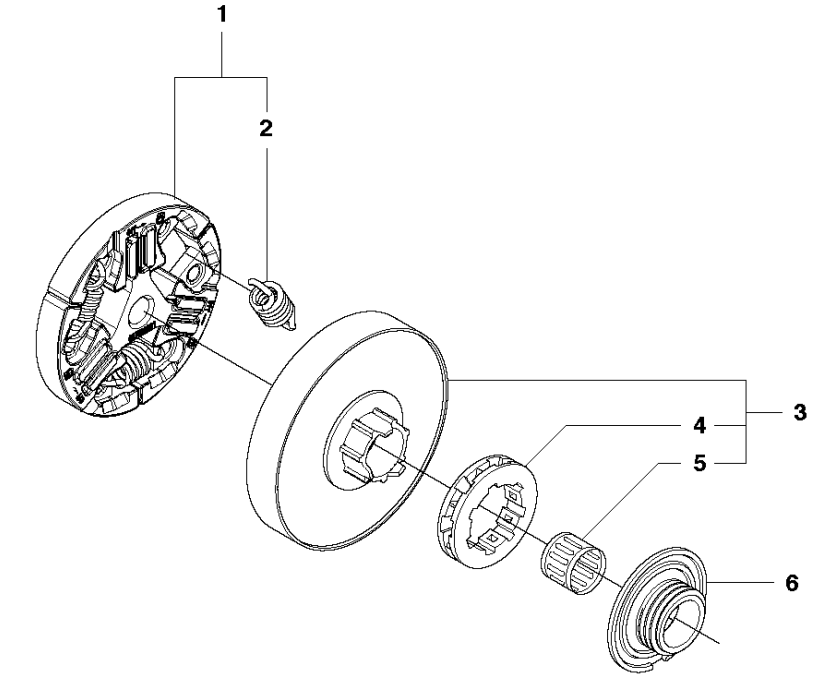

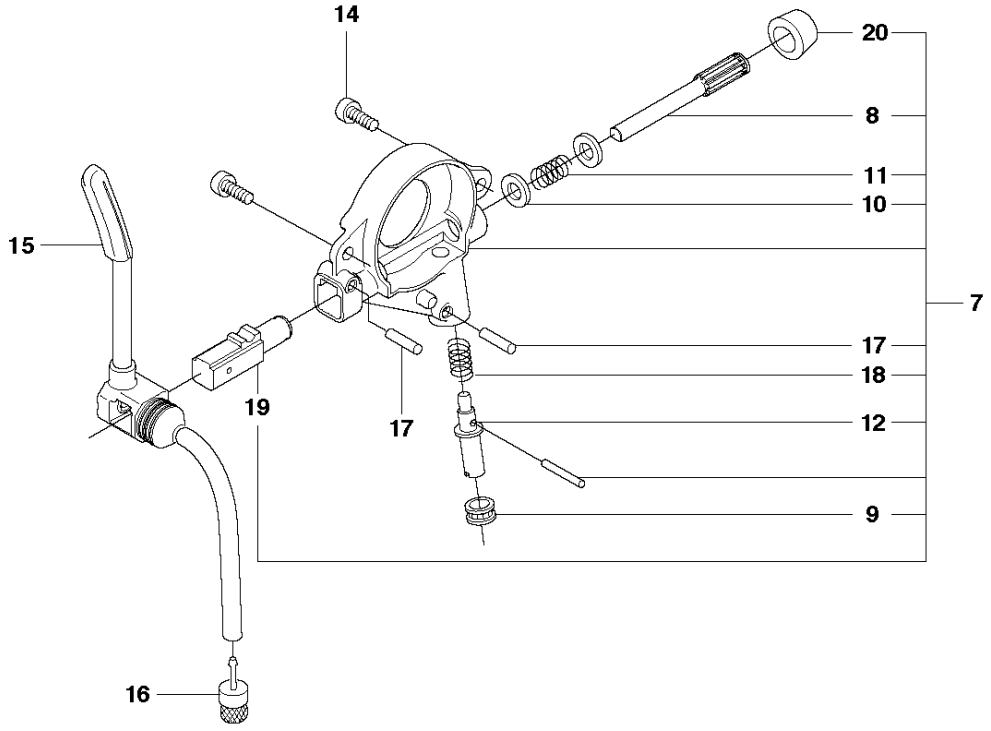

C 555
CYLINDER COVER

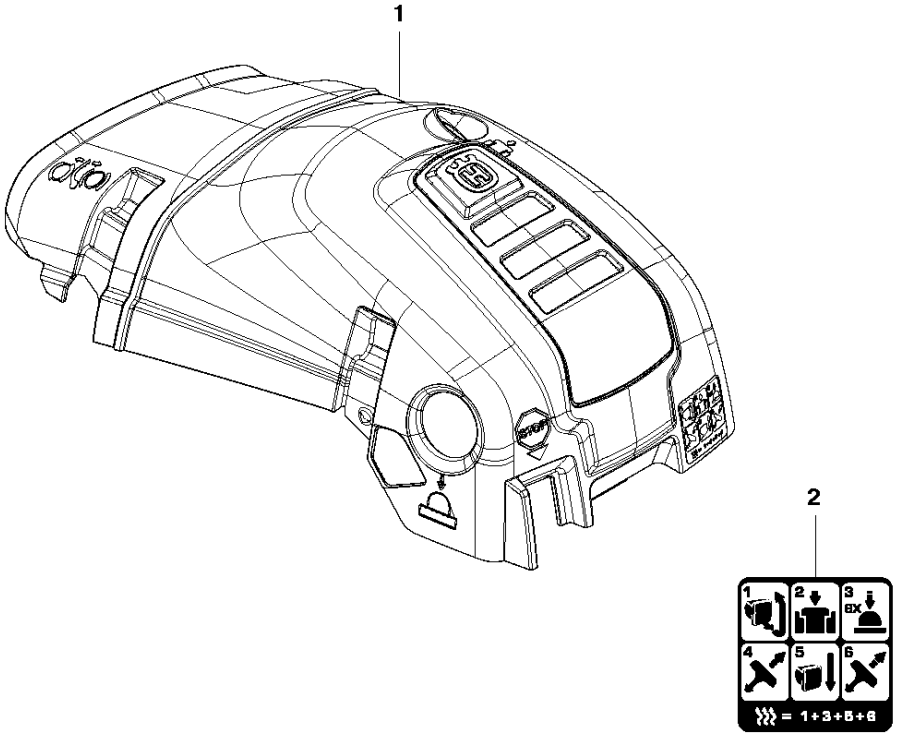

D 555
CYLINDER PISTON

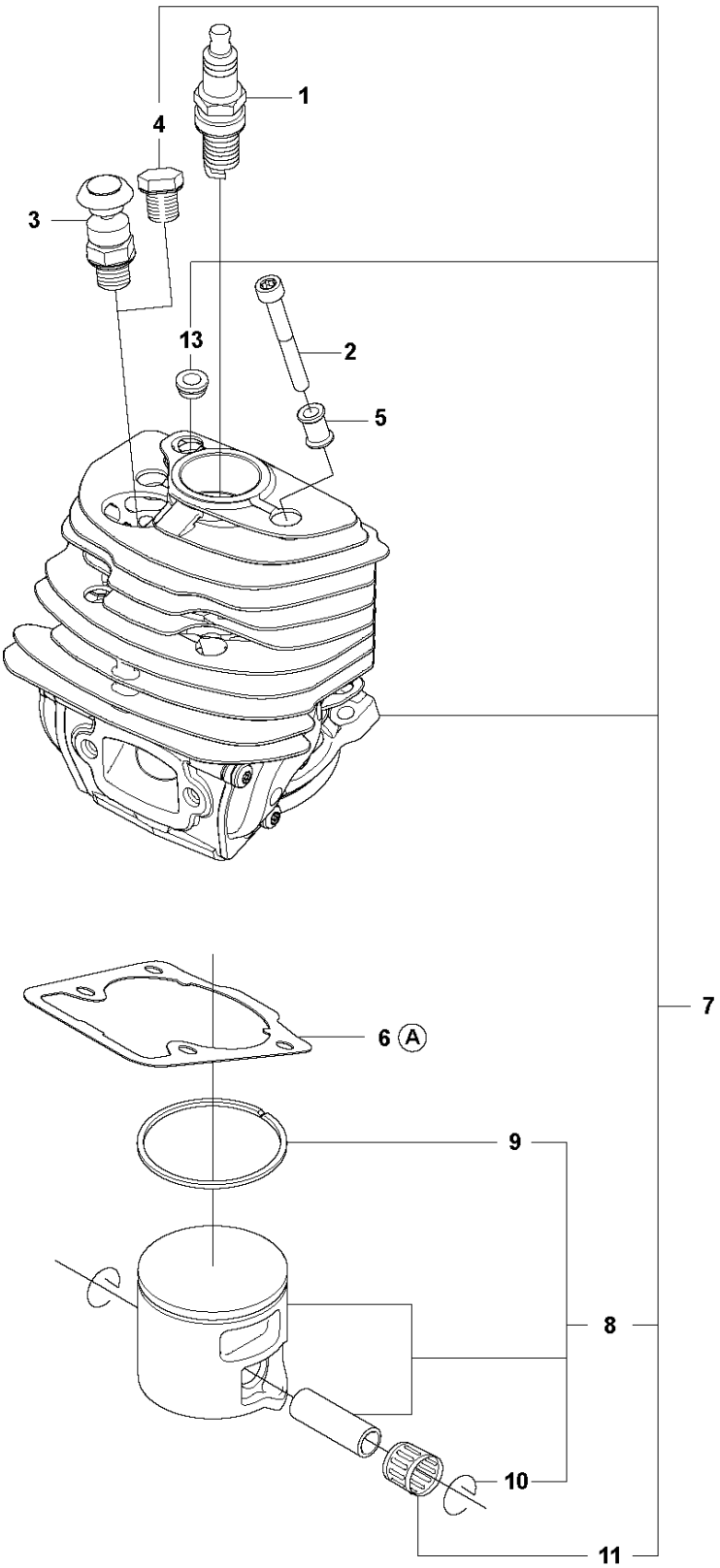

A Set of gaskets

E 555
CRANKSHAFT

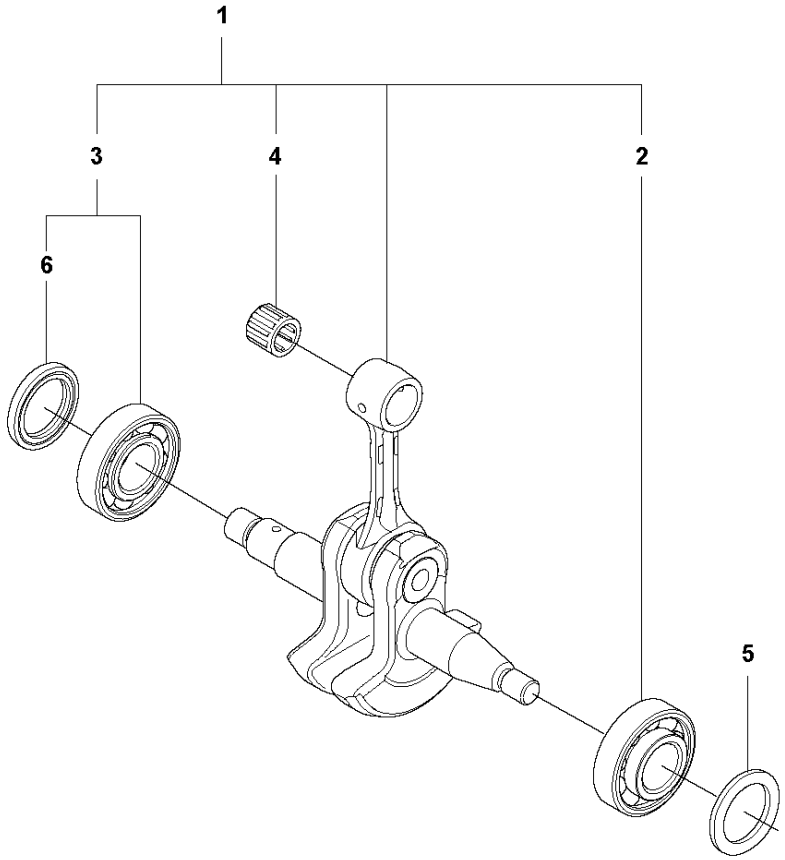

F 555
MUFFLER

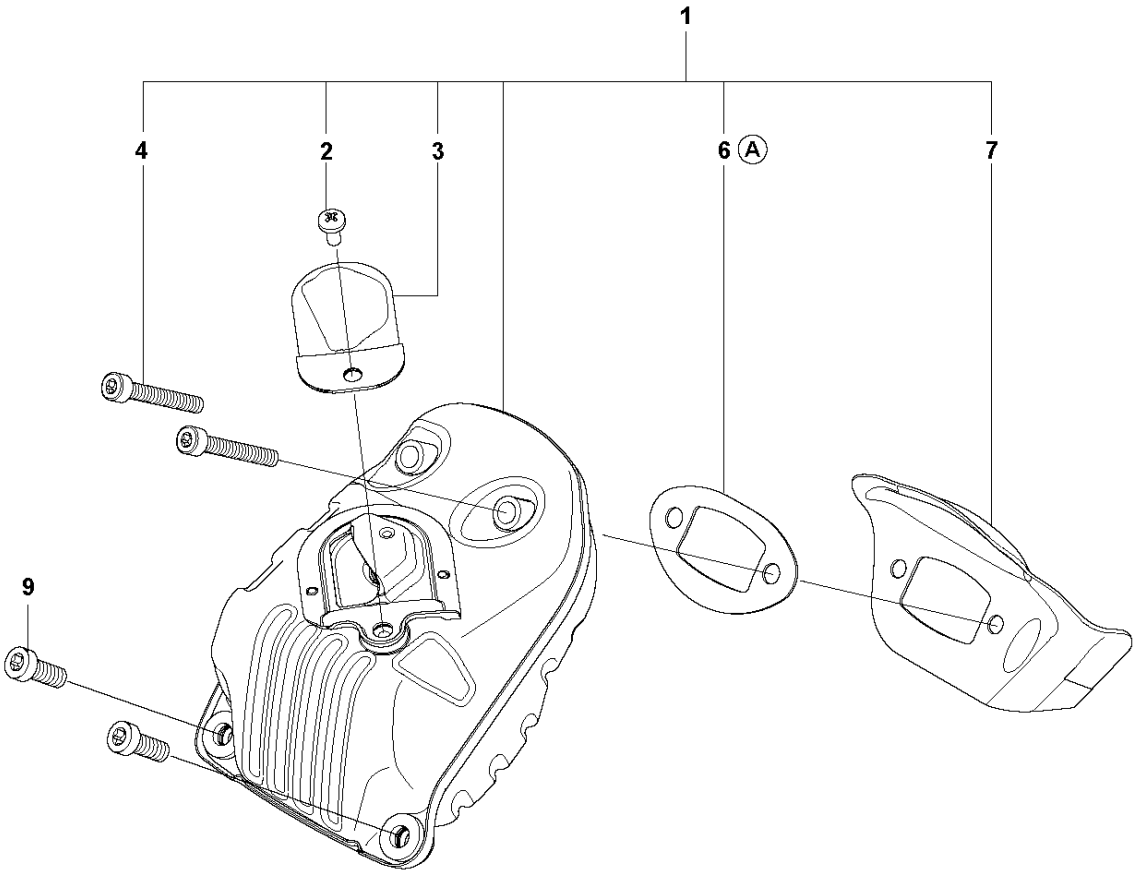

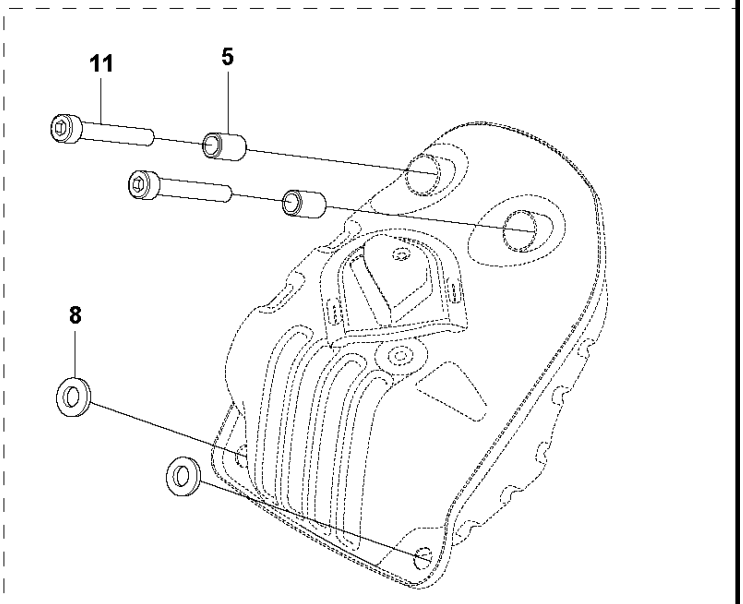

10

Ⓐ Set of gaskets

G 555
CARBURETOR & AIR FILTER

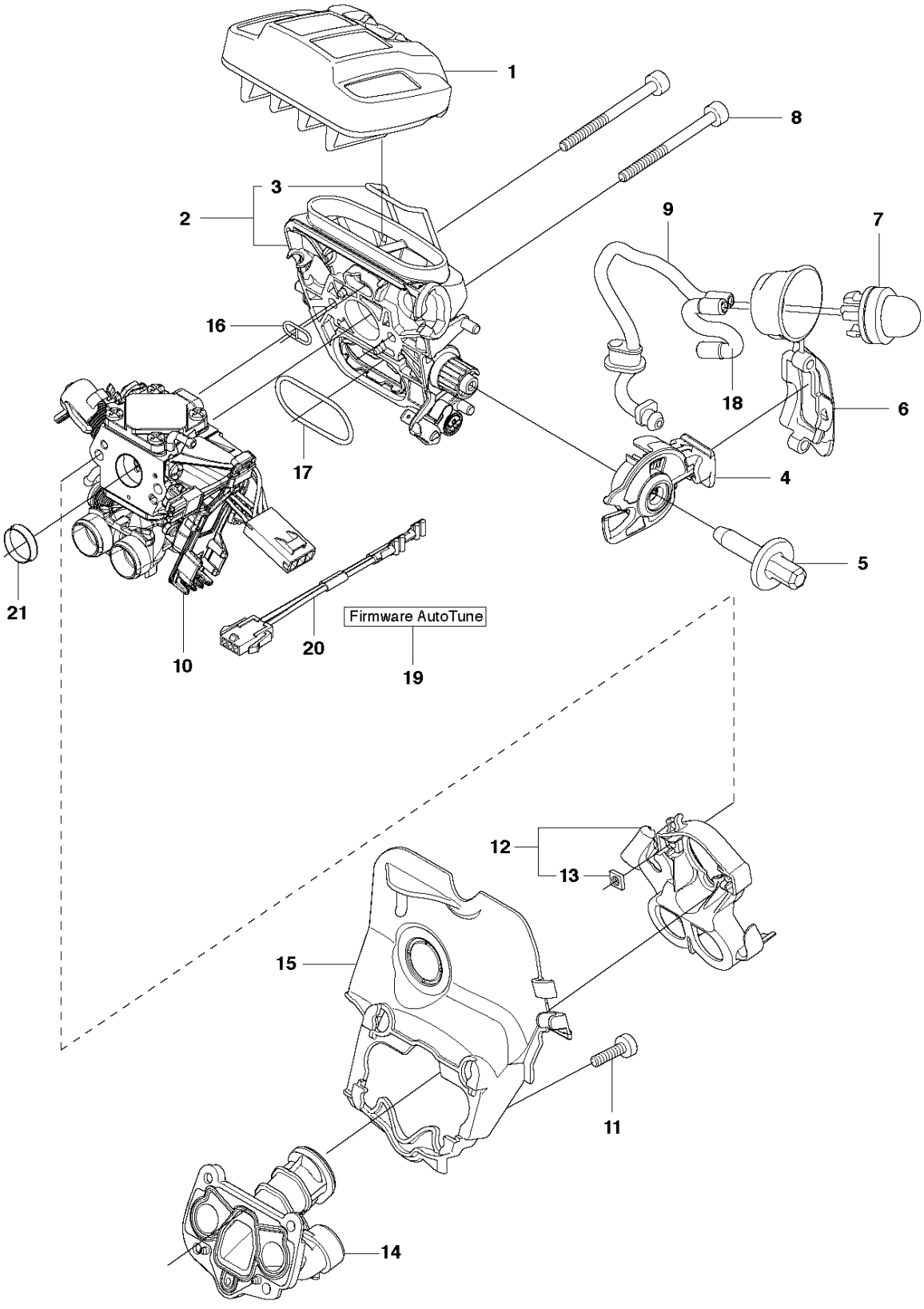

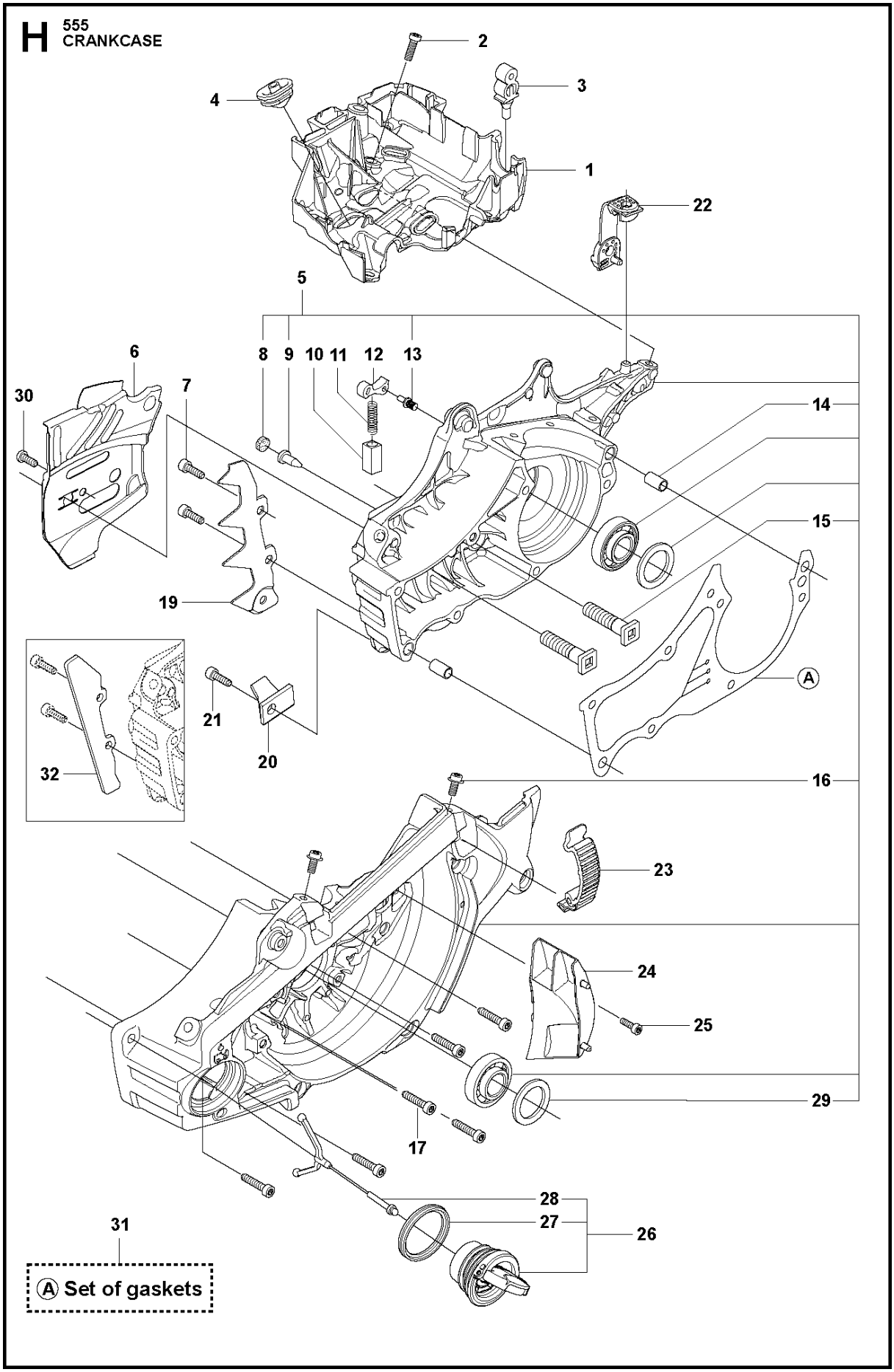
H
555
CRANKCASE
2
3
4
1
22
5
8
9
10
11
12
13
6
30
7
14
15
19
21
20
32
16
23
24
25
29
17
28
27
26
31
Ⓐ Set of gaskets

J 555
FUEL TANK

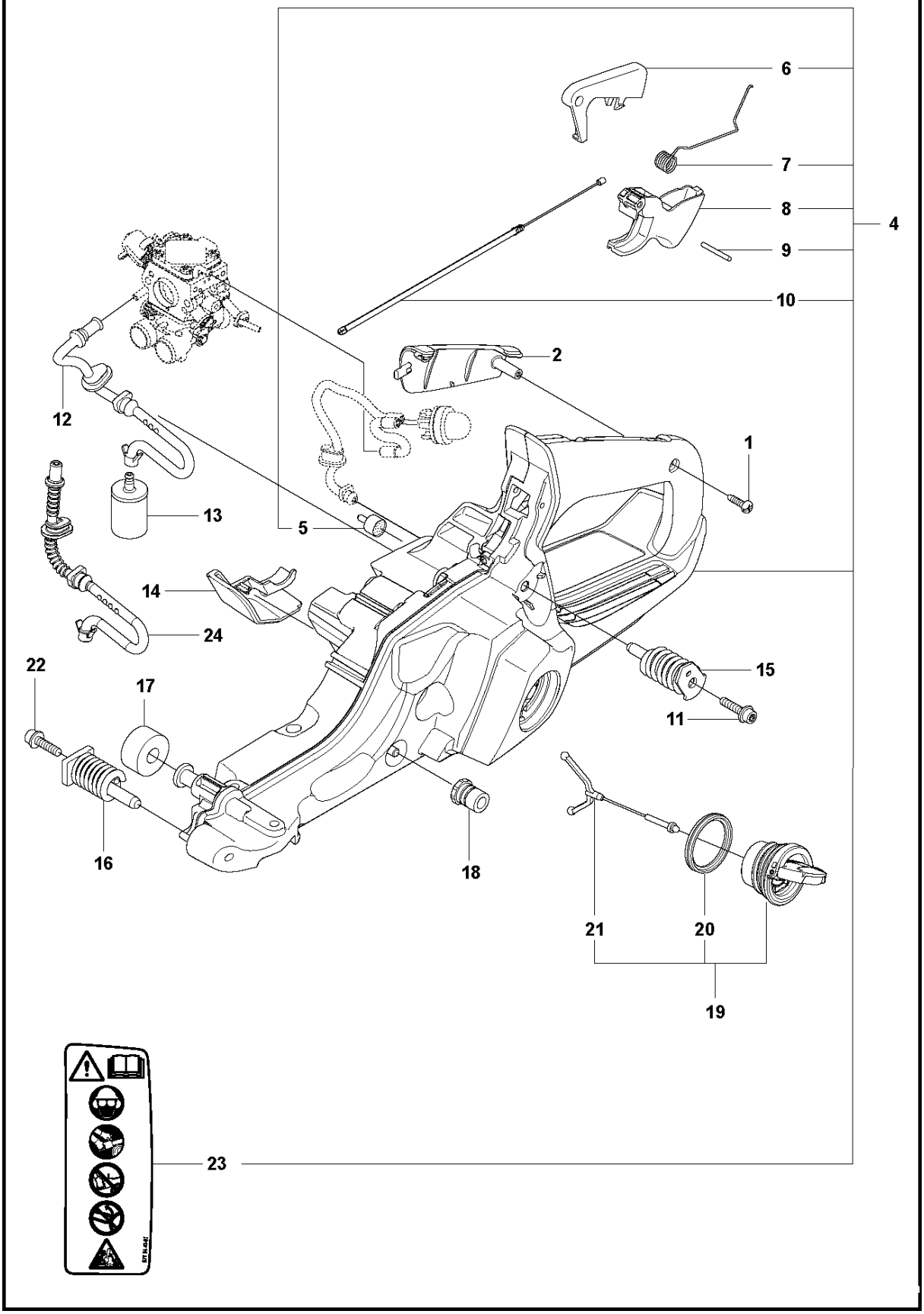

K **555**
HANDLE

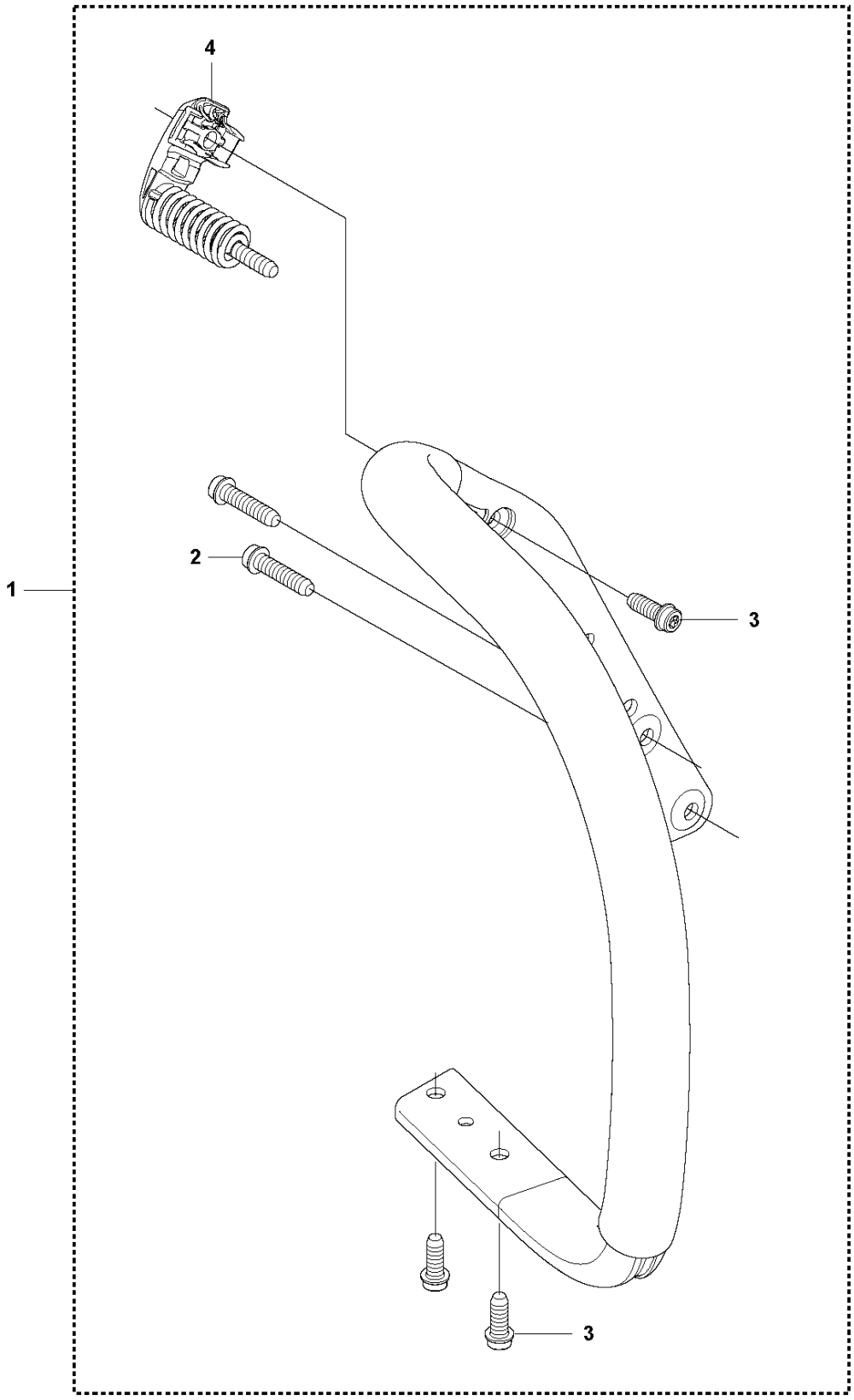

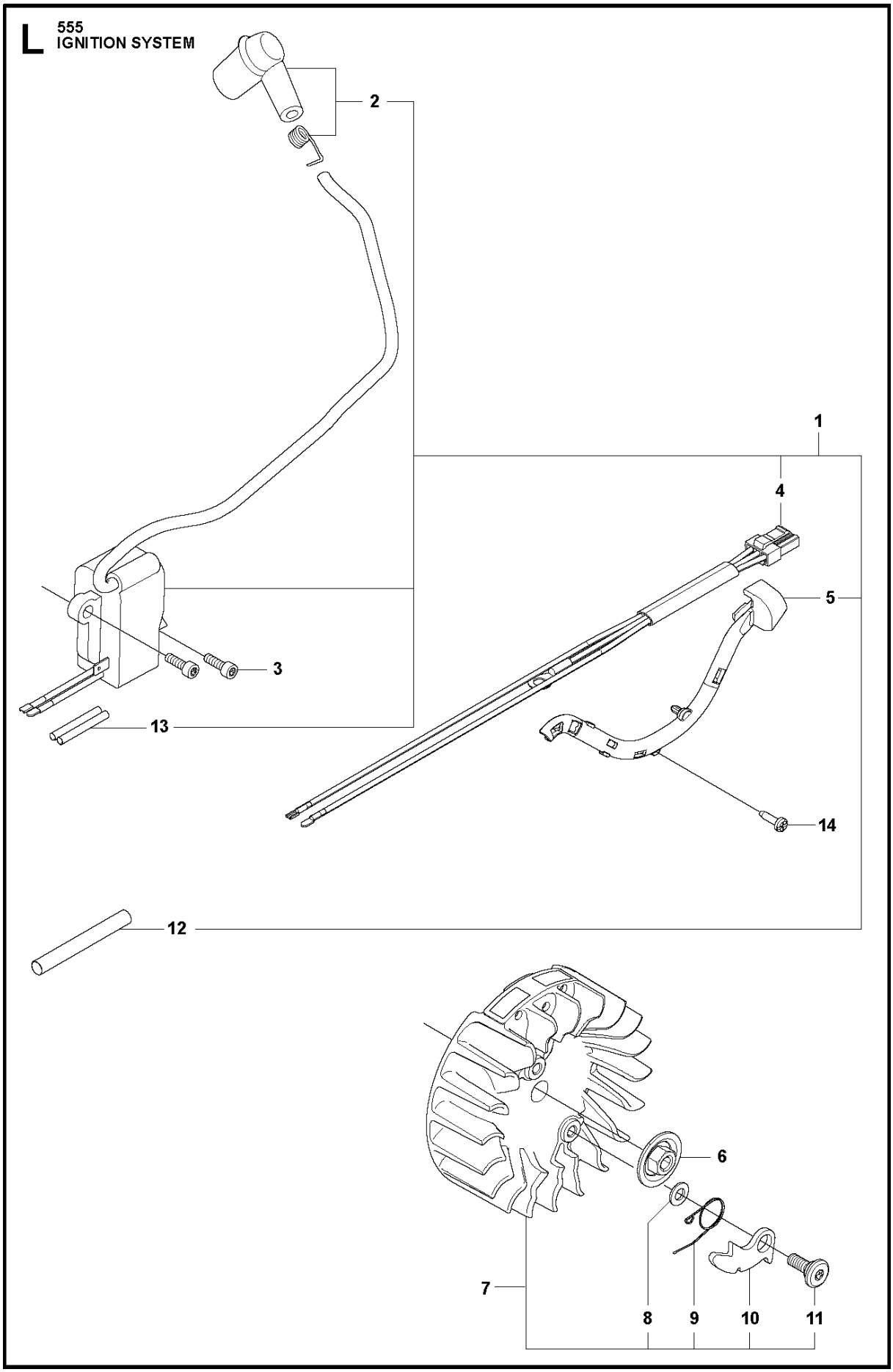
L
555
IGNITION SYSTEM
2
1
4
5
3
13
14
12
6
7
8
9
10
11

M 555
STARTER

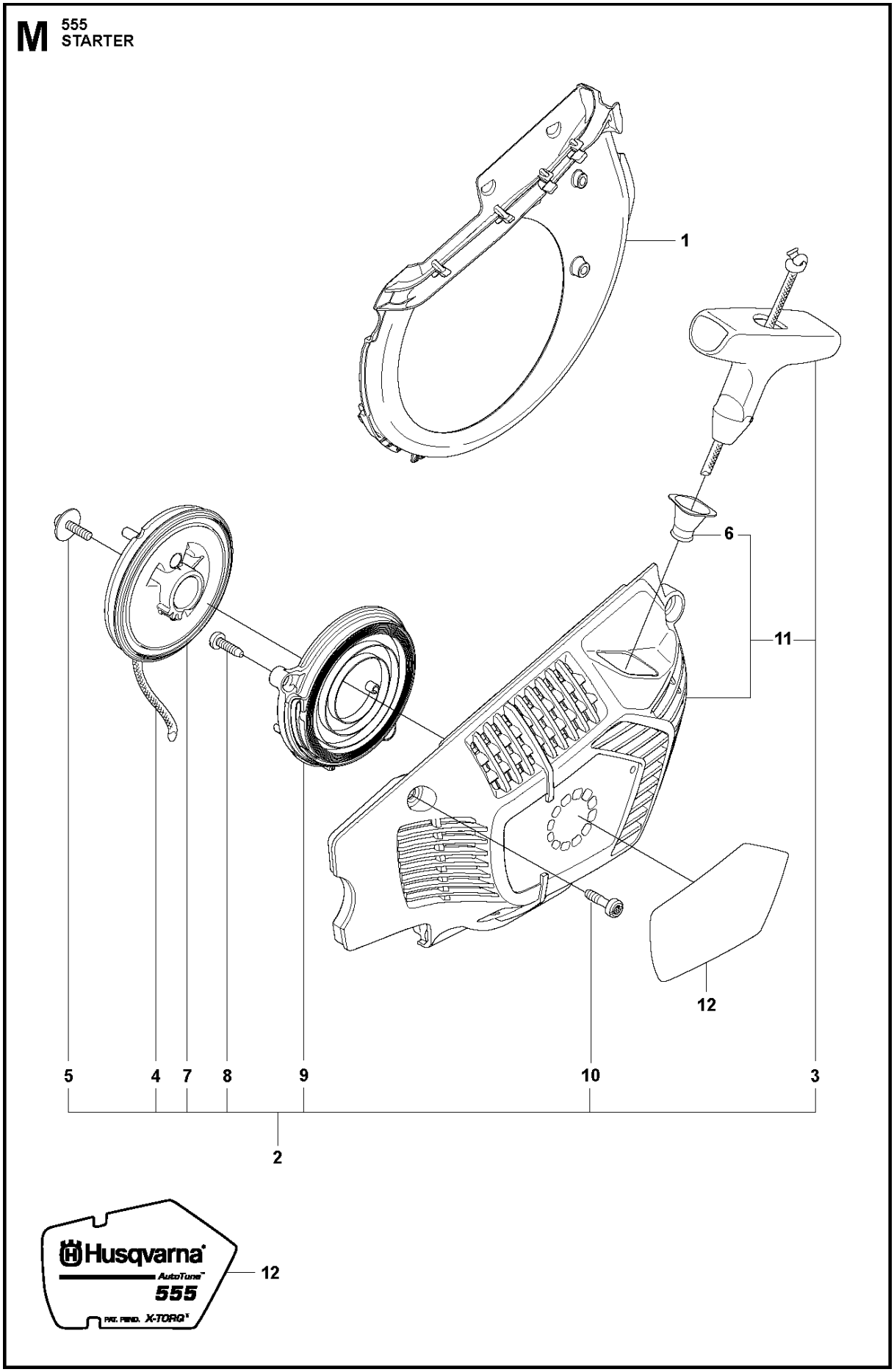

N 555
CARBURETOR DETAILS

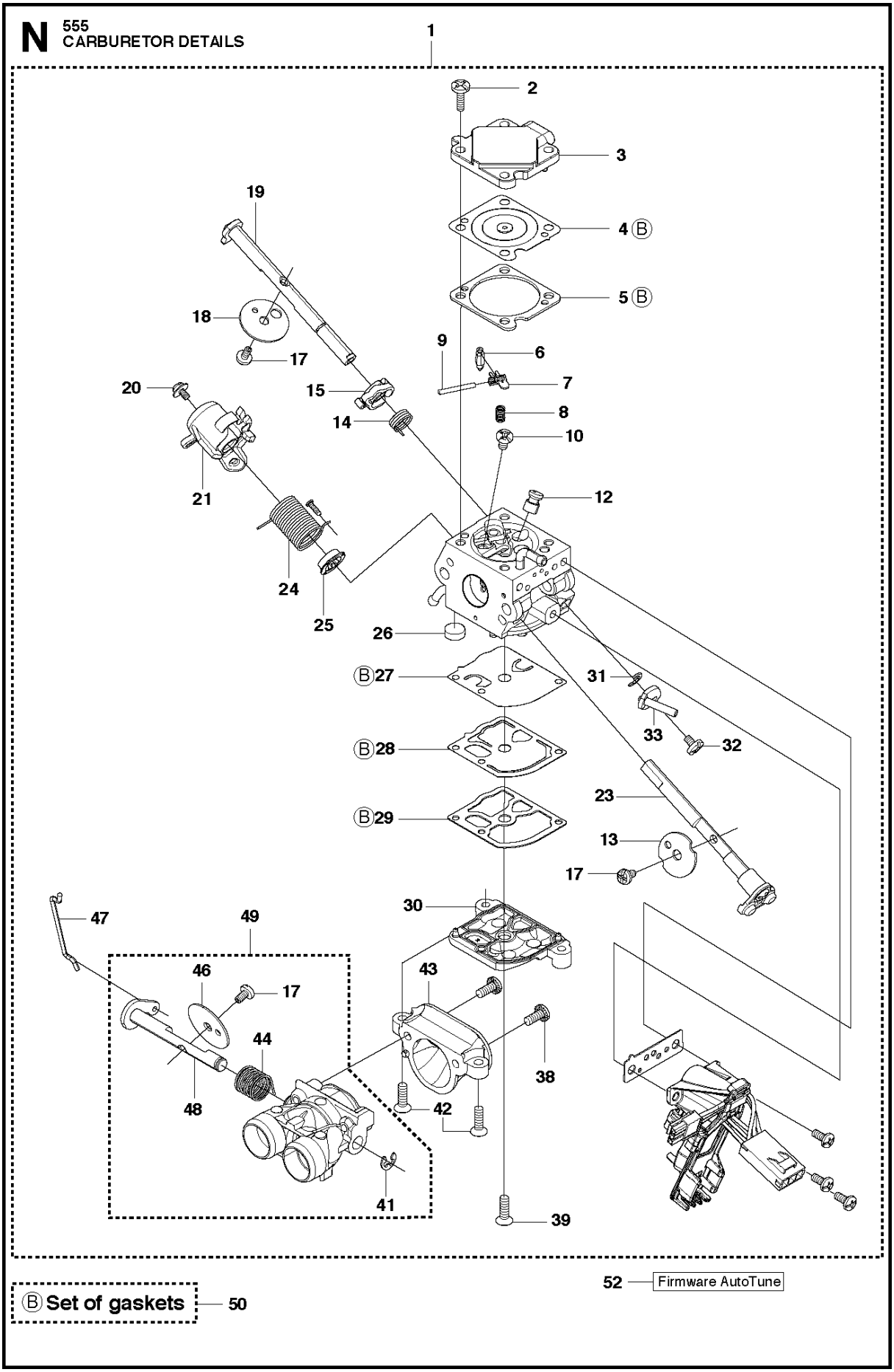

P 555
ACCESSORIES

