Husqvarna
55 (2007-02)

Rozkres je dokumentace výrobce (© příslušný výrobce) a slouží k identifikaci dílů. Pro výběr dílu se vždy řiďte katalogovým číslem.

A

***compl** 503 49 81-03

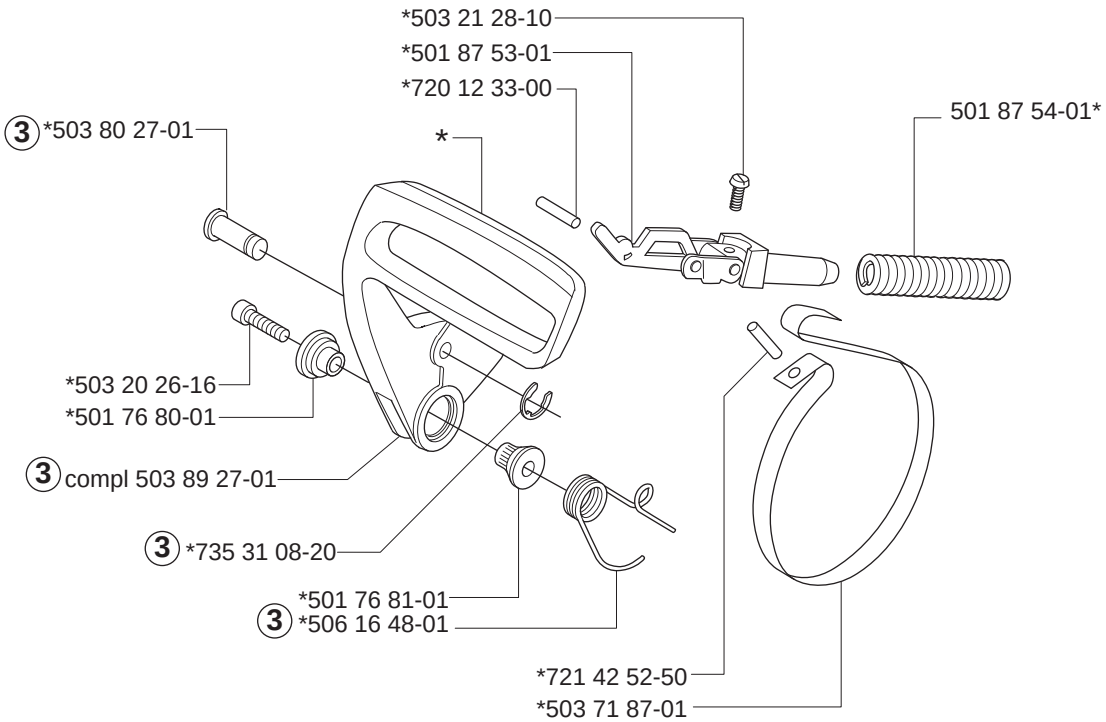

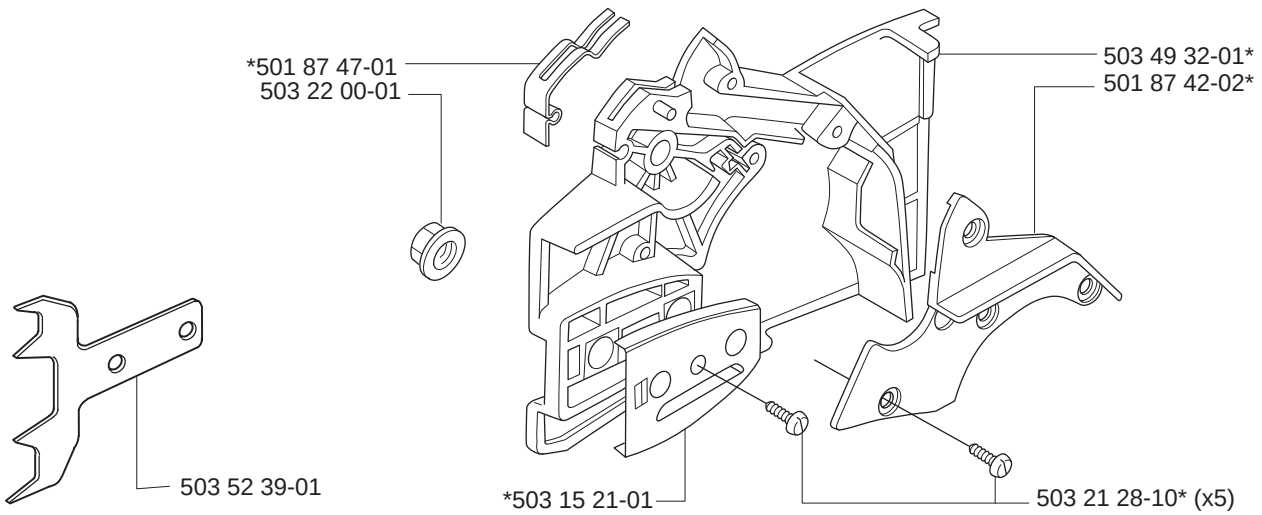

B

***compl** 503 60 90-06

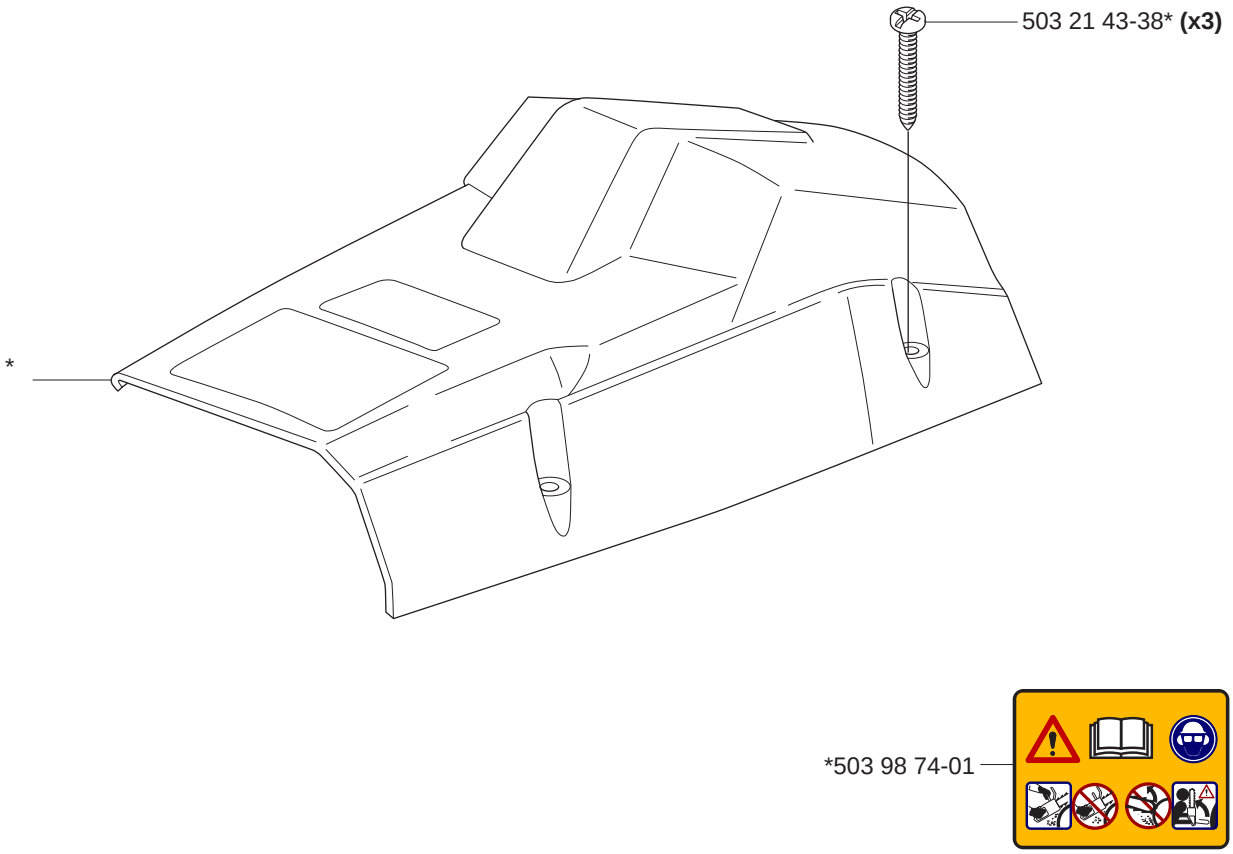

C

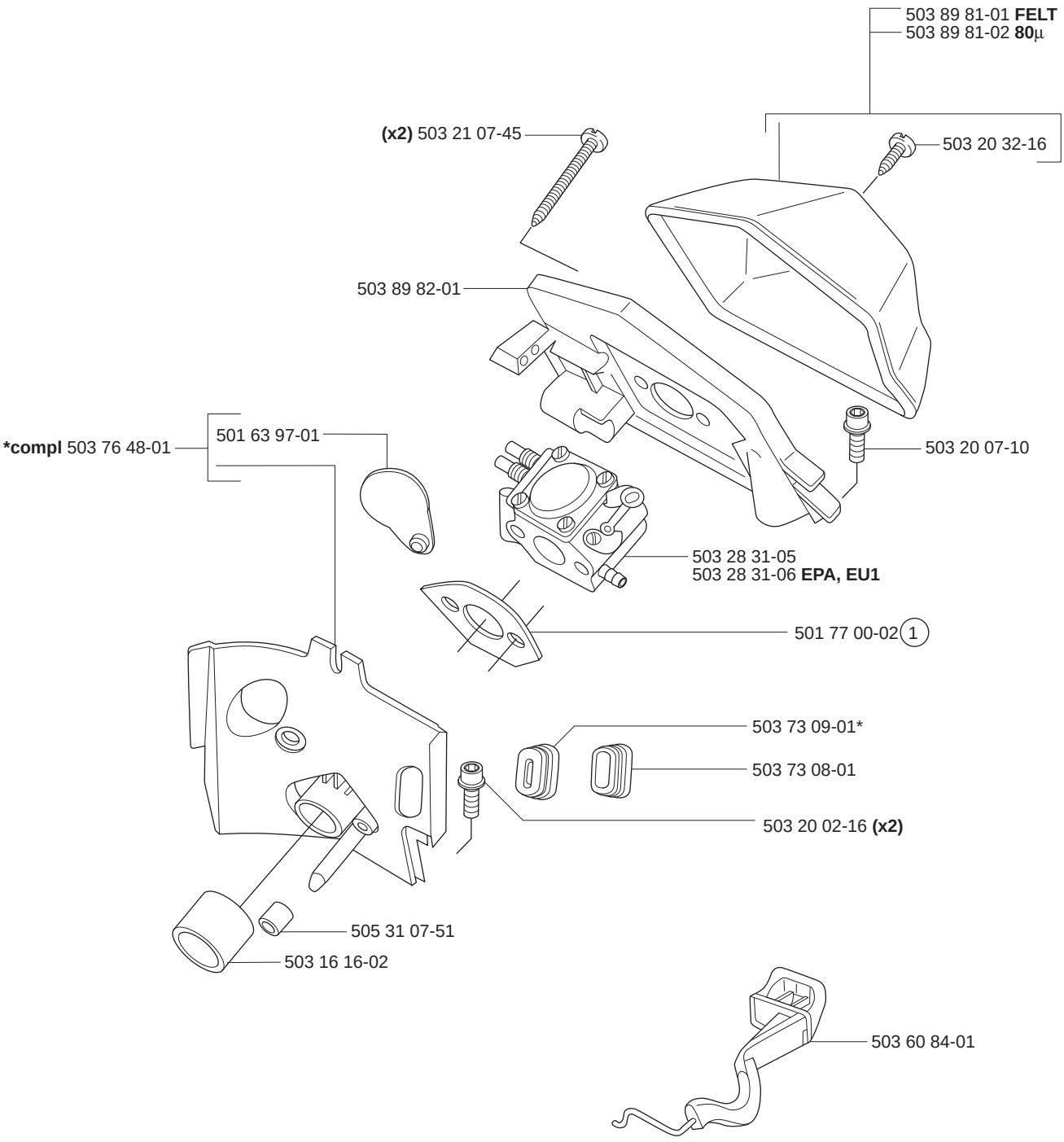
503 89 81-01 **FELT**
503 89 81-02 **80**µ
(x2) 503 21 07-45
503 20 32-16
503 89 82-01
***compl** 503 76 48-01
501 63 97-01
503 20 07-10
503 28 31-05
503 28 31-06 **EPA, EU1**
501 77 00-02 1
503 73 09-01*
503 73 08-01
503 20 02-16 **(x2)**
505 31 07-51
503 16 16-02
503 60 84-01

D ***compl** 503 60 91-71

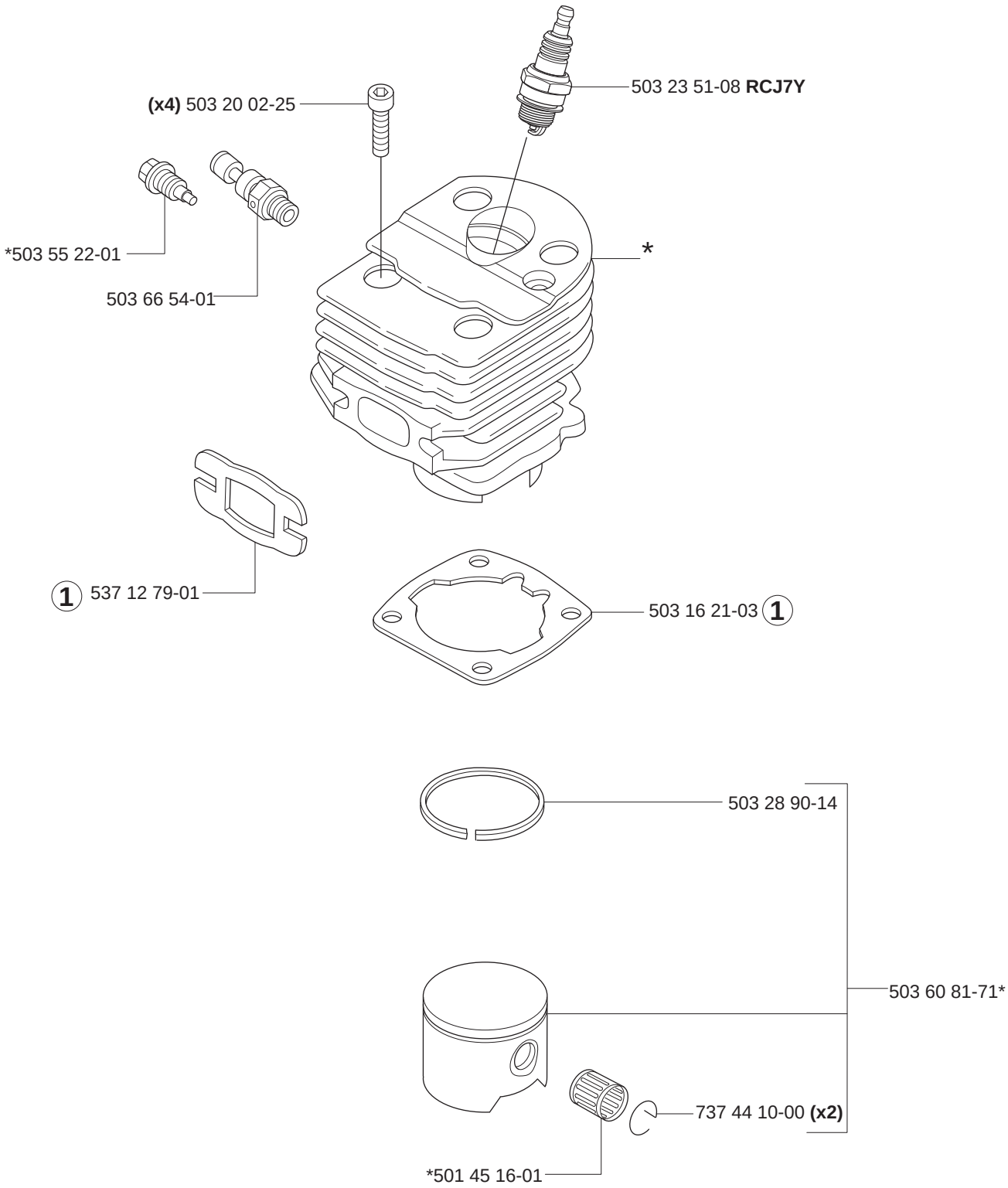

E

***compl** 501 76 13-10

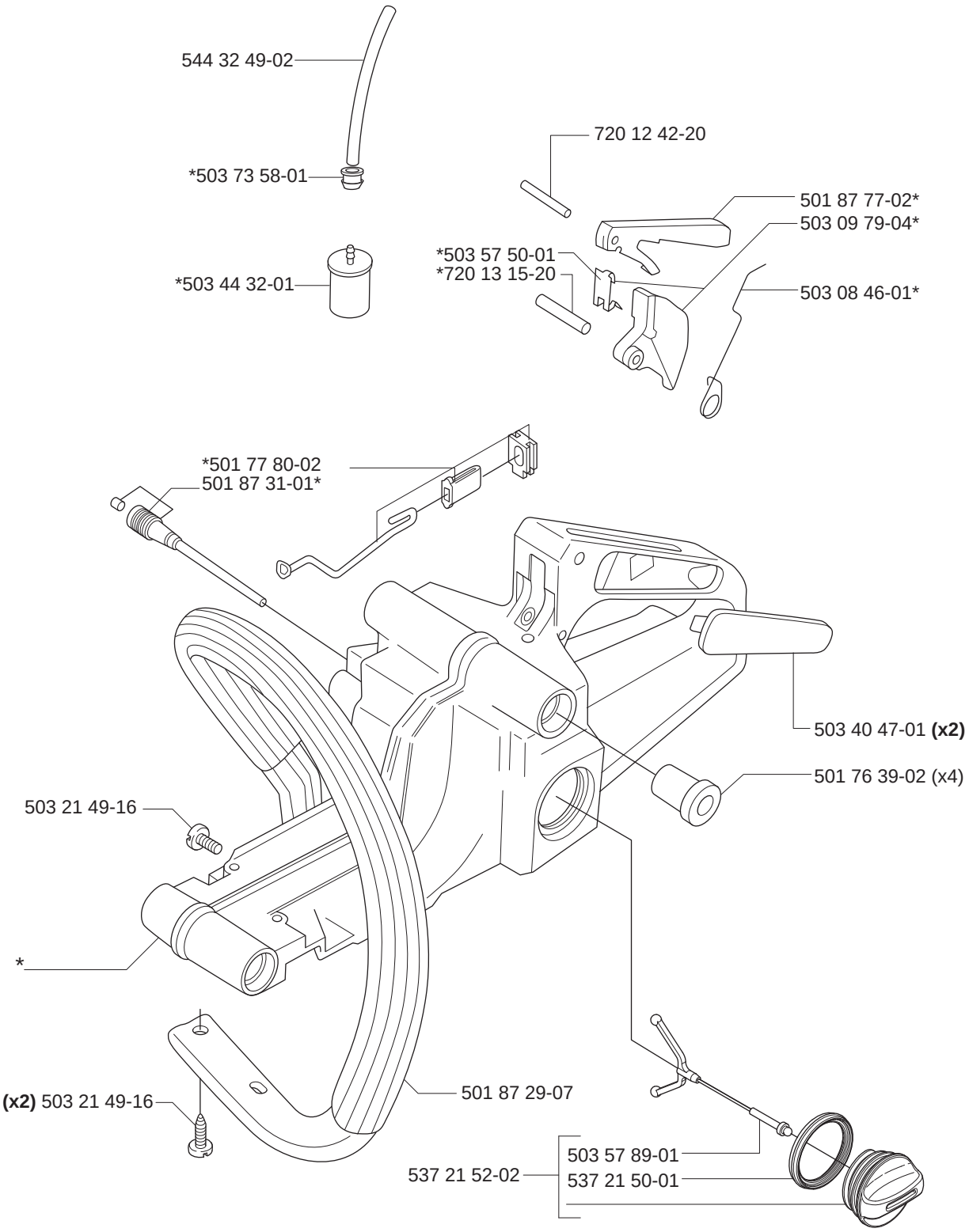

F ***compl** 503 74 91-03 **(FF) EPA, EU1**

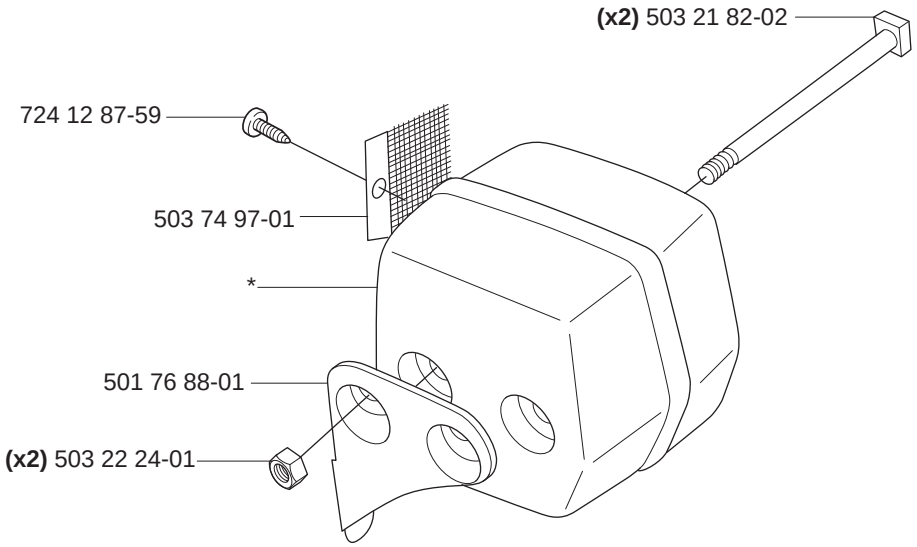

****compl** 501 76 66-05 **(FG)**

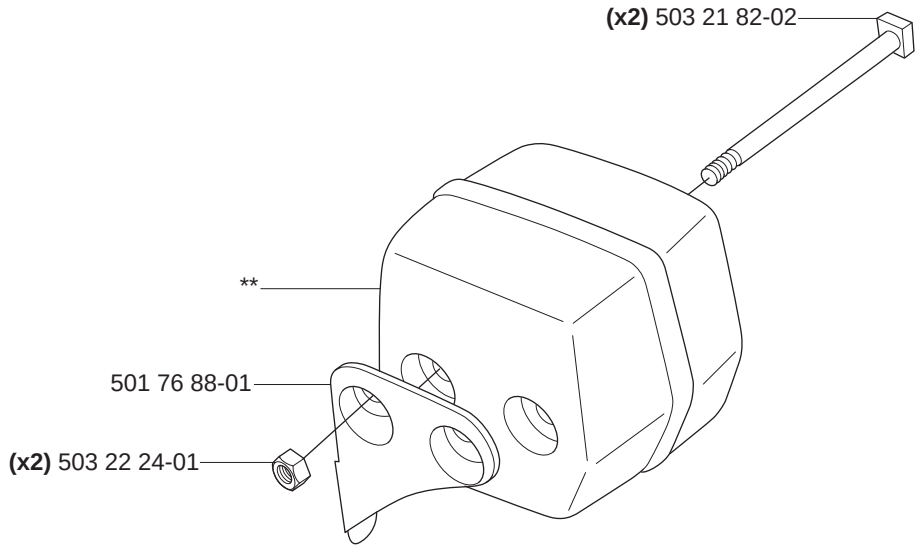

G ***compl** 503 57 38-06

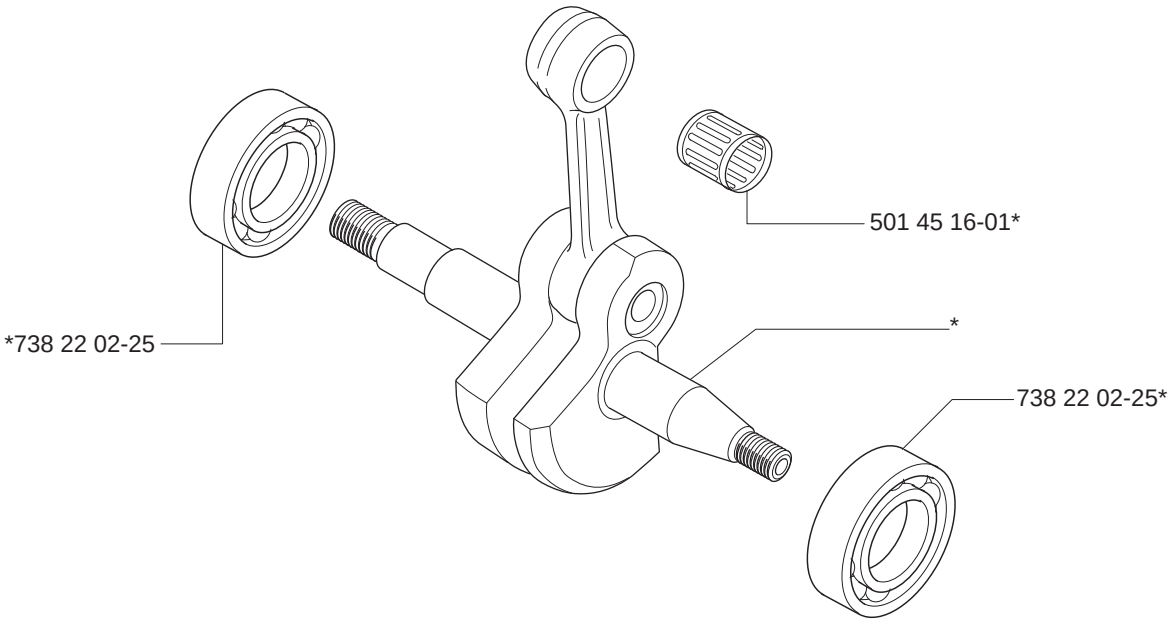

H

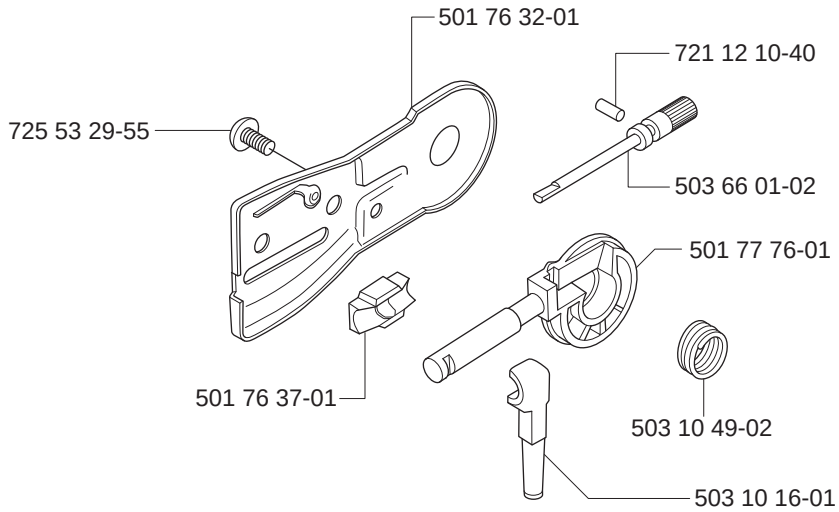
501 76 32-01
721 12 10-40
725 53 29-55
503 66 01-02
501 77 76-01
501 76 37-01
503 10 49-02
503 10 16-01

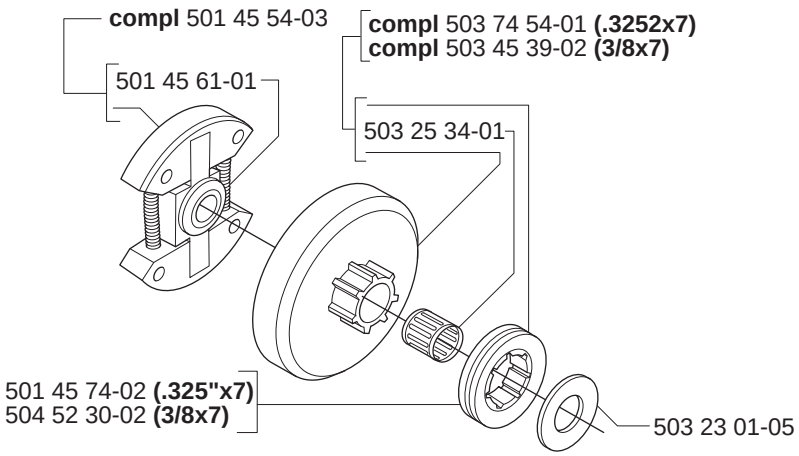
compl 501 45 54-03
compl 503 74 54-01 **(.3252x7)**
compl 503 45 39-02 **(3/8x7)**
501 45 61-01
503 25 34-01
501 45 74-02 **(.325"x7)**
504 52 30-02 **(3/8x7)**
503 23 01-05


503 25 34-01
compl 503 08 87-02 **(.325"x7)**
503 23 01-05

J ***compl** 501 76 22-02

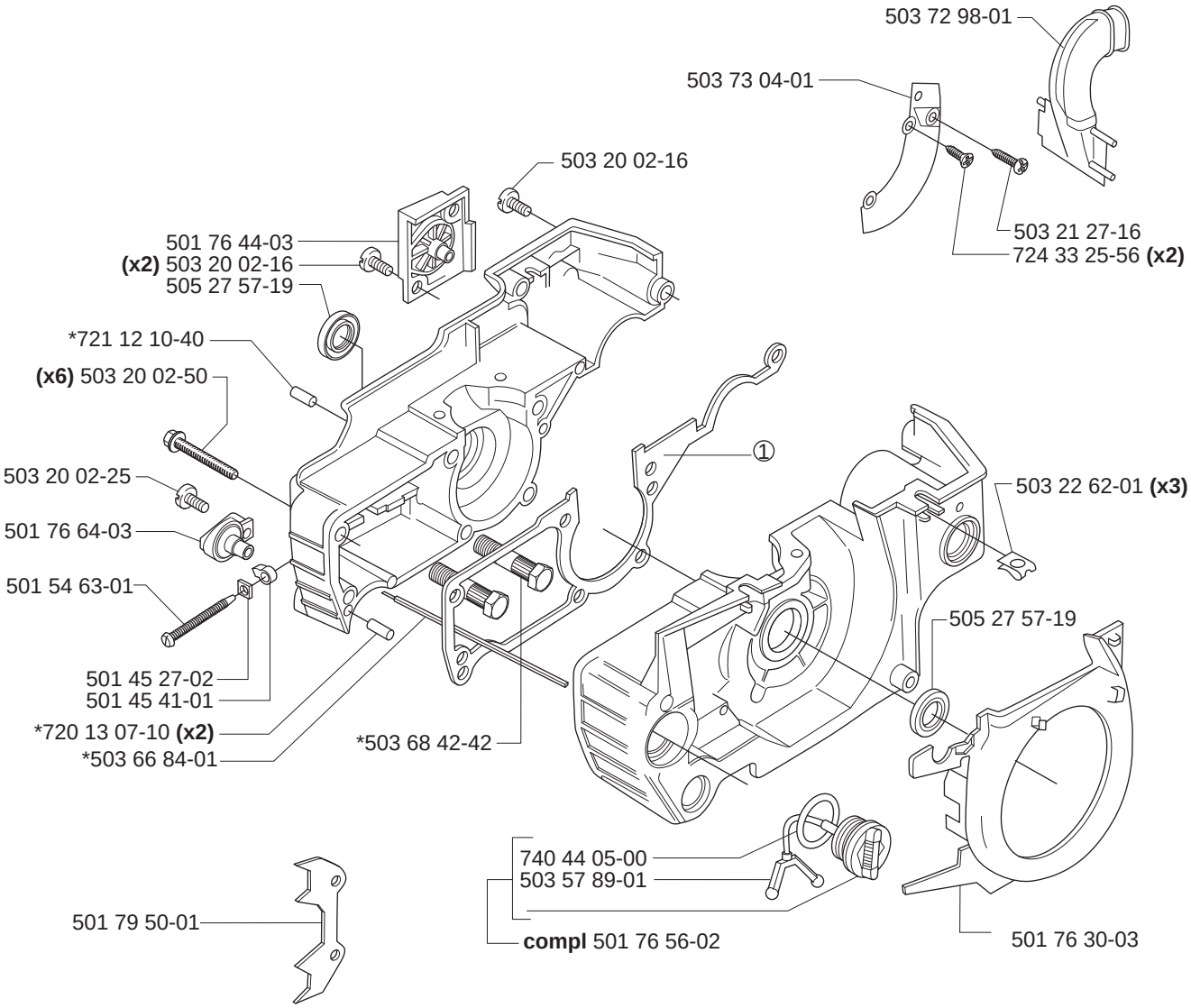

① 501 76 18-02
Set of gaskets
Dichtungssatz
Jeu de joints
Juego de Juntas
Packningssats

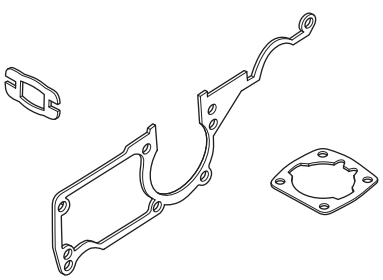

K

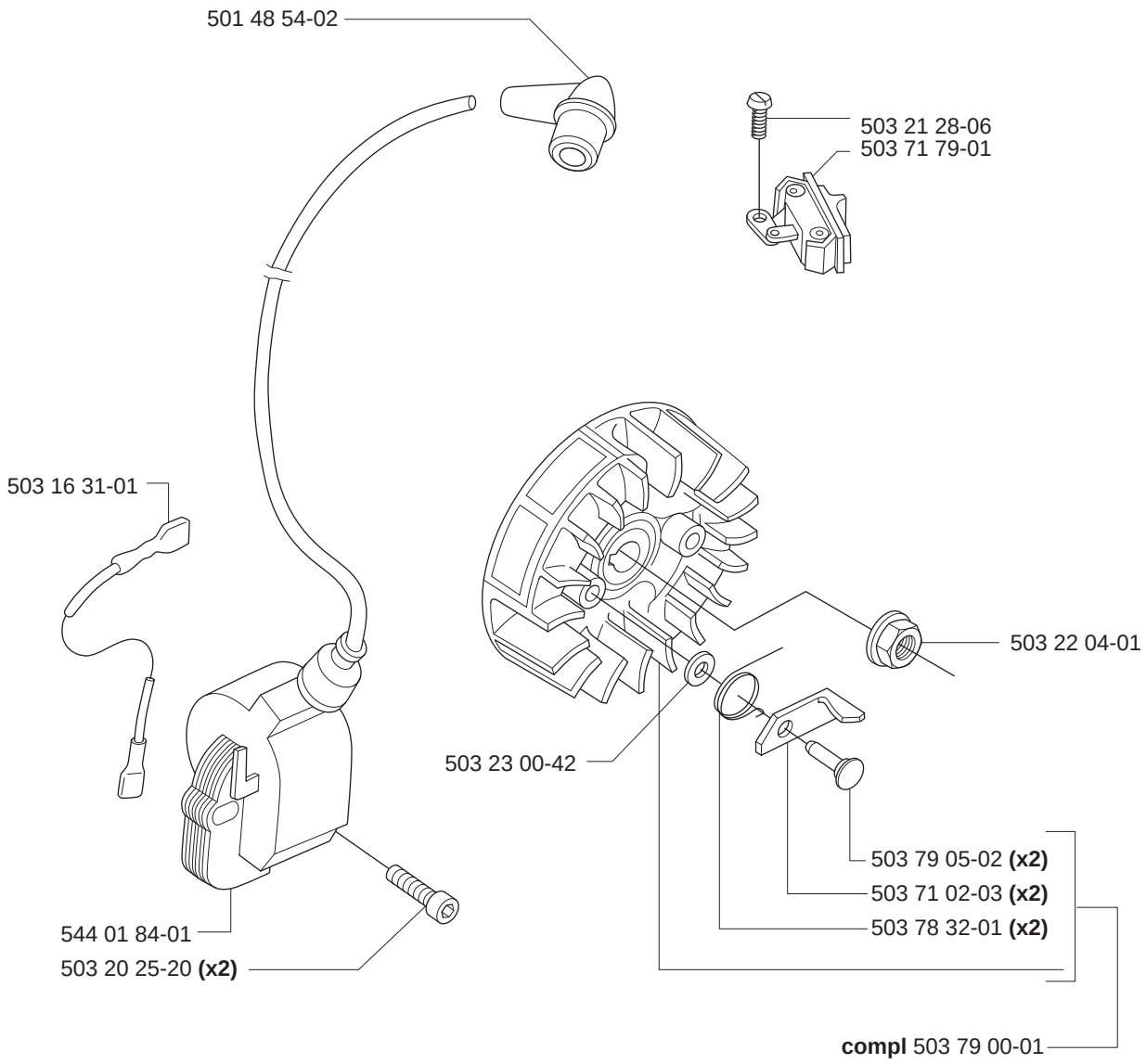
501 48 54-02
503 21 28-06
503 71 79-01
503 16 31-01
503 22 04-01
503 23 00-42
503 79 05-02 **(x2)**
503 71 02-03 **(x2)**
503 78 32-01 **(x2)**
544 01 84-01
503 20 25-20 **(x2)**
compl 503 79 00-01

L ***compl** 503 60 88-03

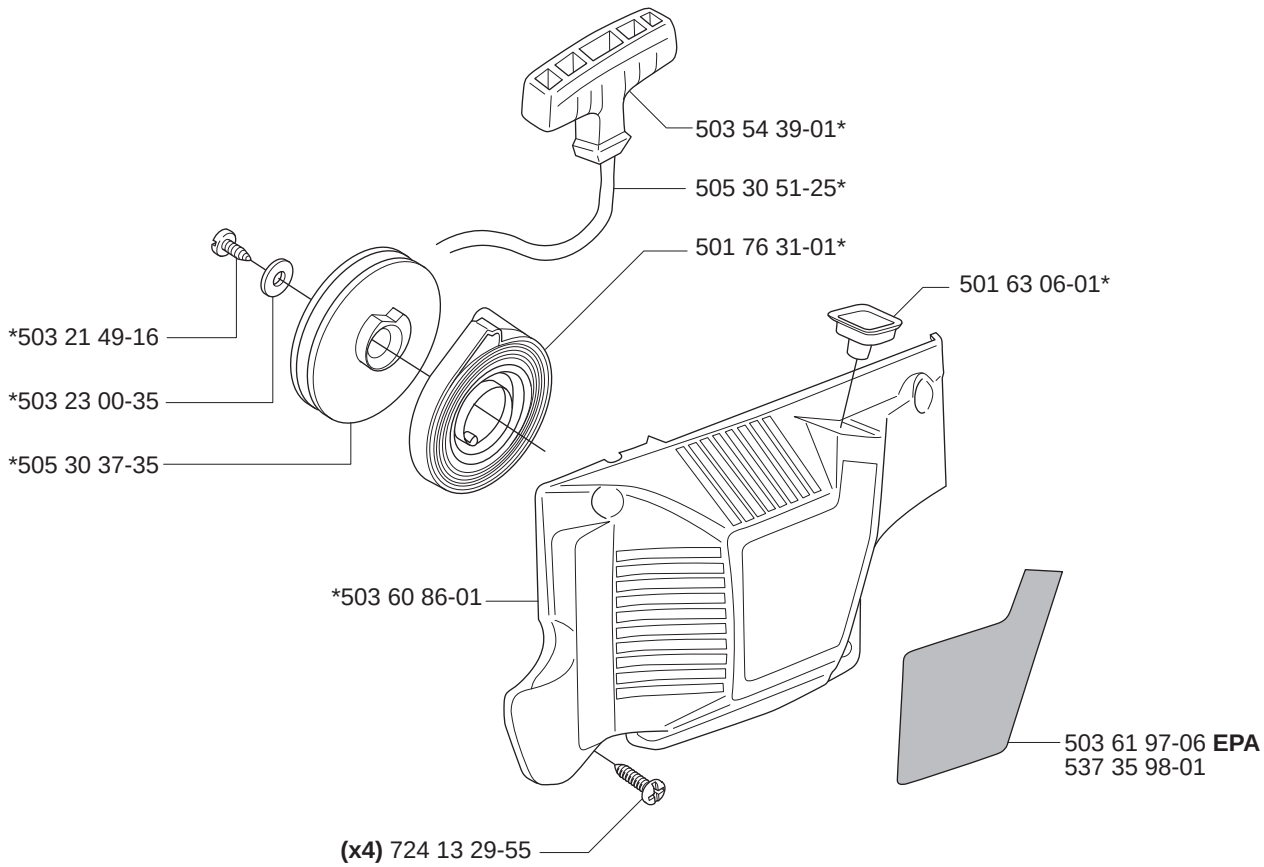

M **compl** 503 28 31-06 **ZAMA C1Q-EL7 (EPA, EU1)**
compl 503 28 31-05 **ZAMA C1Q-EL6**

ZAMA C1Q-EL7
ZAMA C1Q-EL6

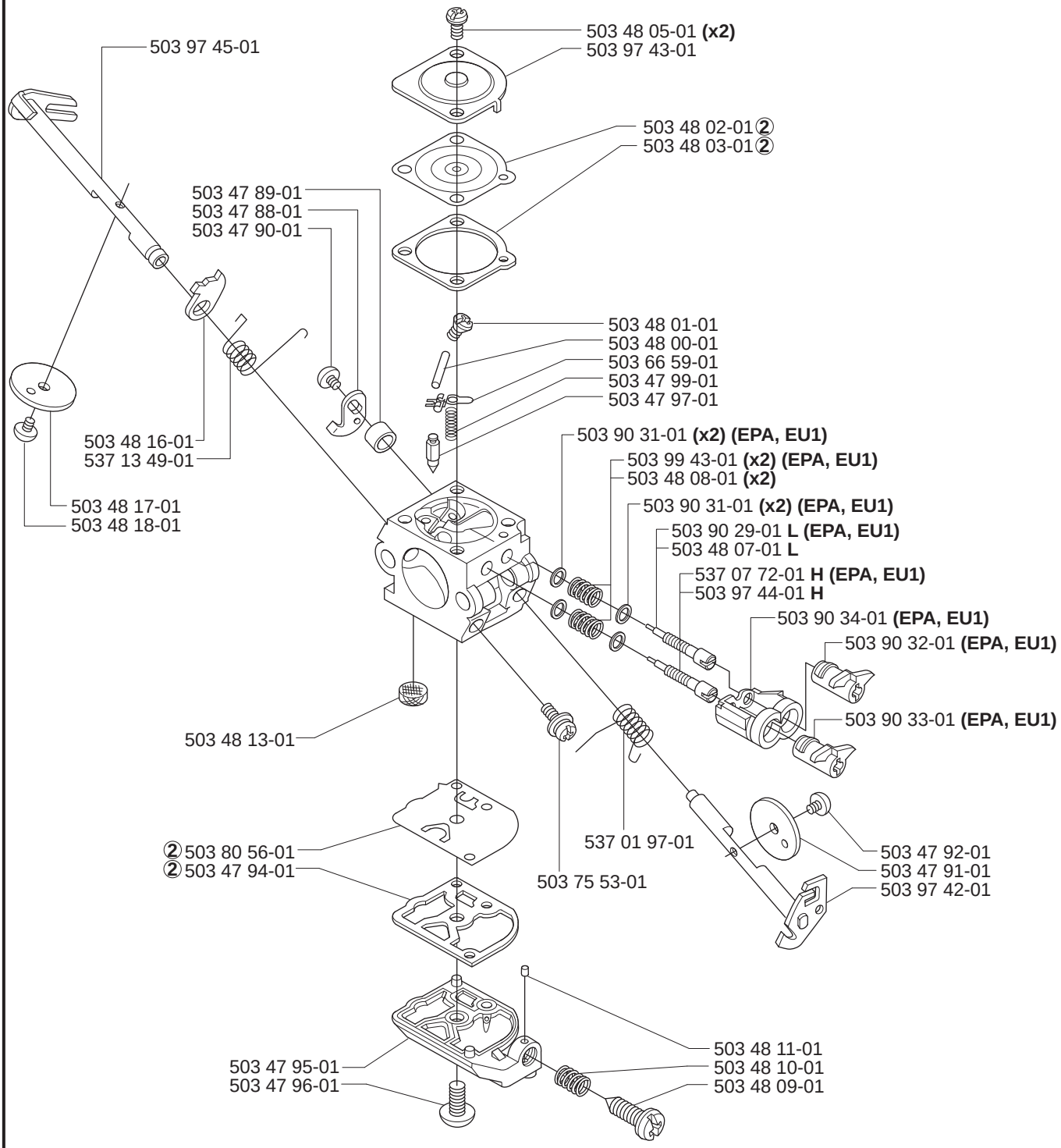

② 503 48 21-01
Set of gaskets
Dichtungssatz
Jeu de joints
Juego de Juntas
Packningssats

N **Tillbehör**
Accessories
Zubehöre
Accessoires
Accesorios

