Husqvarna
55 (2000-05)

Rozkres je dokumentace výrobce (© příslušný výrobce) a slouží k identifikaci dílů. Pro výběr dílu se vždy řiďte katalogovým číslem.

A

***compl** 503 49 81-03

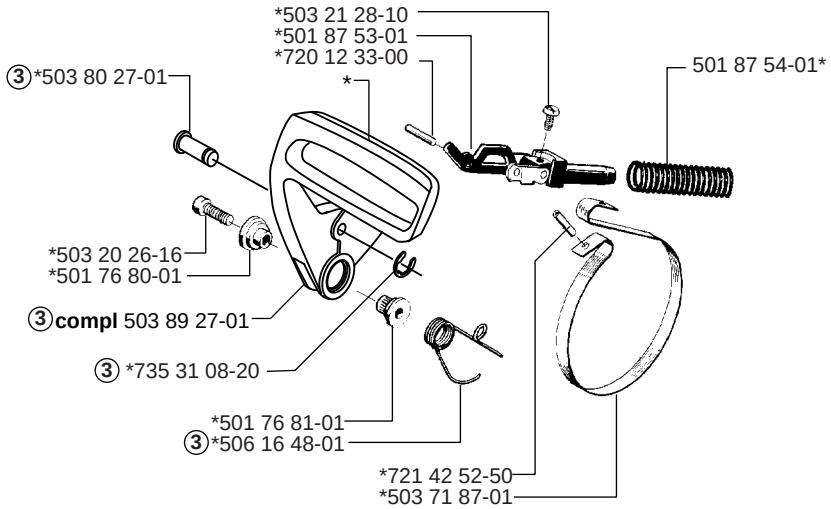

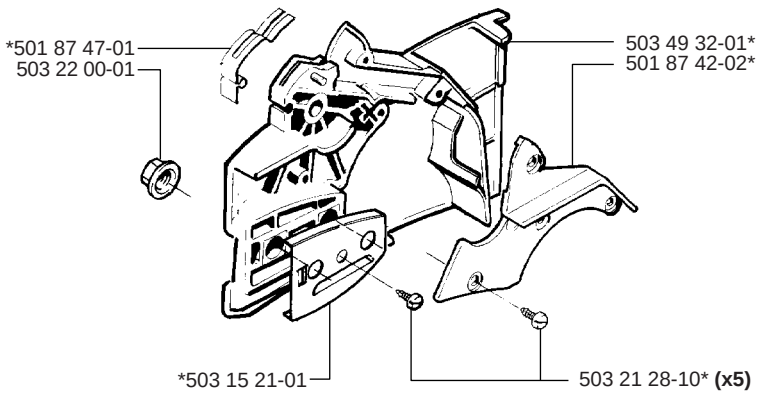

B

***compl** 503 60 90-06

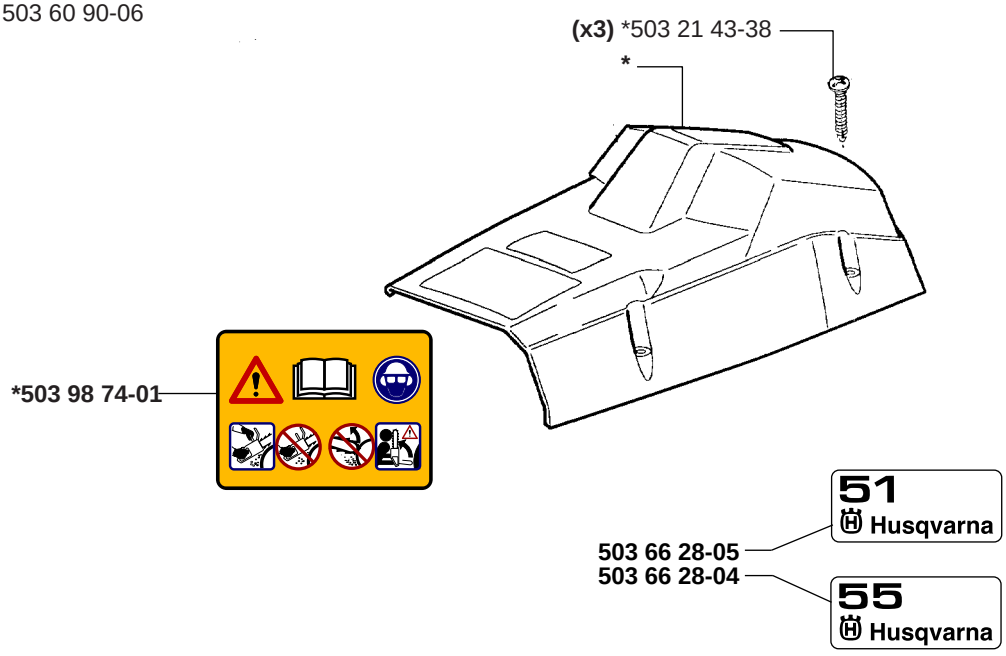

C

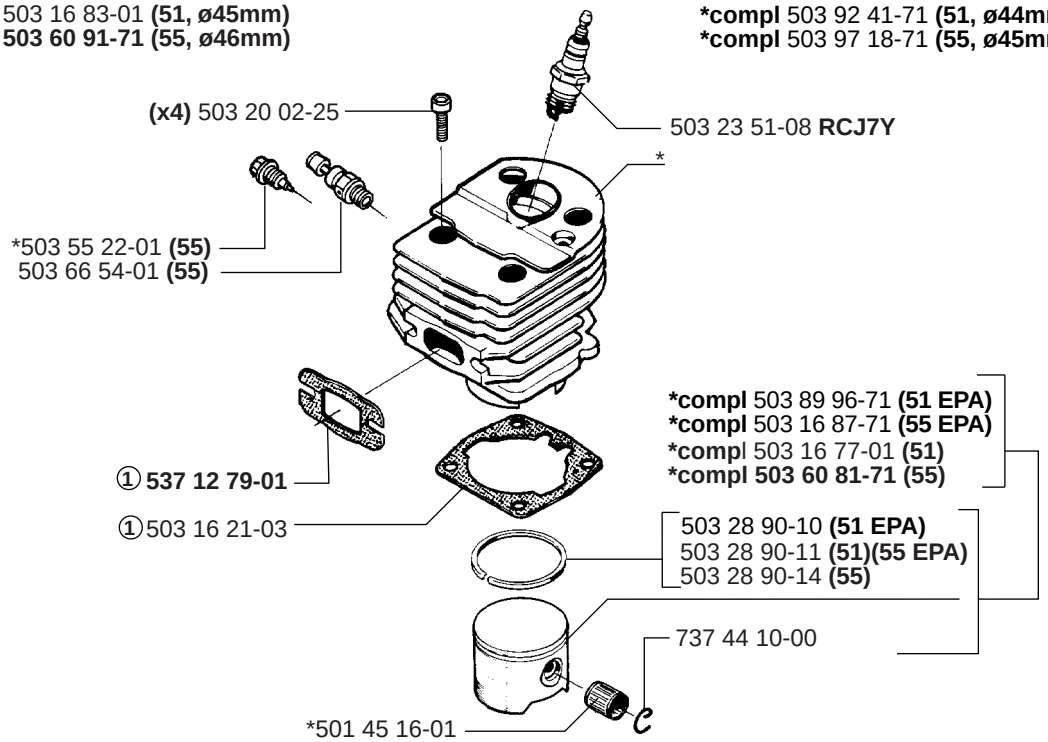
*compl 503 16 83-01 (51, ø45mm)
*compl 503 60 91-71 (55, ø46mm)
*compl 503 92 41-71 (51, ø44mm)(EPA)
*compl 503 97 18-71 (55, ø45mm)(EPA)
(x4) 503 20 02-25
503 23 51-08 RCJ7Y
*
*503 55 22-01 (55)
503 66 54-01 (55)
*compl 503 89 96-71 (51 EPA)
*compl 503 16 87-71 (55 EPA)
*compl 503 16 77-01 (51)
*compl 503 60 81-71 (55)
① 537 12 79-01
①503 16 21-03
503 28 90-10 (51 EPA)
503 28 90-11 (51)(55 EPA)
503 28 90-14 (55)
737 44 10-00
*501 45 16-01

D

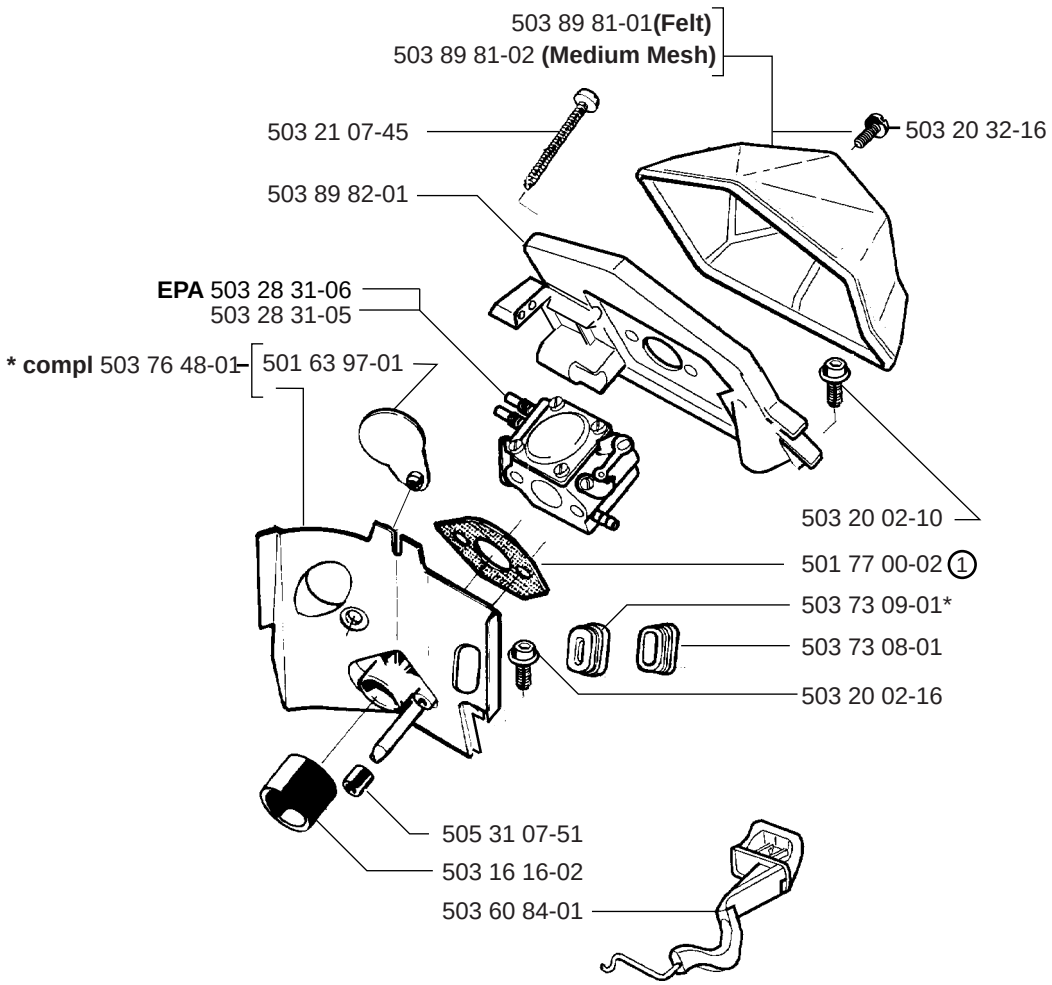
503 89 81-01(Felt)
503 89 81-02 (Medium Mesh)
503 21 07-45
503 20 32-16
503 89 82-01
EPA 503 28 31-06
503 28 31-05
* compl 503 76 48-01
501 63 97-01
503 20 02-10
501 77 00-02 ①
503 73 09-01*
503 73 08-01
503 20 02-16
505 31 07-51
503 16 16-02
503 60 84-01

E

***compl** 501 76 13-10

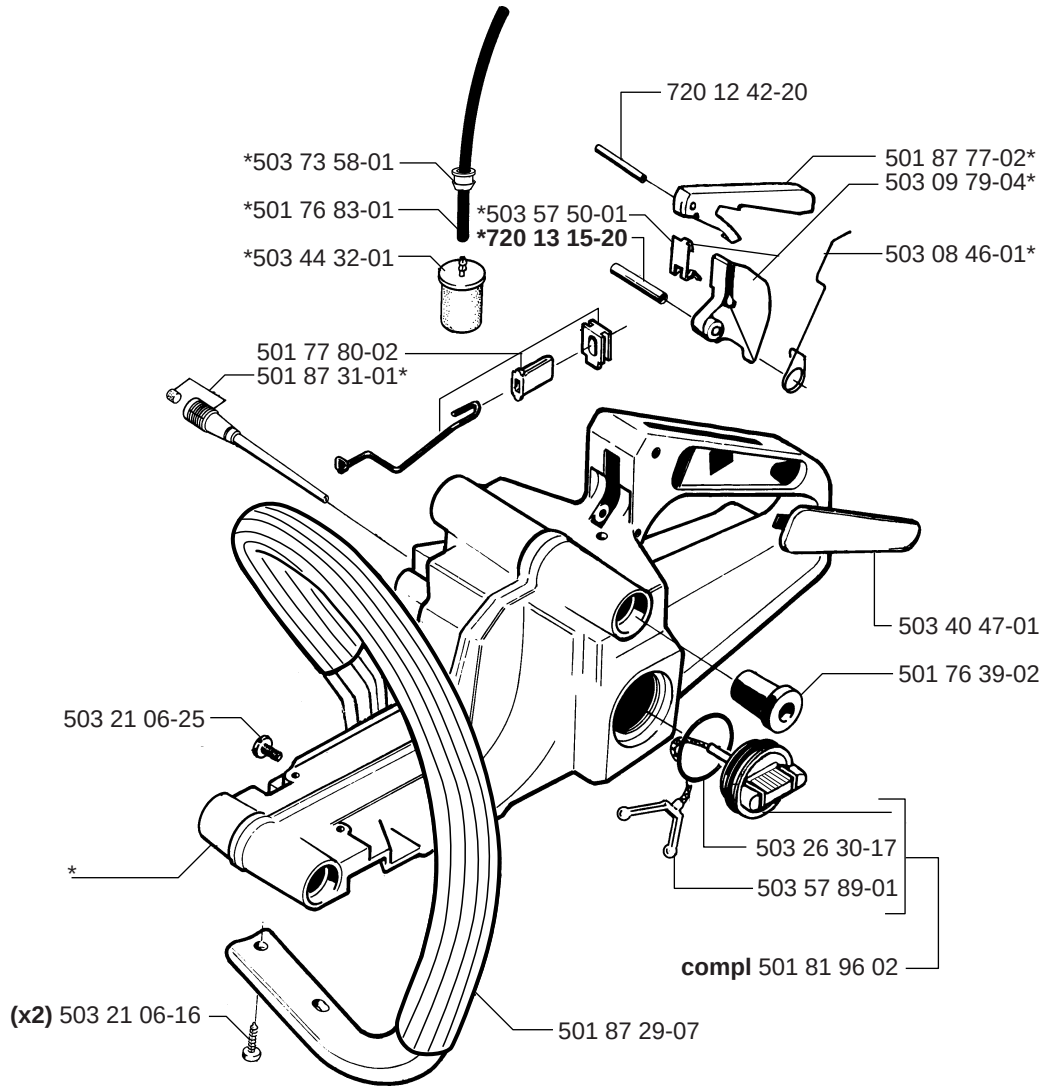

F

***compl** 501 76 66-02 **(FG)**
****compl** 503 74 91-01 **(FF)**

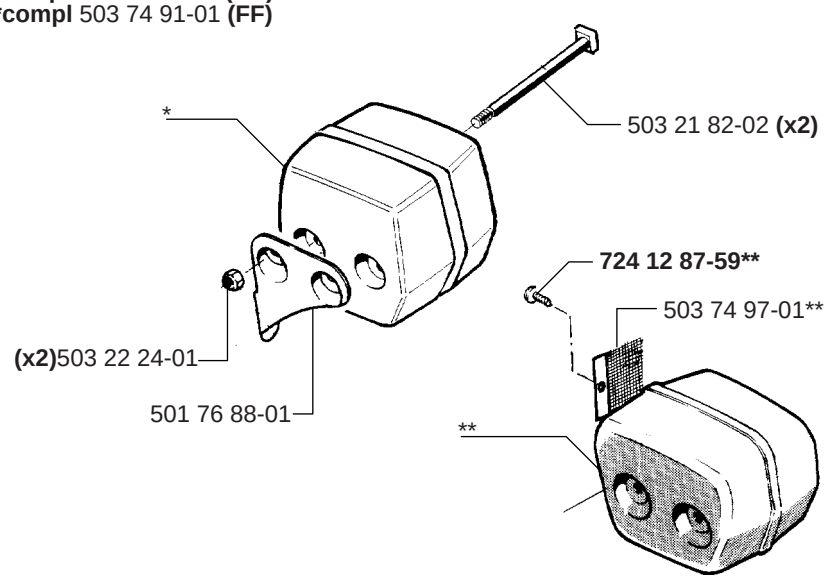

G

***compl** 503 57 38-06

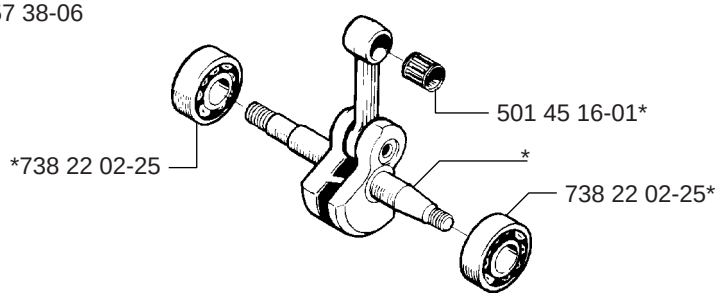

H

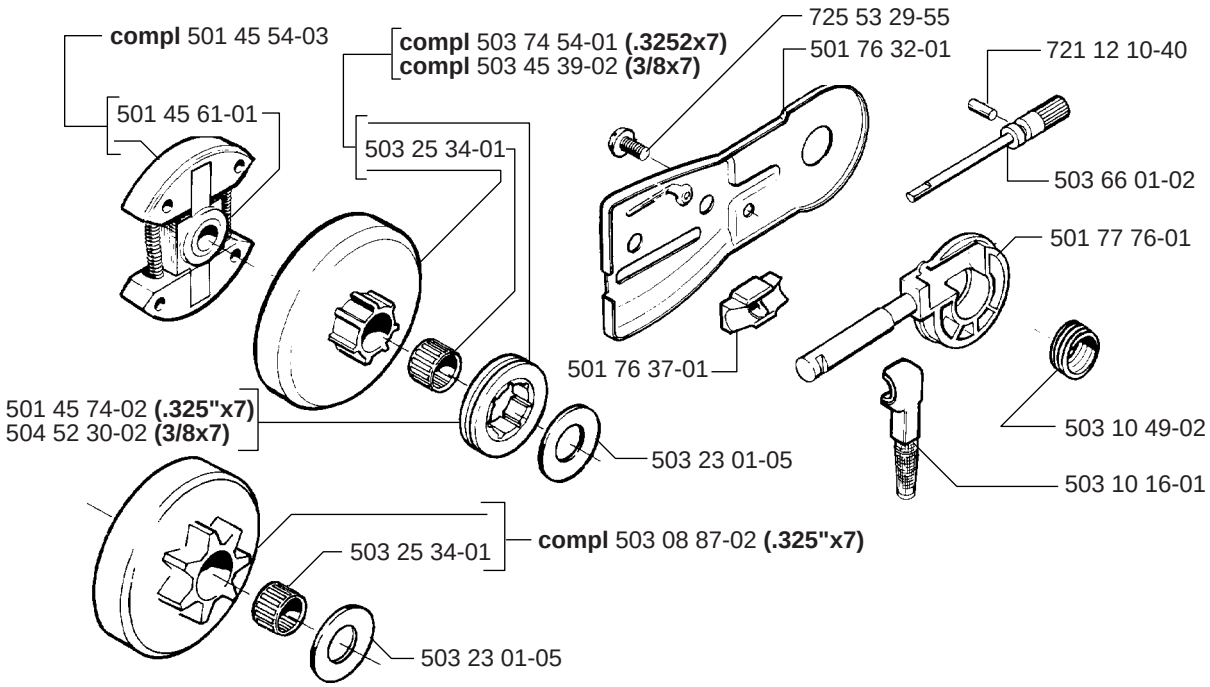

J

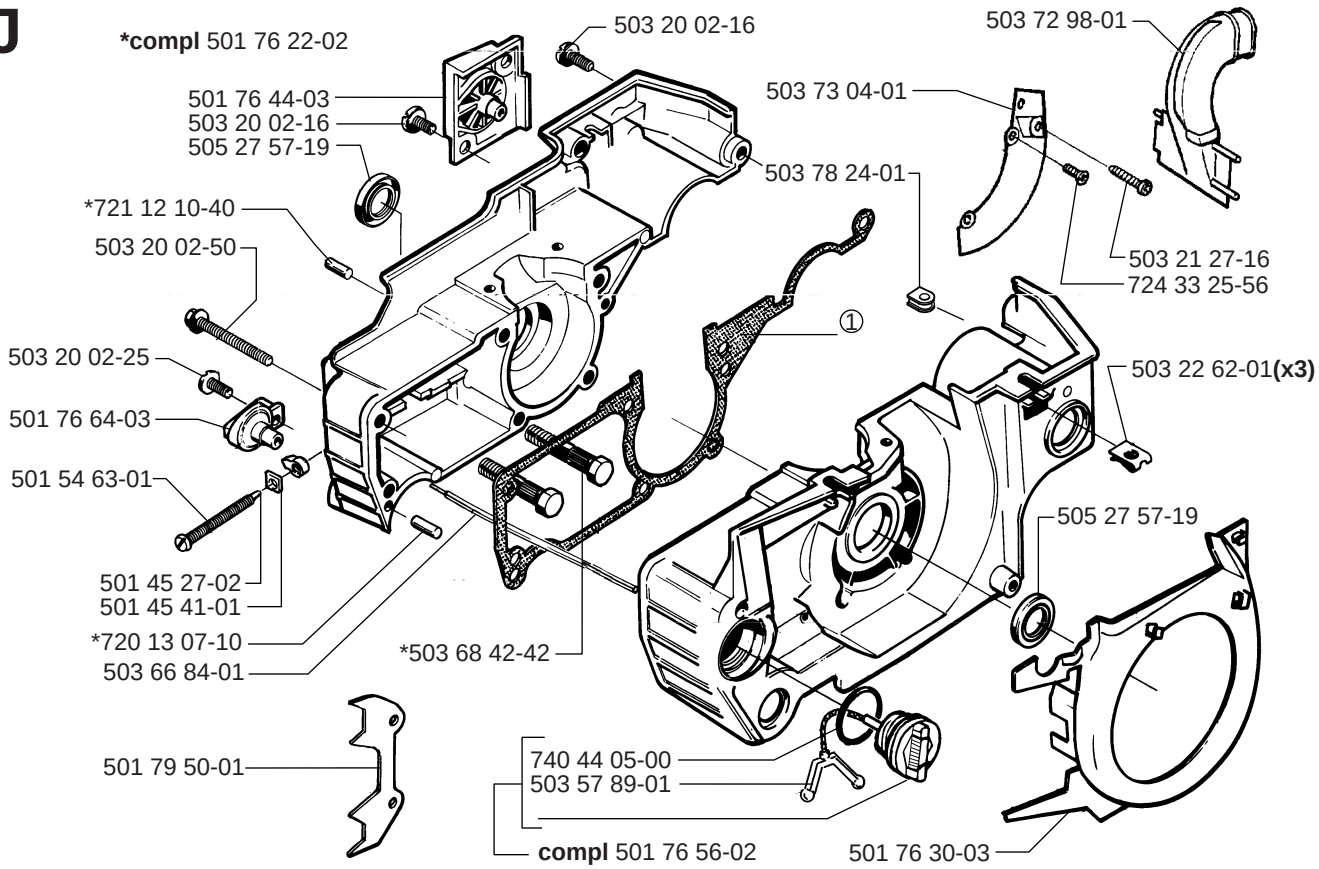

K

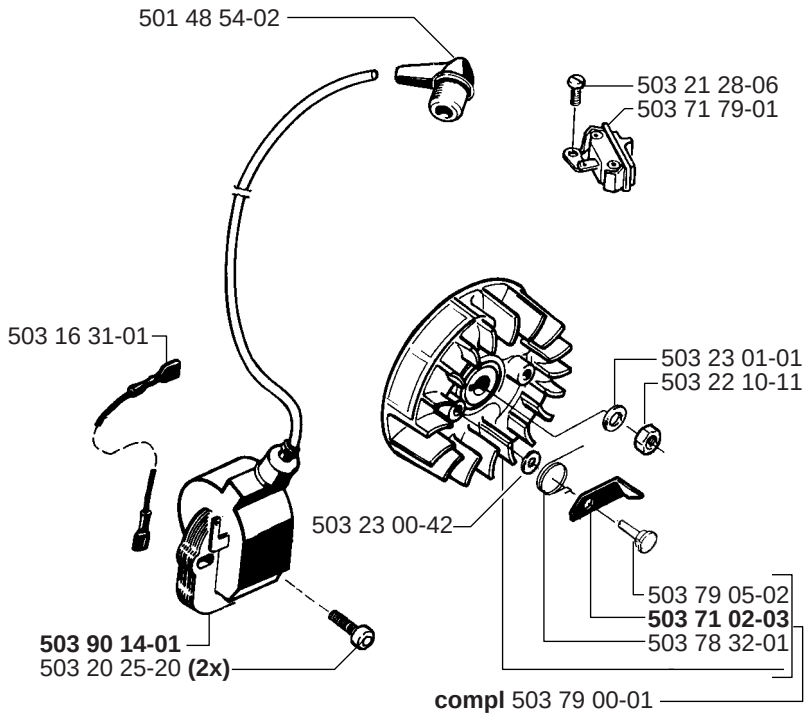

L

***compl** 503 60 88-03

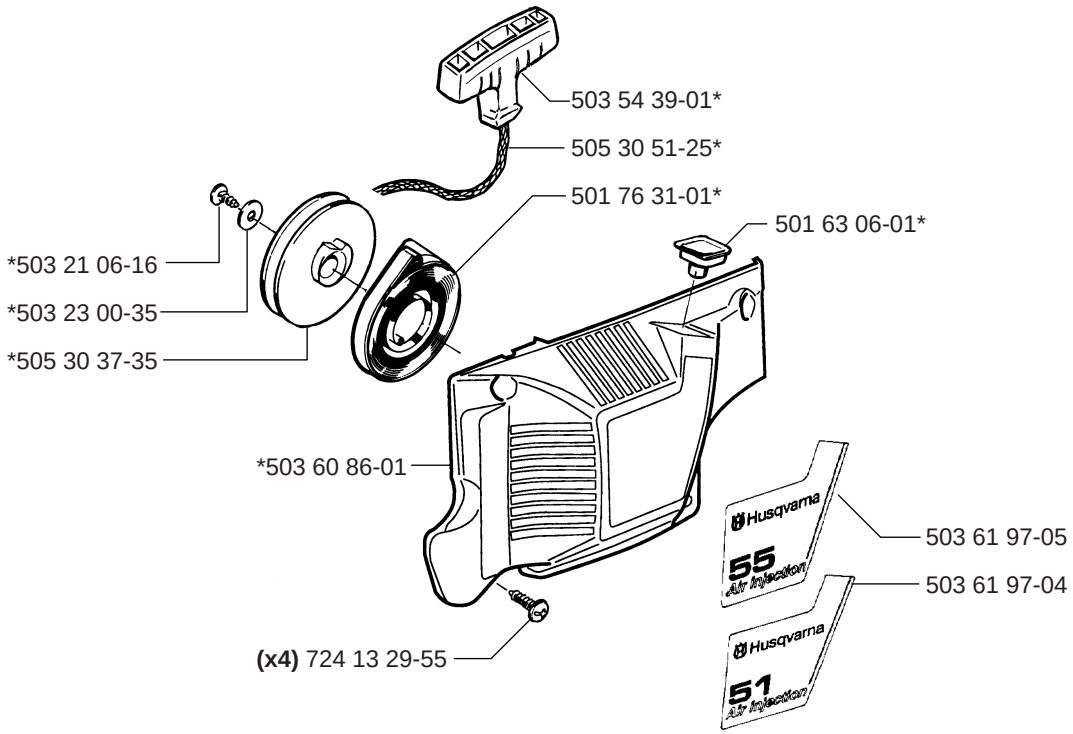

M

compl 503 28 31-05
compl 503 28 31-06

ZAMA C1Q-EL6
ZAMA C1Q-EL7 (EPA)

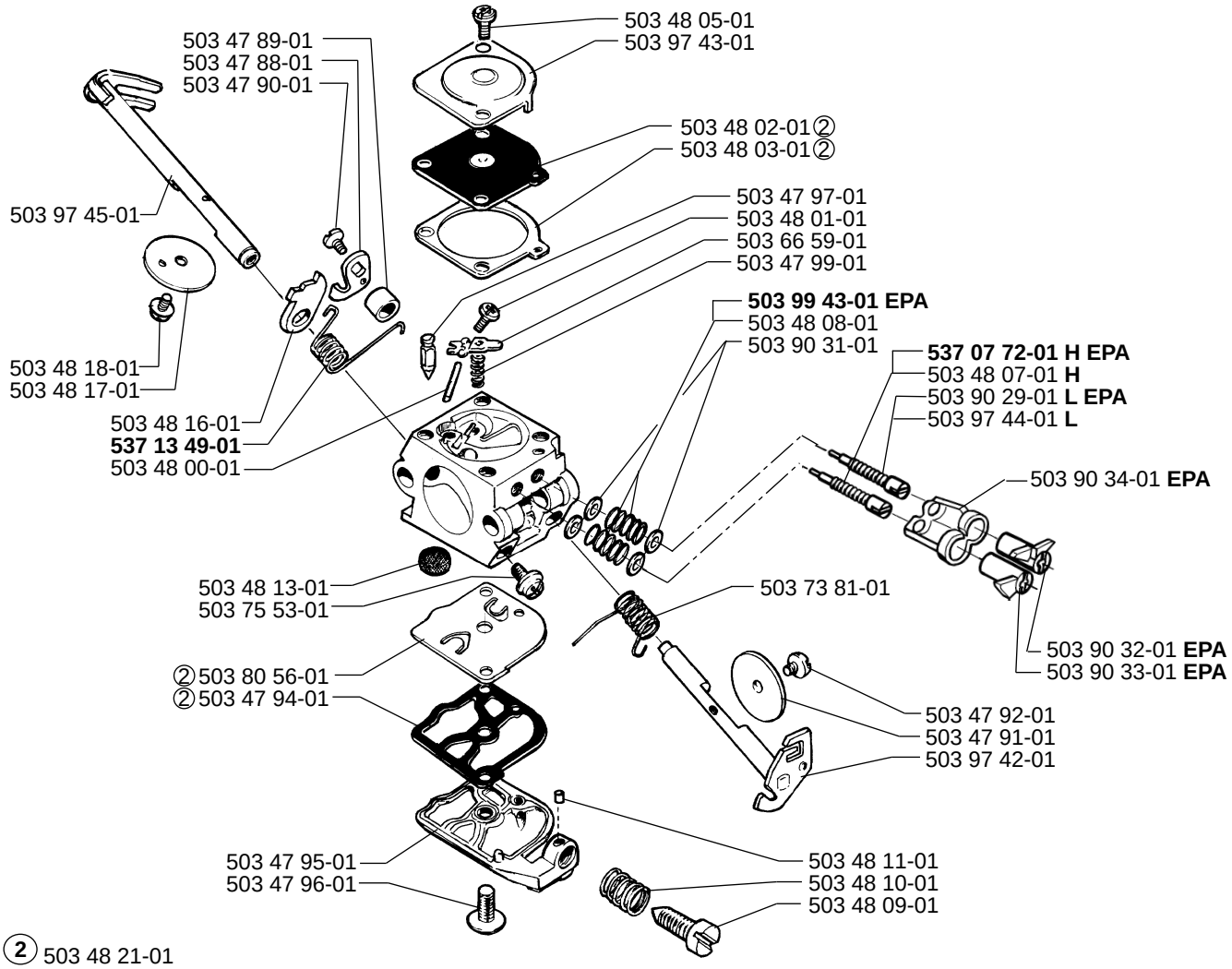

② 503 48 21-01
Set of gaskets
Dichtungssatz
Jeu de joints
Juego de Juntas
Packningssats

N

Tillbehör
Accessories
Zubehöre
Accessoires
Accesorios

