Husqvarna

55 (1991-10)

Rozkres je dokumentace výrobce (© příslušný výrobce) a slouží k identifikaci dílů. Pro výběr dílu se vždy řiďte katalogovým číslem.

A

* compl 503 49 74-01
* compl 501 87 84-03

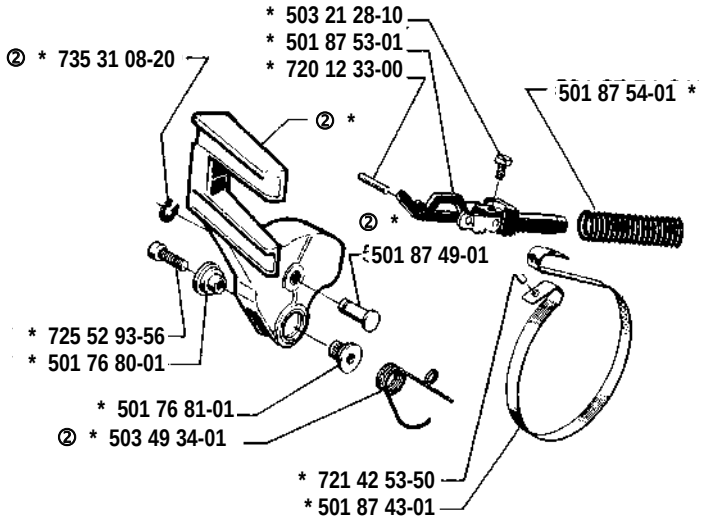

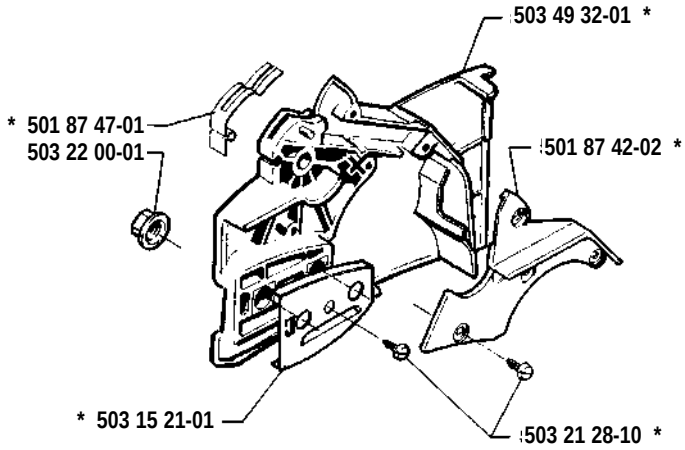

B

* compl 503 60 90-01 (51)
* compl 503 60 90-02 (55)
* compl 503 60 90-03 (51, USA)
* compl 503 60 90-04 (55, USA)

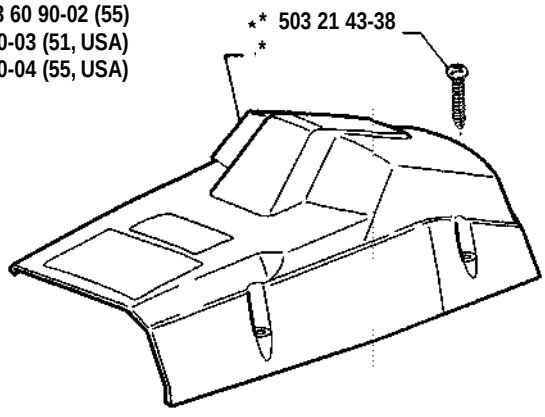

C

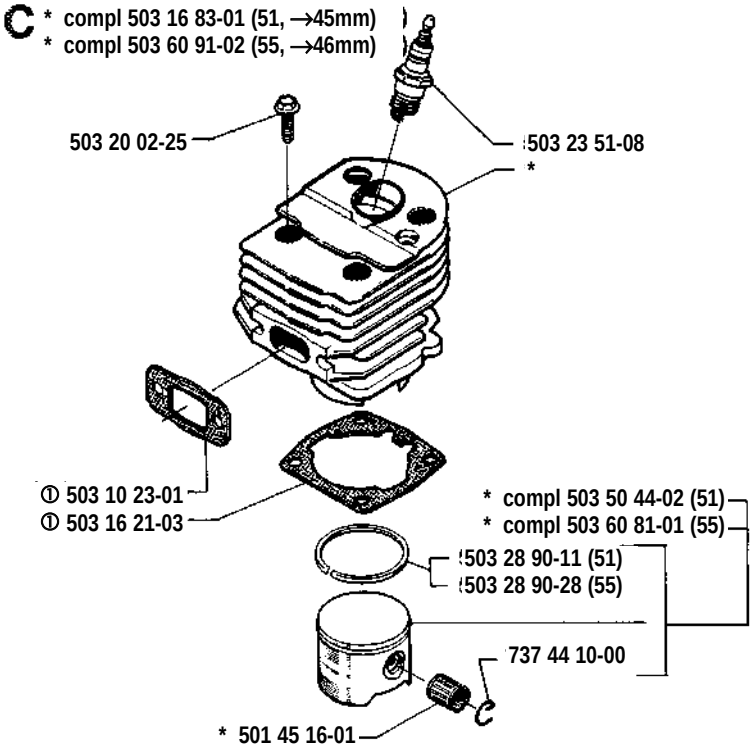
* compl 503 16 83-01 (51, →45mm)
* compl 503 60 91-02 (55, →46mm)
503 20 02-25
503 23 51-08
*
① 503 10 23-01
① 503 16 21-03
* compl 503 50 44-02 (51)
* compl 503 60 81-01 (55)
503 28 90-11 (51)
503 28 90-28 (55)
737 44 10-00
* 501 45 16-01

D

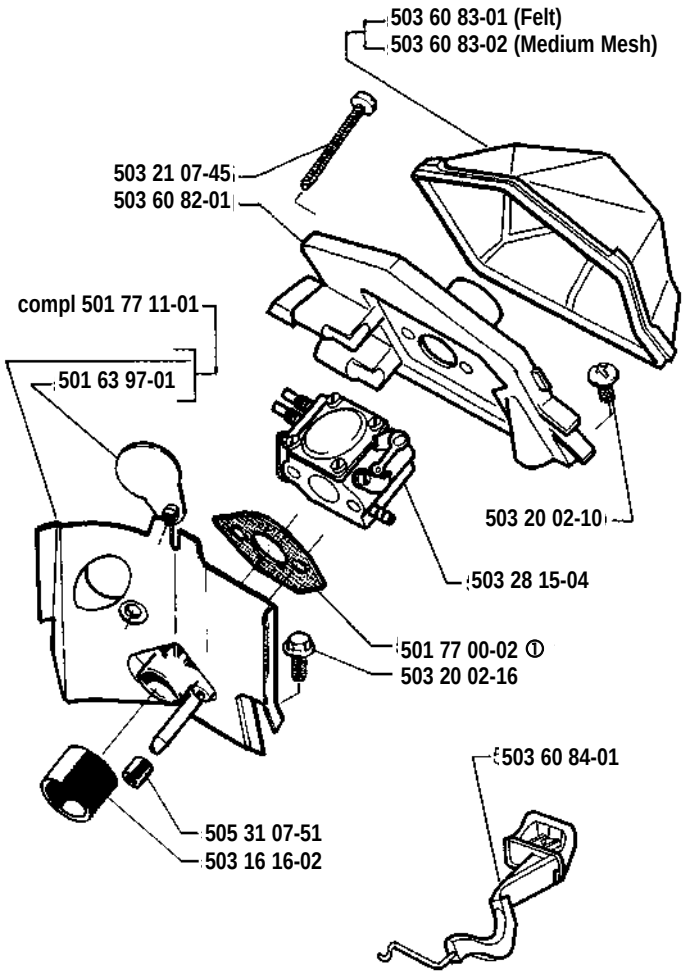
503 60 83-01 (Felt)
503 60 83-02 (Medium Mesh)
503 21 07-45
503 60 82-01
compl 501 77 11-01
501 63 97-01
503 20 02-10
503 28 15-04
501 77 00-02 ①
503 20 02-16
503 60 84-01
505 31 07-51
503 16 16-02

E * compl 501 76 13-10

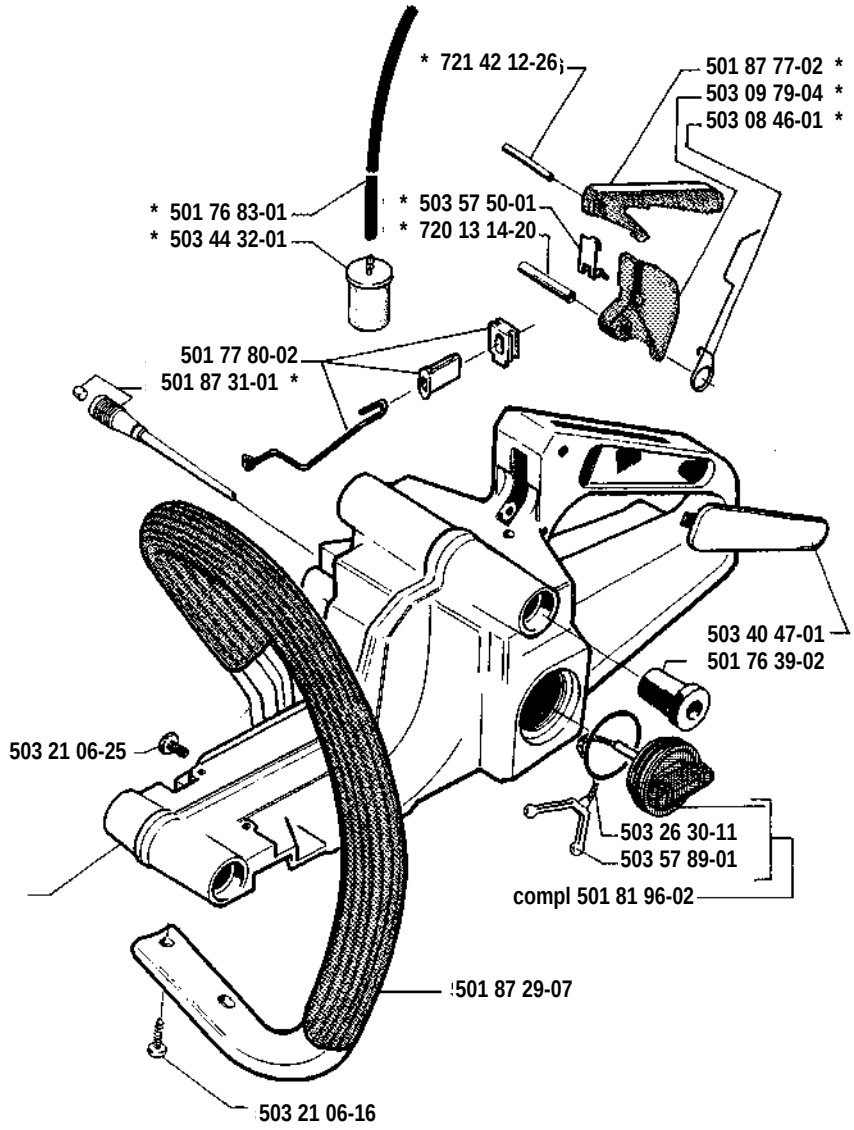

F * compl 501 76 66-02
** compl 501 79 84-01 (USA)

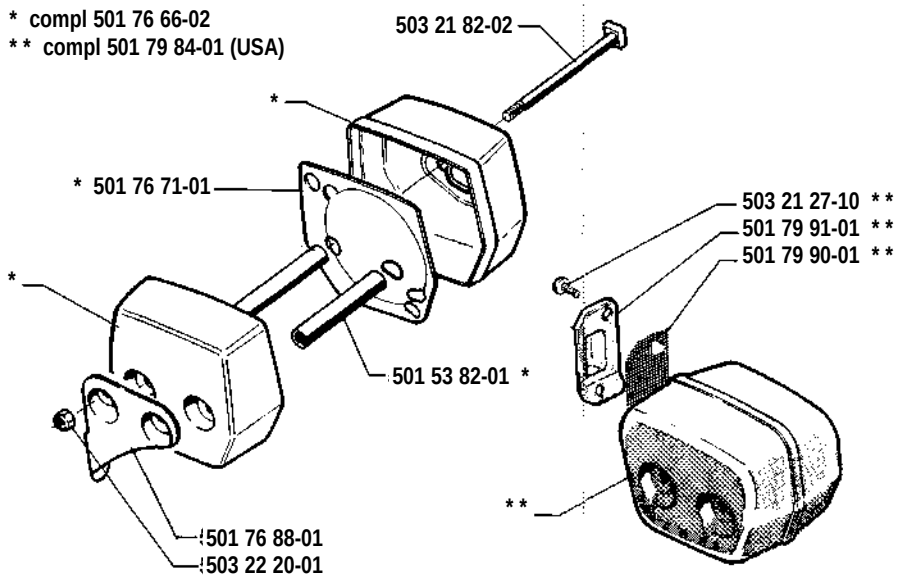

G

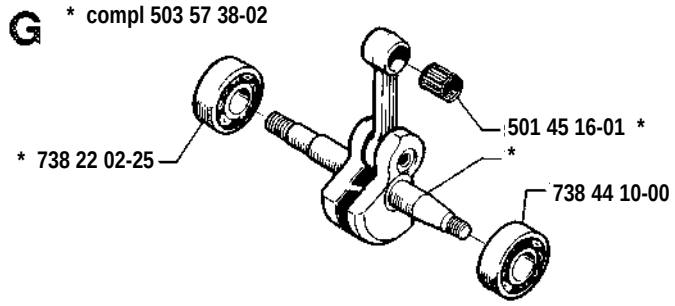
* compl 503 57 38-02
501 45 16-01 *
*
* 738 22 02-25
738 44 10-00

H

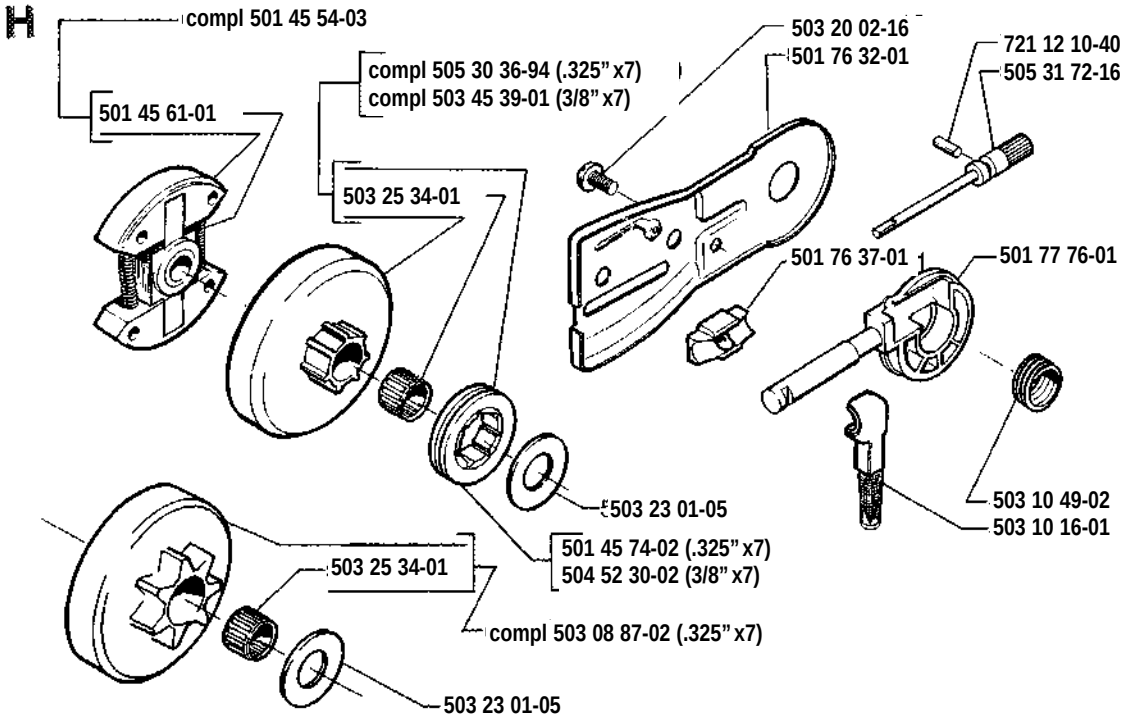
compl 501 45 54-03
501 45 61-01
compl 505 30 36-94 (.325" x7)
compl 503 45 39-01 (3/8" x7)
503 25 34-01
503 20 02-16
501 76 32-01
721 12 10-40
505 31 72-16
501 76 37-01
501 77 76-01
503 23 01-05
503 10 49-02
503 10 16-01
501 45 74-02 (.325" x7)
504 52 30-02 (3/8" x7)
503 25 34-01
compl 503 08 87-02 (.325" x7)
503 23 01-05

K

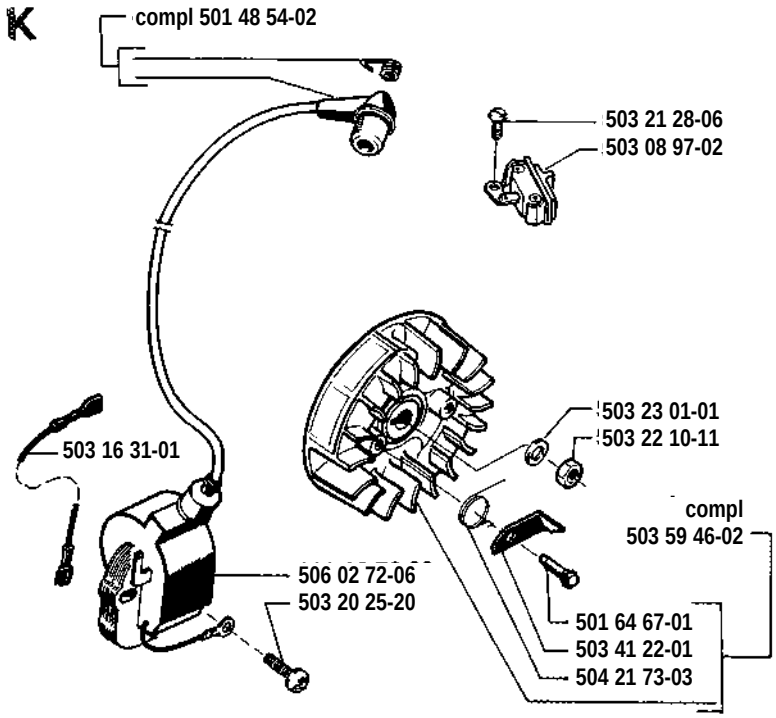
compl 501 48 54-02
503 21 28-06
503 08 97-02
503 23 01-01
503 22 10-11
503 16 31-01
compl
503 59 46-02
506 02 72-06
503 20 25-20
501 64 67-01
503 41 22-01
504 21 73-03

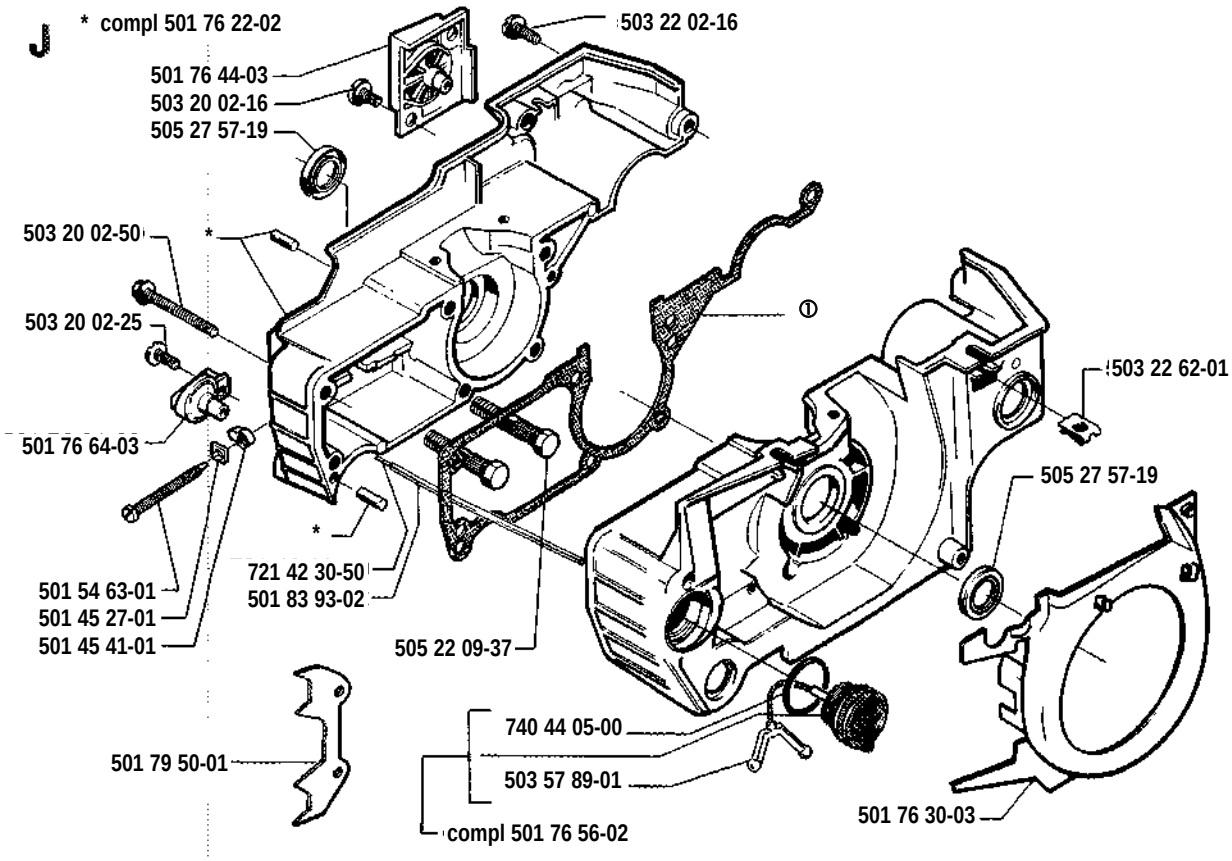
J
* compl 501 76 22-02
503 22 02-16
501 76 44-03
503 20 02-16
505 27 57-19
503 20 02-50
*
①
503 20 02-25
503 22 62-01
501 76 64-03
505 27 57-19
*
721 42 30-50
501 83 93-02
501 54 63-01
501 45 27-01
501 45 41-01
505 22 09-37
740 44 05-00
501 79 50-01
503 57 89-01
compl 501 76 56-02
501 76 30-03

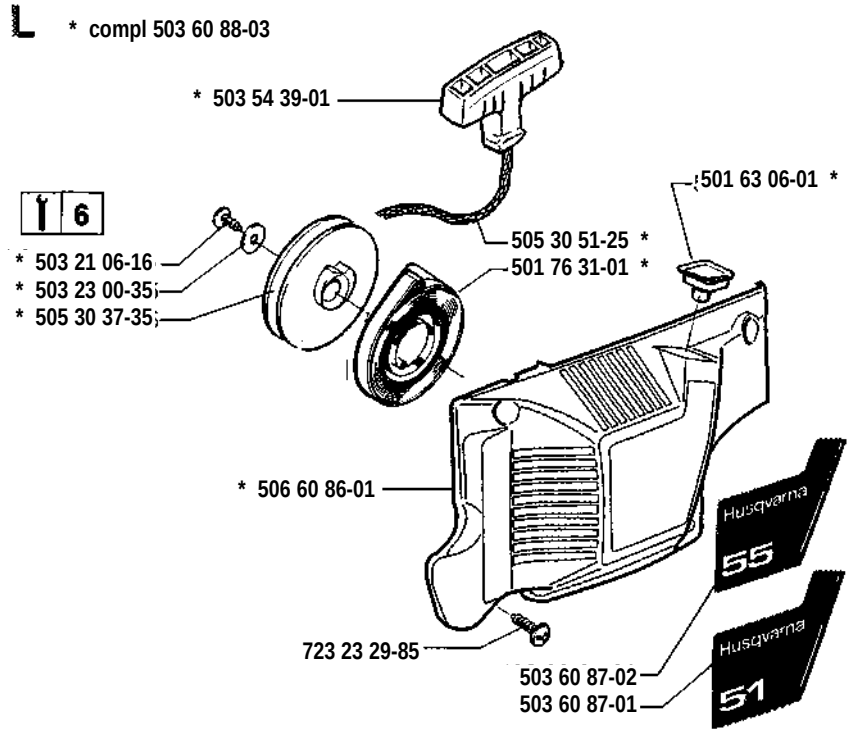
L
* compl 503 60 88-03
* 503 54 39-01
501 63 06-01 *
6
505 30 51-25 *
501 76 31-01 *
* 503 21 06-16
* 503 23 00-35
* 505 30 37-35
* 506 60 86-01
Husqvarna
55
Husqvarna
51
723 23 29-85
503 60 87-02
503 60 87-01

Walbro WT 170

M * compl 503 28 15-04

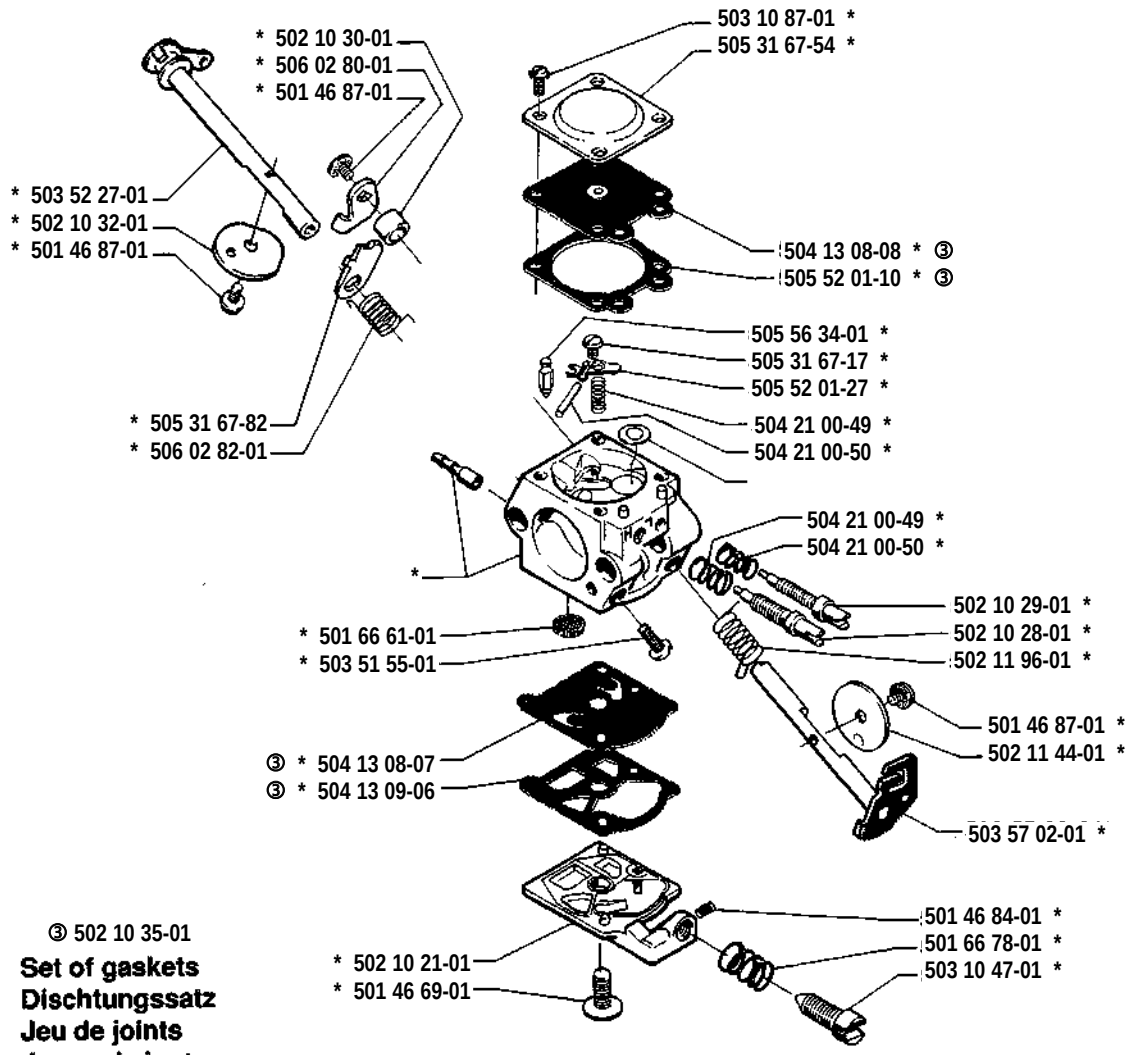

③ 502 10 35-01
Set of gaskets
Dischtungssatz
Jeu de joints
Juego de juntas
Packningssats

N

Accessories
Accessoires
Zubehöre
Tillbehör

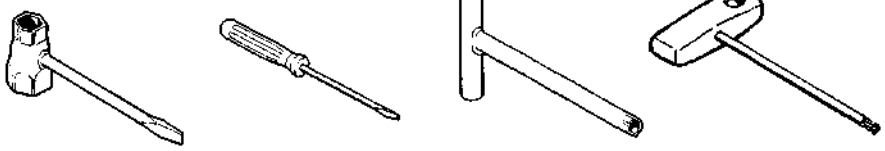

501 69 17-01 | 501 22 65-01 | 505 38 13-07 | 502 71 27-01

O * compl 501 77 21-02

Winter equipment
Winterausrüstung
Equipment d'hiver
Vintersats

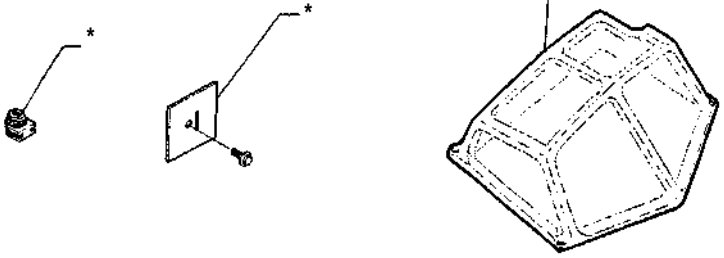

P

* compl 503 15 17-03 (USA)
* compl 503 15 17-04

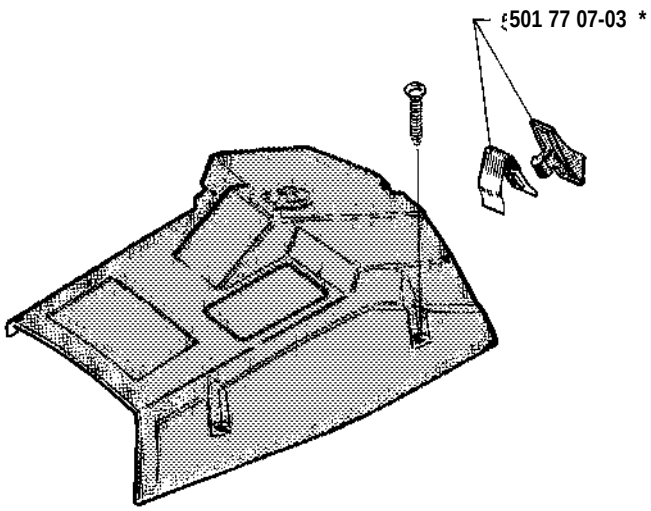

Q

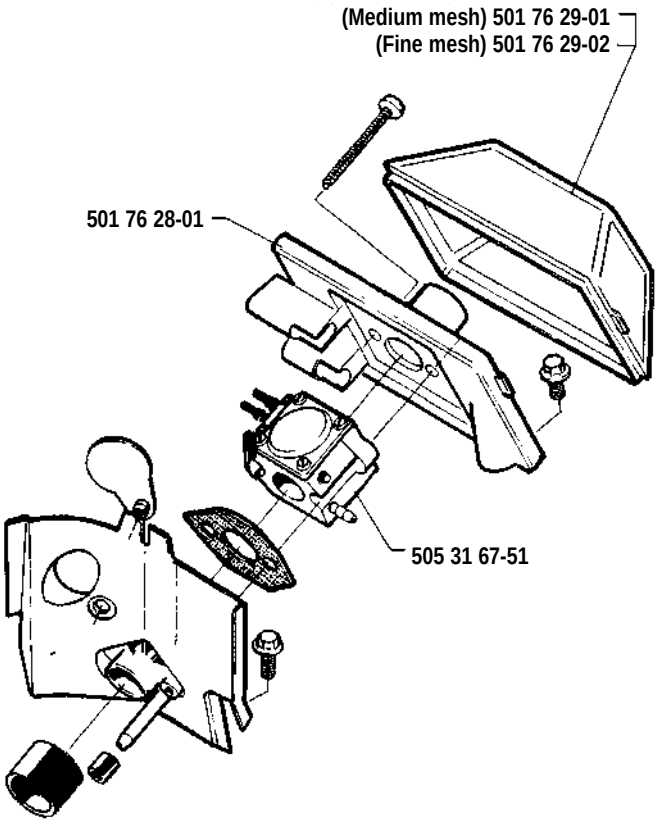

R

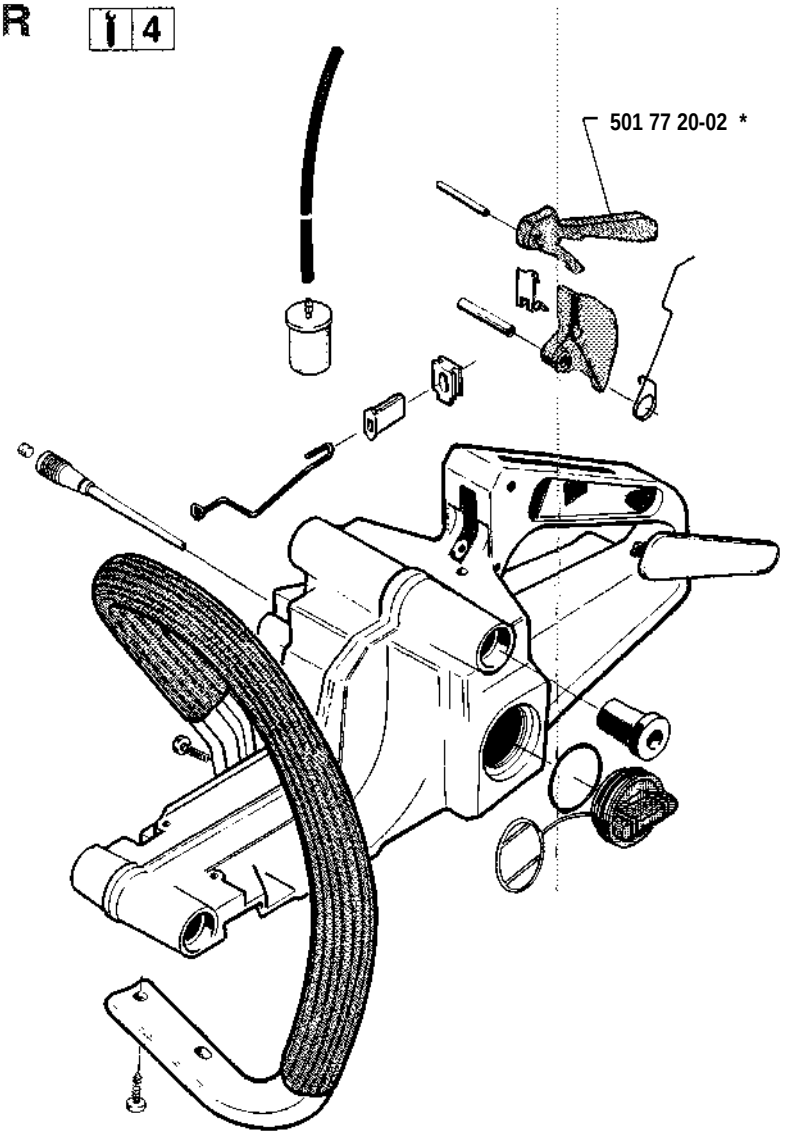

S

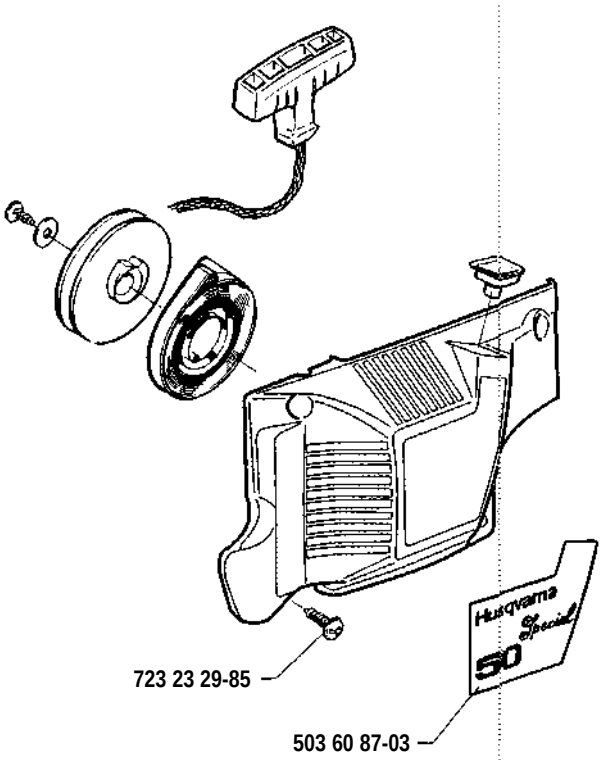

Walbro WA 82

T * compl 505 31 67-51

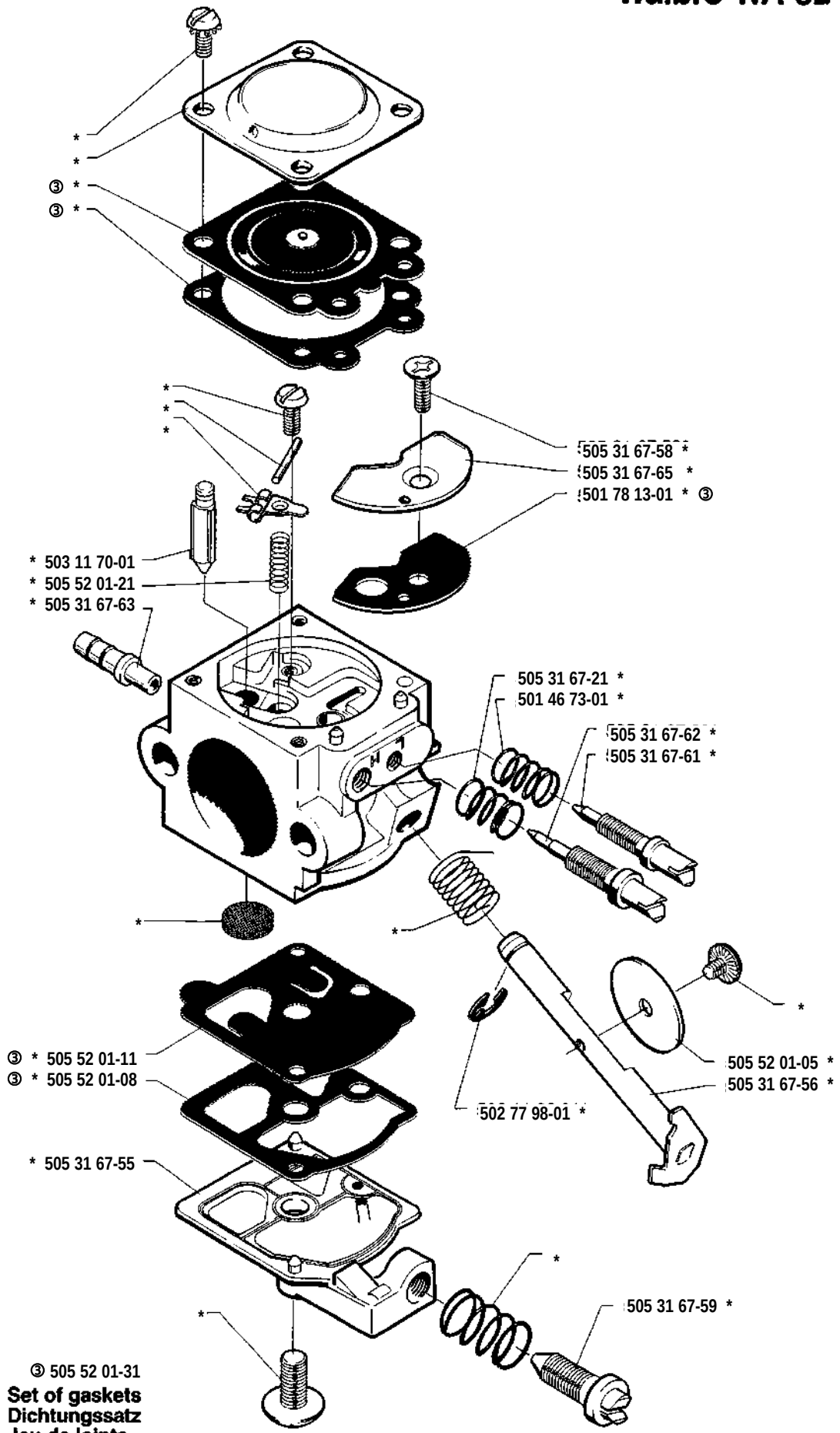

③ 505 52 01-31

Set of gaskets
Dichtungssatz
Jeu de joints
Juego de juntas
Packningssats