# Husqvarna

## 55 (1990-01)

Rozkres je dokumentace výrobce (© příslušný výrobce) a slouží k identifikaci dílů. Pro výběr dílu se vždy řiďte katalogovým číslem.

**A** * compl 503 49 81-01
② compl 501 87 84-03

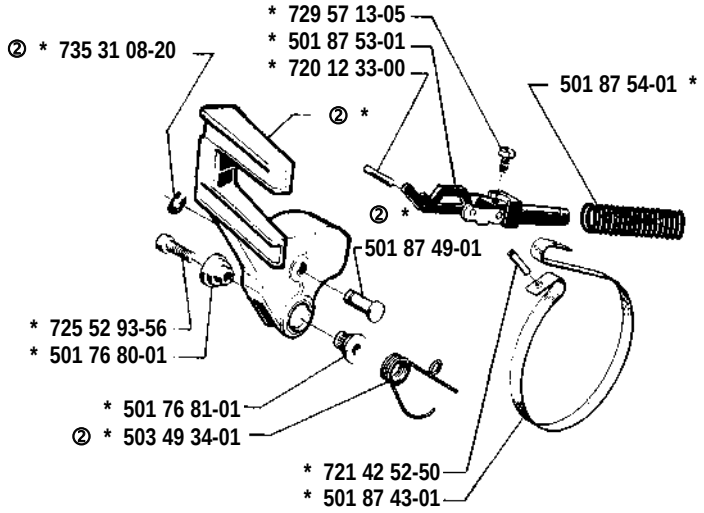


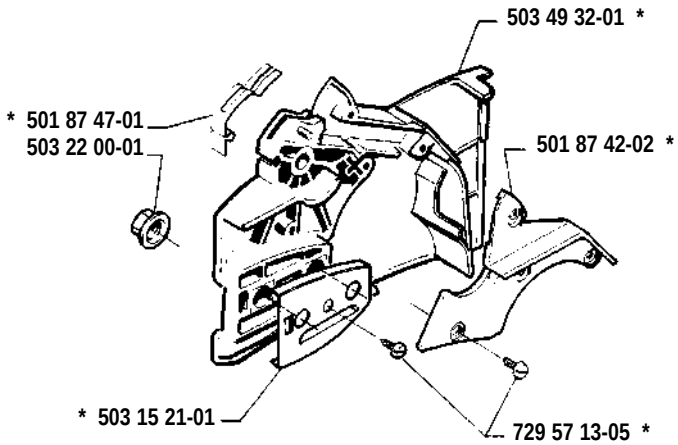


**B** * compl 503 60 90-01 (51)
* compl 503 60 90-02 (55)
* compl 503 60 90-03 (51, USA)
* compl 503 60 90-04 (55, USA)

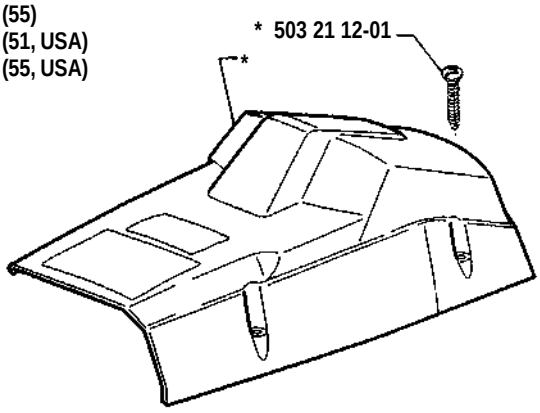

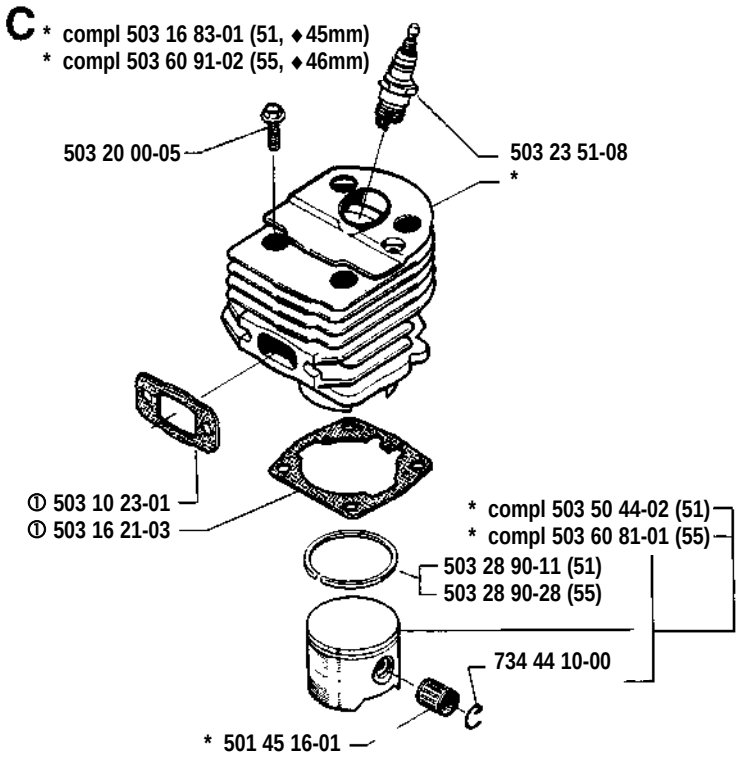
C
* compl 503 16 83-01 (51, ♦45mm)
* compl 503 60 91-02 (55, ♦46mm)
503 20 00-05
503 23 51-08
*
① 503 10 23-01
① 503 16 21-03
* compl 503 50 44-02 (51)
* compl 503 60 81-01 (55)
503 28 90-11 (51)
503 28 90-28 (55)
734 44 10-00
* 501 45 16-01

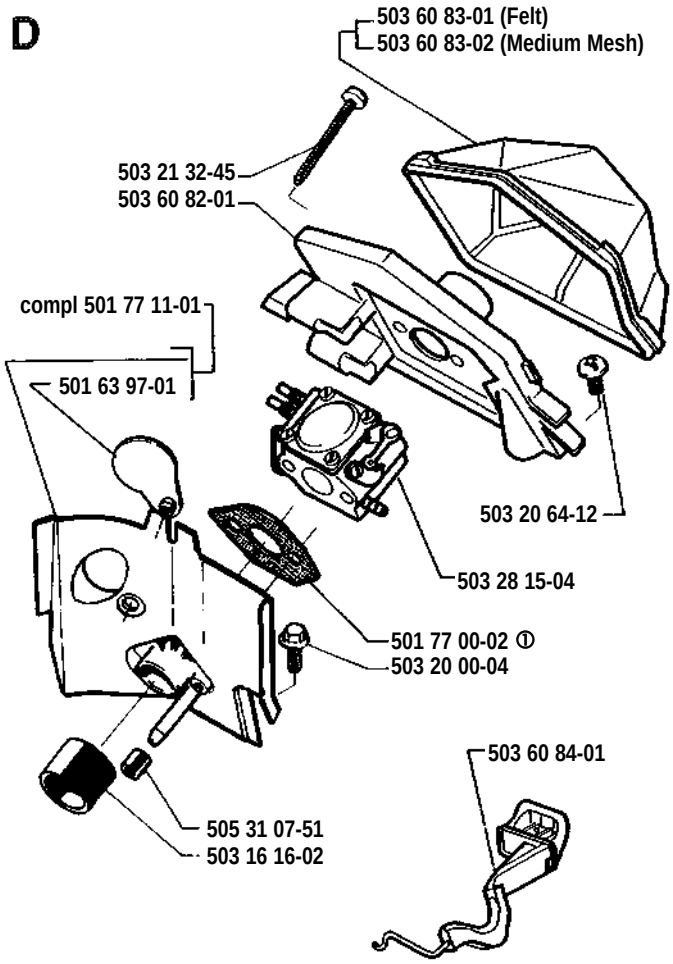
D
503 60 83-01 (Felt)
503 60 83-02 (Medium Mesh)
503 21 32-45
503 60 82-01
compl 501 77 11-01
501 63 97-01
503 20 64-12
503 28 15-04
501 77 00-02 ①
503 20 00-04
503 60 84-01
505 31 07-51
503 16 16-02

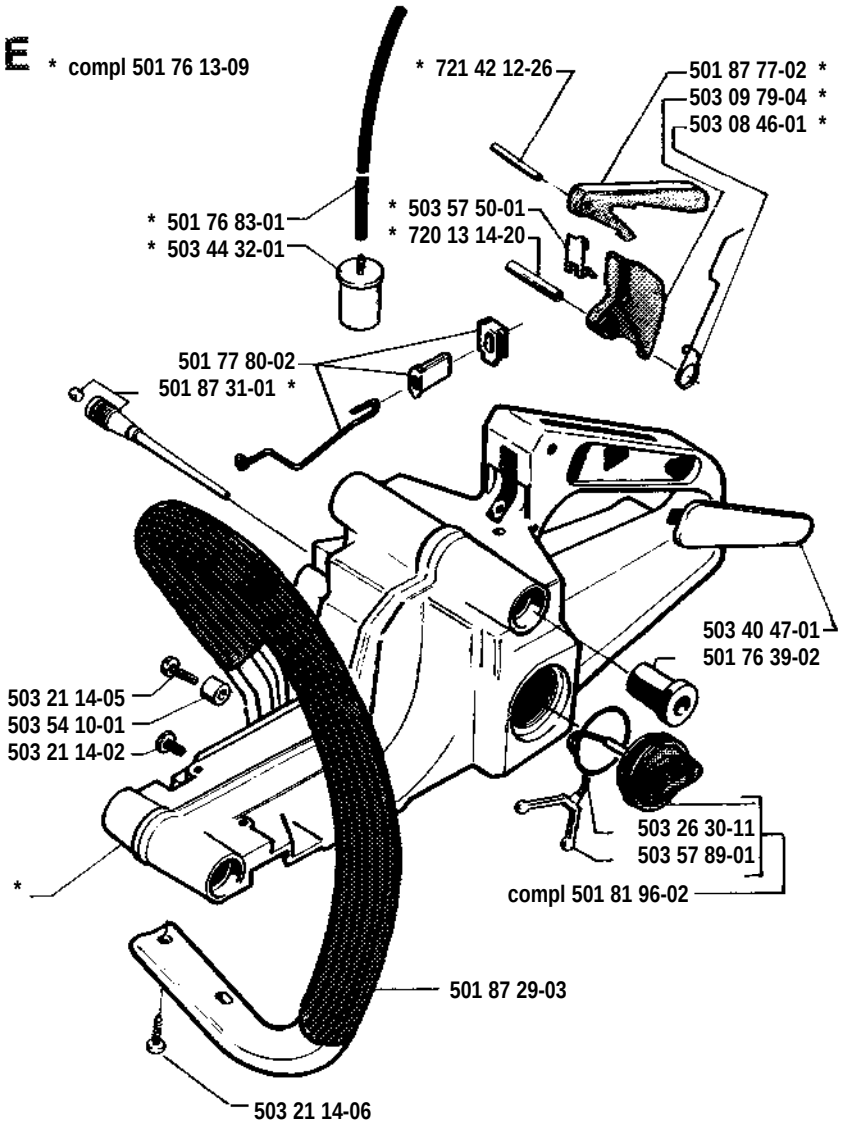
E
* compl 501 76 13-09
* 721 42 12-26
501 87 77-02 *
503 09 79-04 *
503 08 46-01 *
* 501 76 83-01
* 503 44 32-01
* 503 57 50-01
* 720 13 14-20
501 77 80-02
501 87 31-01 *
503 40 47-01
501 76 39-02
503 21 14-05
503 54 10-01
503 21 14-02
*
503 26 30-11
503 57 89-01
compl 501 81 96-02
501 87 29-03
503 21 14-06

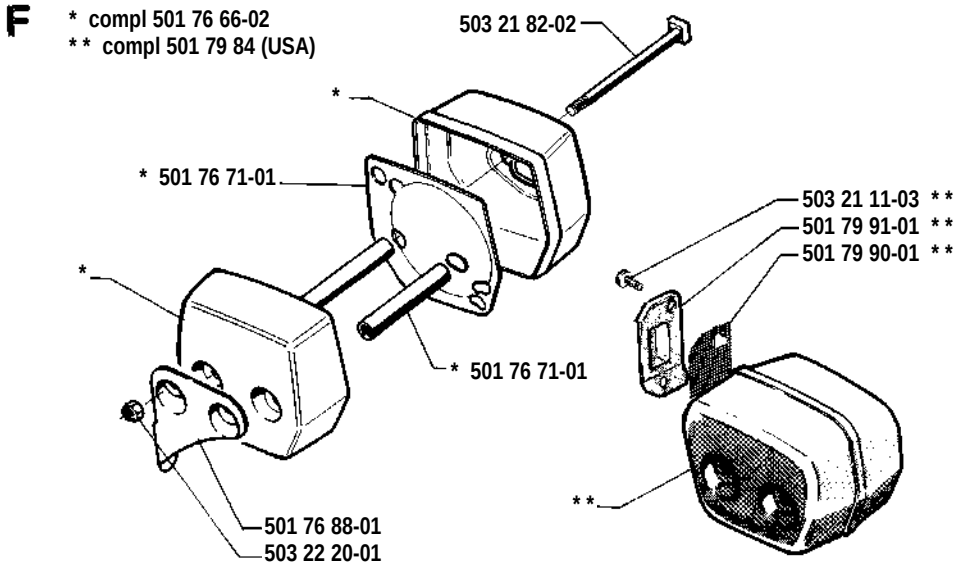
F
* compl 501 76 66-02
** compl 501 79 84 (USA)
503 21 82-02
*
* 501 76 71-01
503 21 11-03 **
501 79 91-01 **
501 79 90-01 **
*
* 501 76 71-01
**
501 76 88-01
503 22 20-01

**G** * compl 503 57 38-02

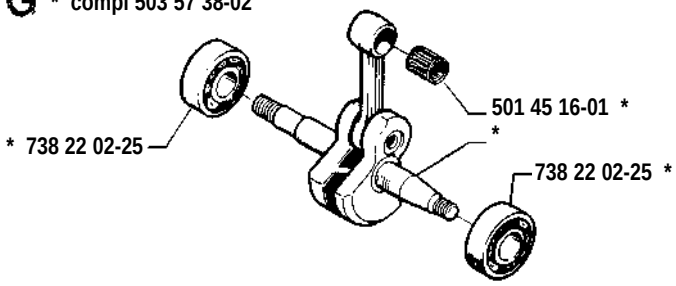


**H**

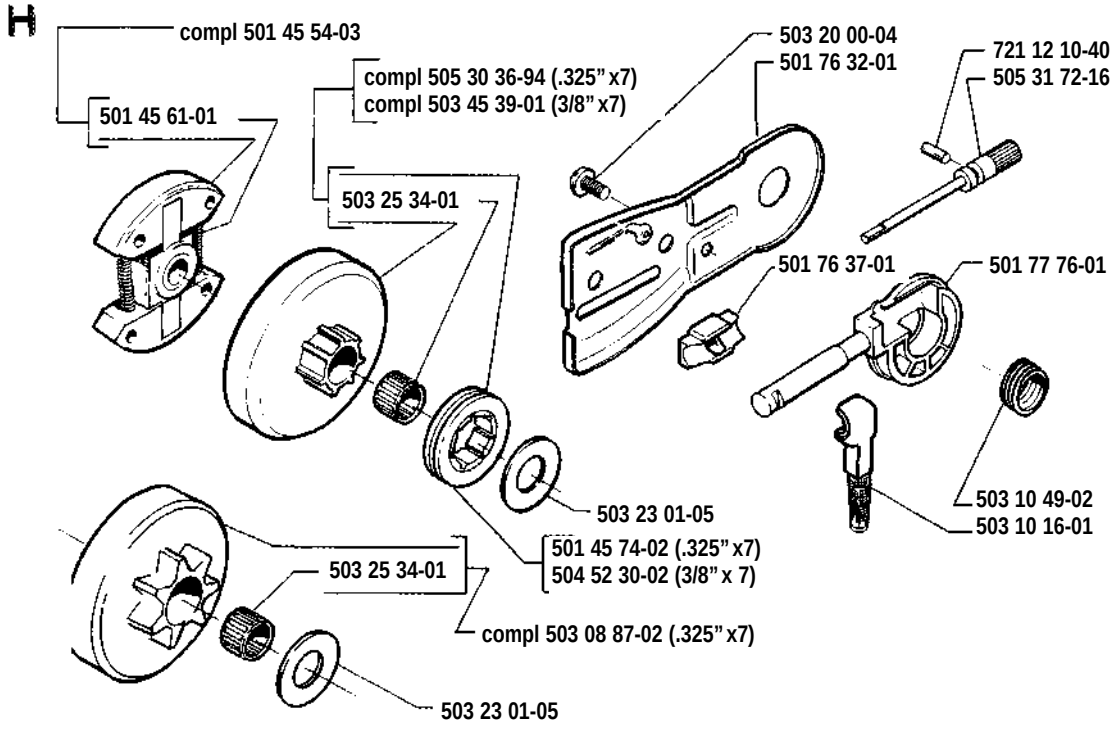


**J** * compl 501 76 22-02

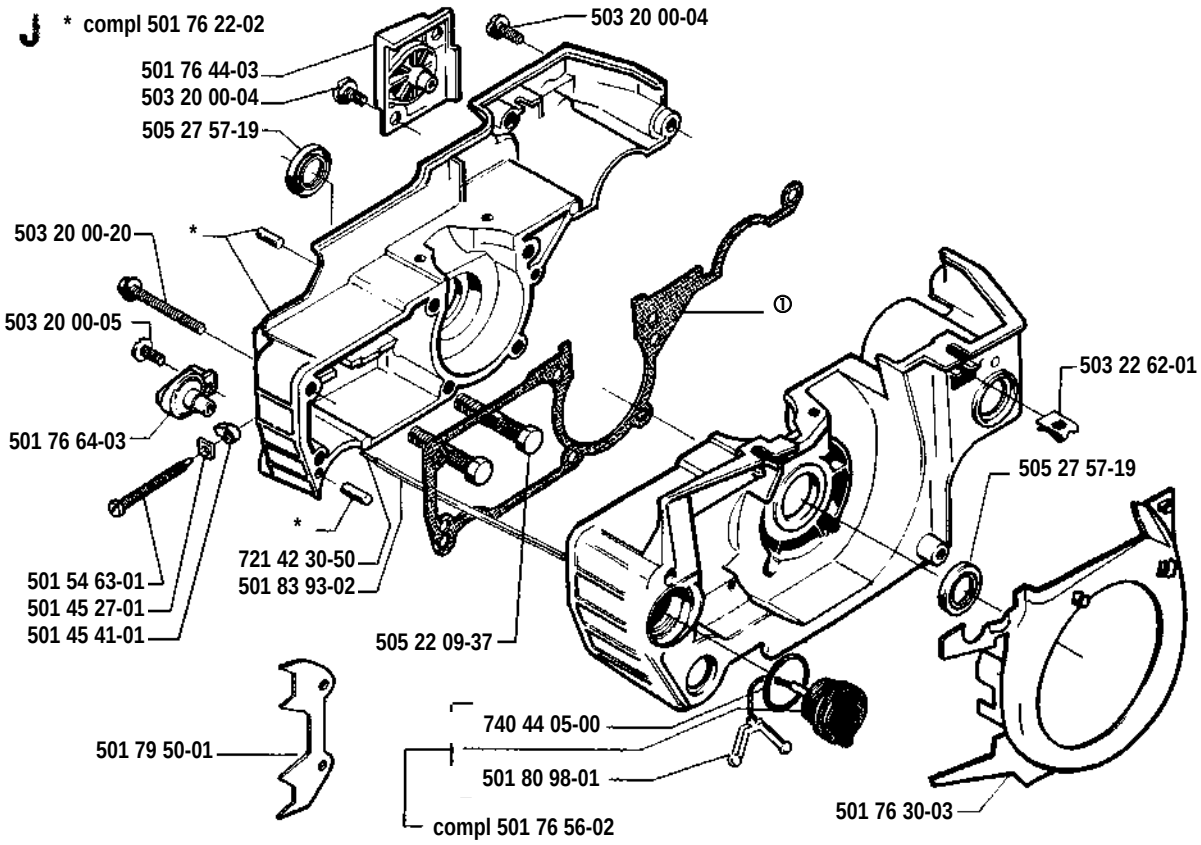

## K

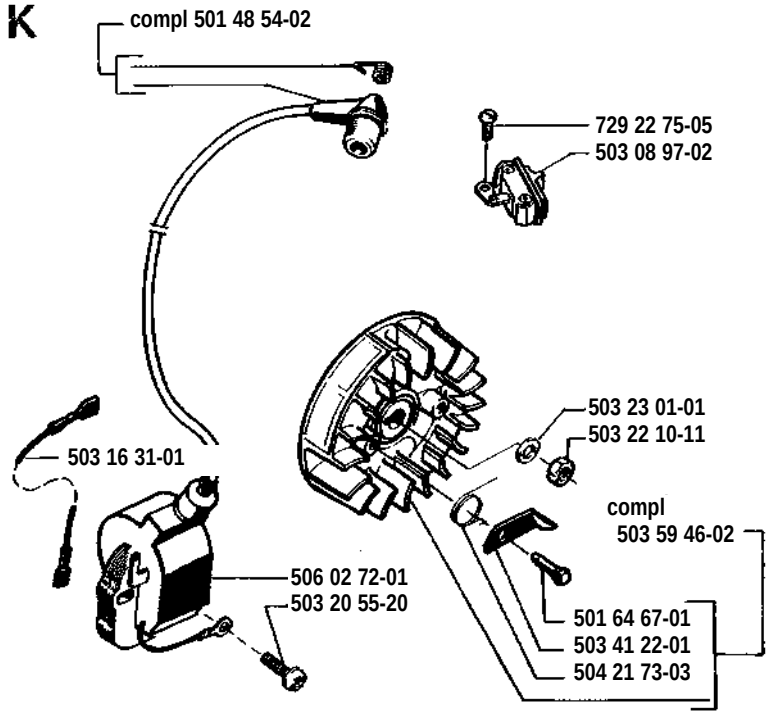


## L

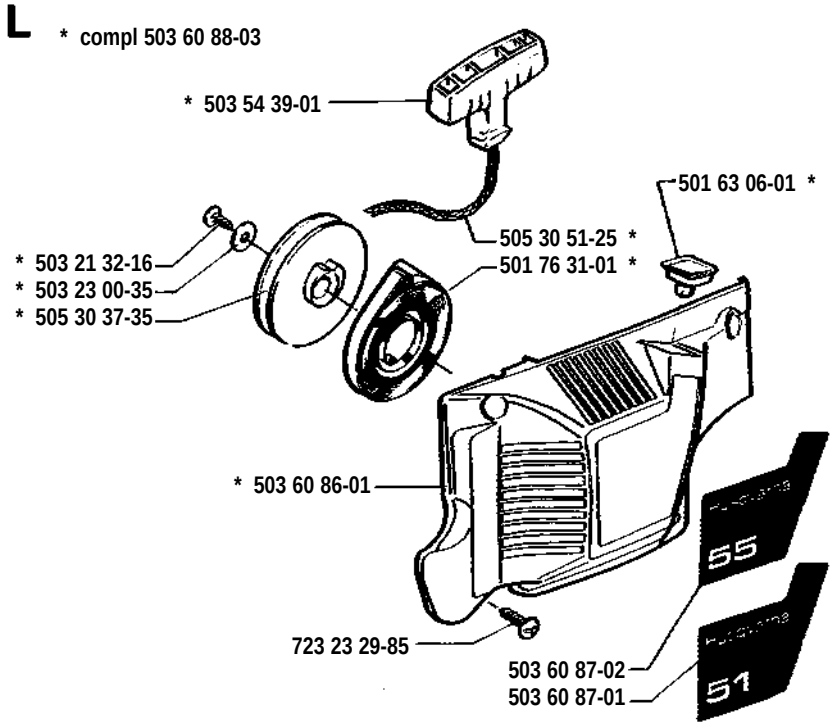


## N

**Accessories**
**Accessoires**
**Zubehöre**
**Tillbehör**

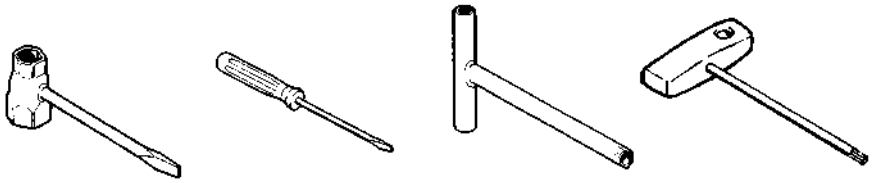

501 69 17-01 | 501 22 65-01 | 505 38 13-07 | 502 71 27-01

**M** * compl 503 28 15-04

# Walbro WT 170

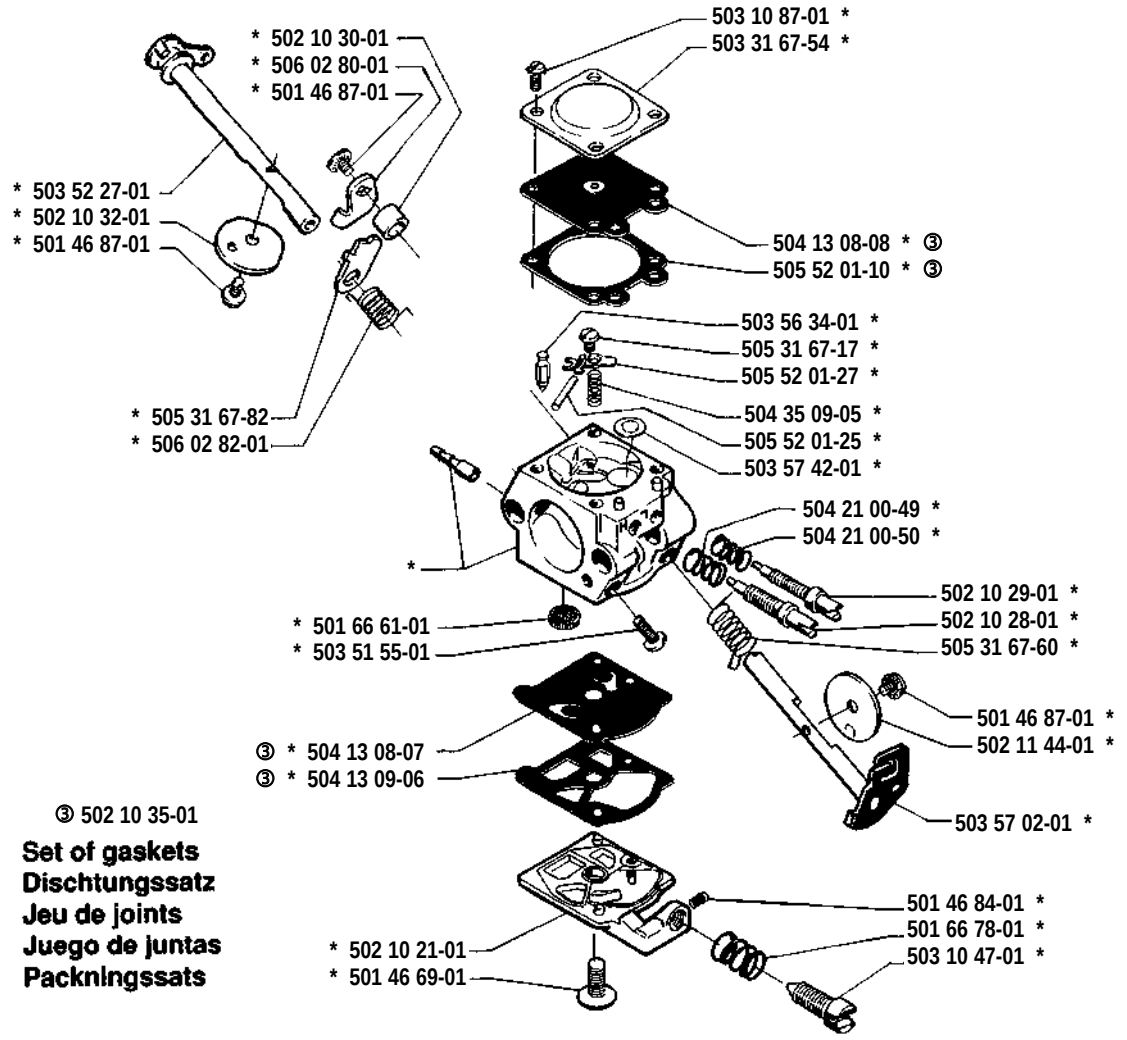


③ 502 10 35-01

**Set of gaskets**
**Dischtungssatz**
**Jeu de joints**
**Juego de juntas**
**Packningssats**

**O** * compl 501 77 21-02

**Winter equipment**
**Winterausrüstung**
**Equipment d'hiver**
**Vintersats**

