Husqvarna

450 (2011-09)

Rozkres je dokumentace výrobce (© příslušný výrobce) a slouží k identifikaci dílů. Pro výběr dílu se vždy řiďte katalogovým číslem.

P 450, 450e
ACCESSORIES

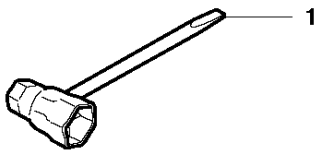

N 450, 450e
CARBURETOR

ZAMA C1M-EL37B

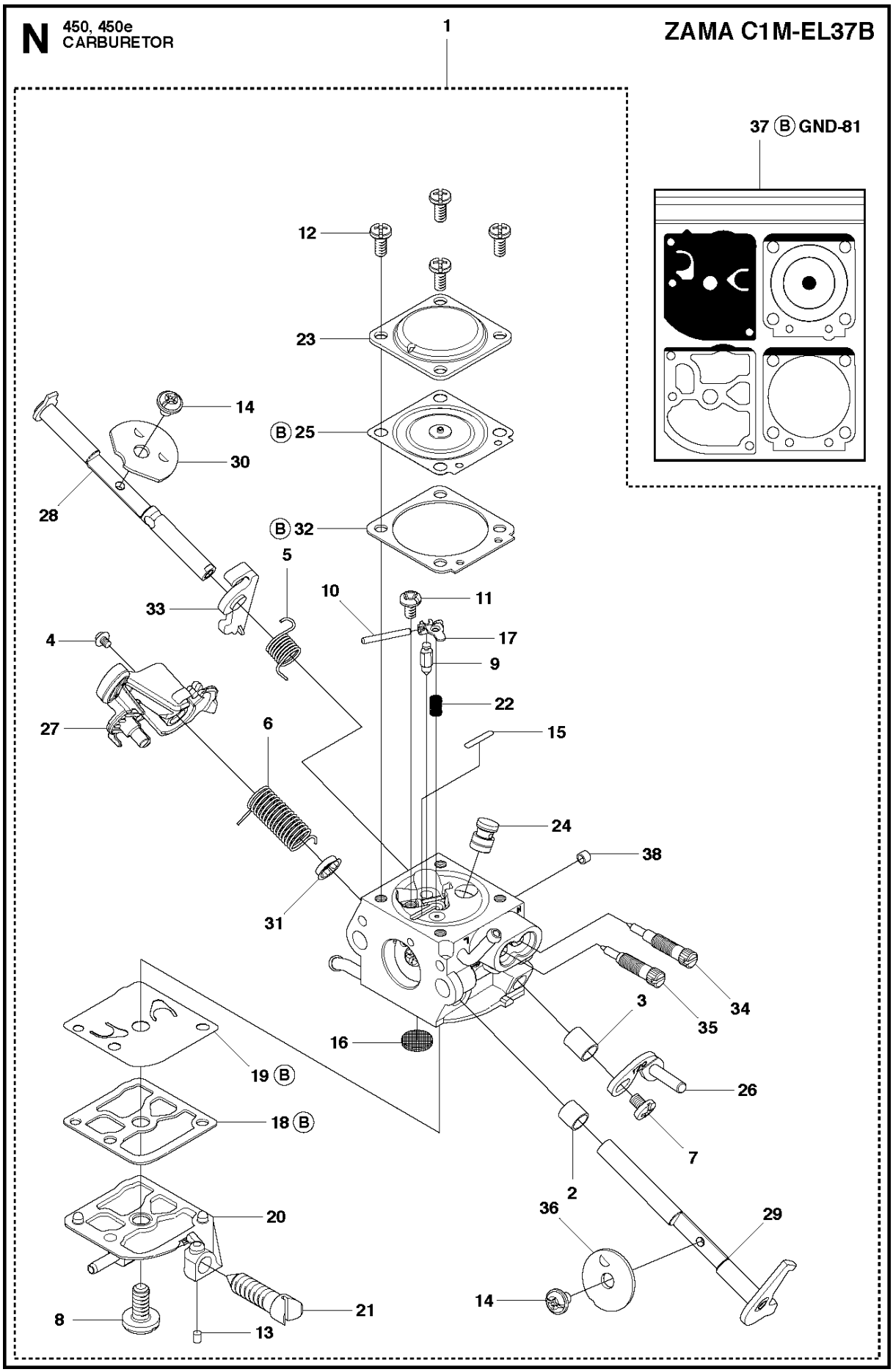

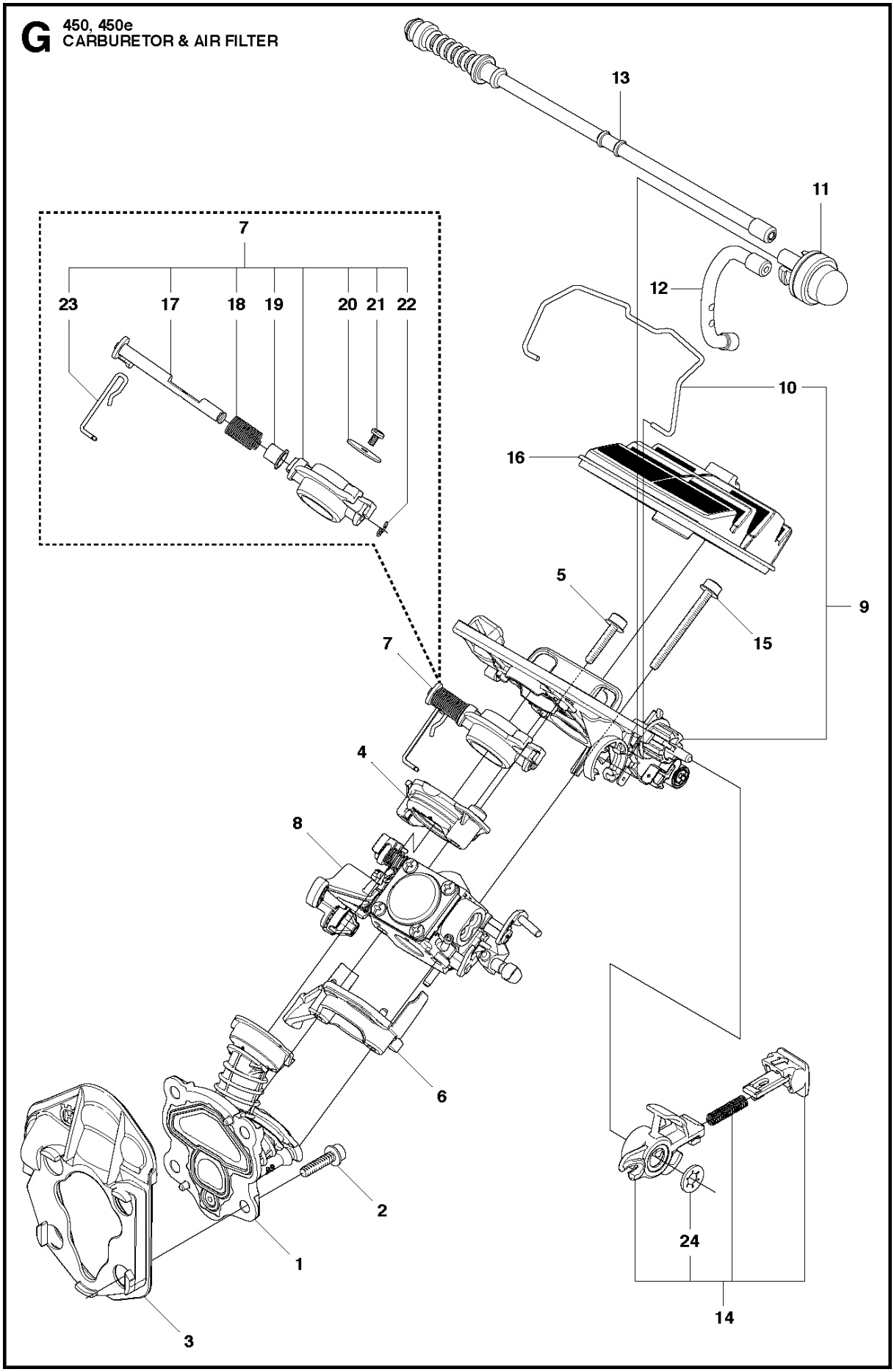
G
450, 450e
CARBURETOR & AIR FILTER
13
11
7
23
17
18
19
20
21
22
12
10
16
5
9
15
7
4
8
6
2
1
3
24
14

A2 450
CHAIN BRAKE & CLUTCH COVER

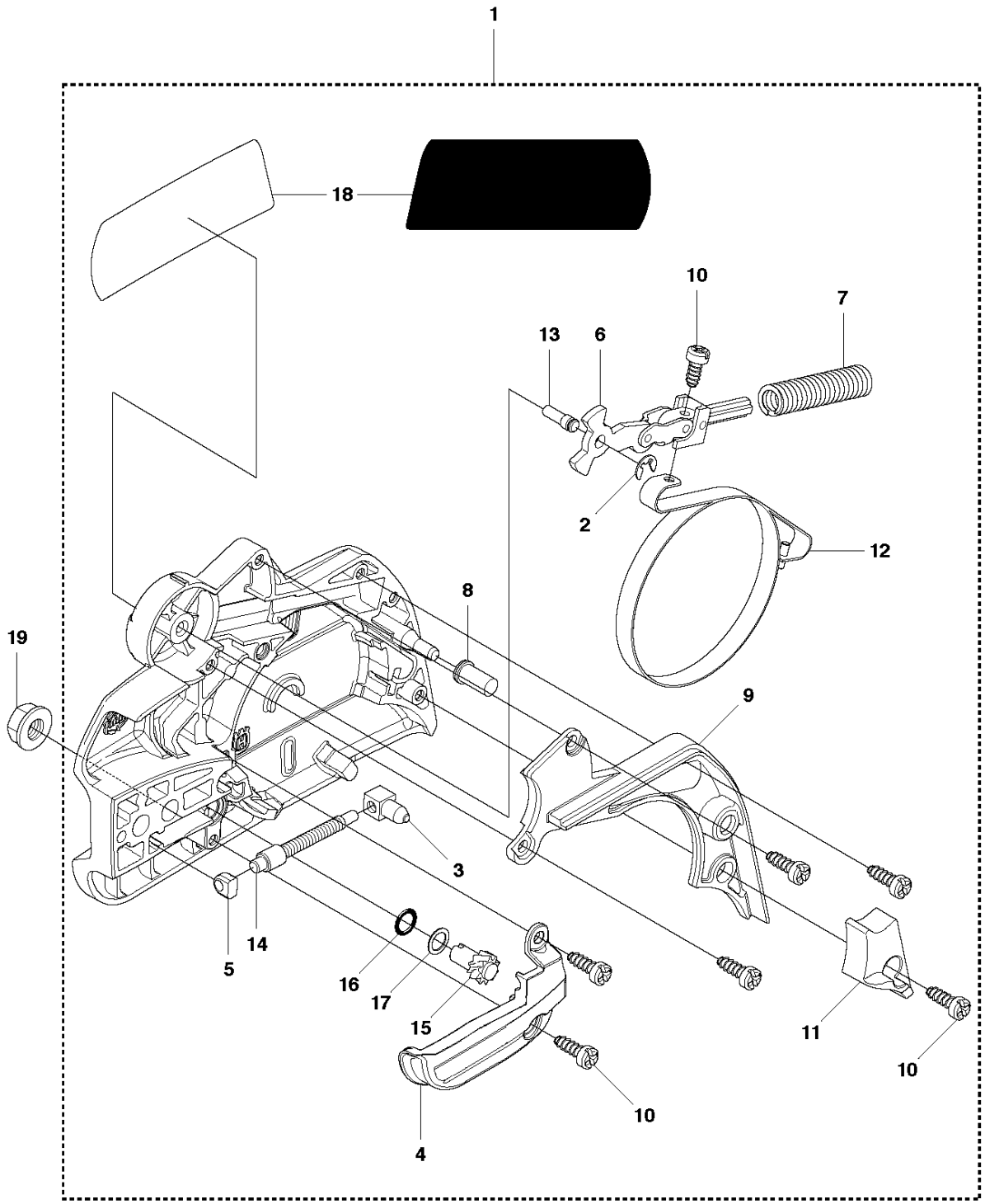

B 450, 450e
CLUTCH & OIL PUMP

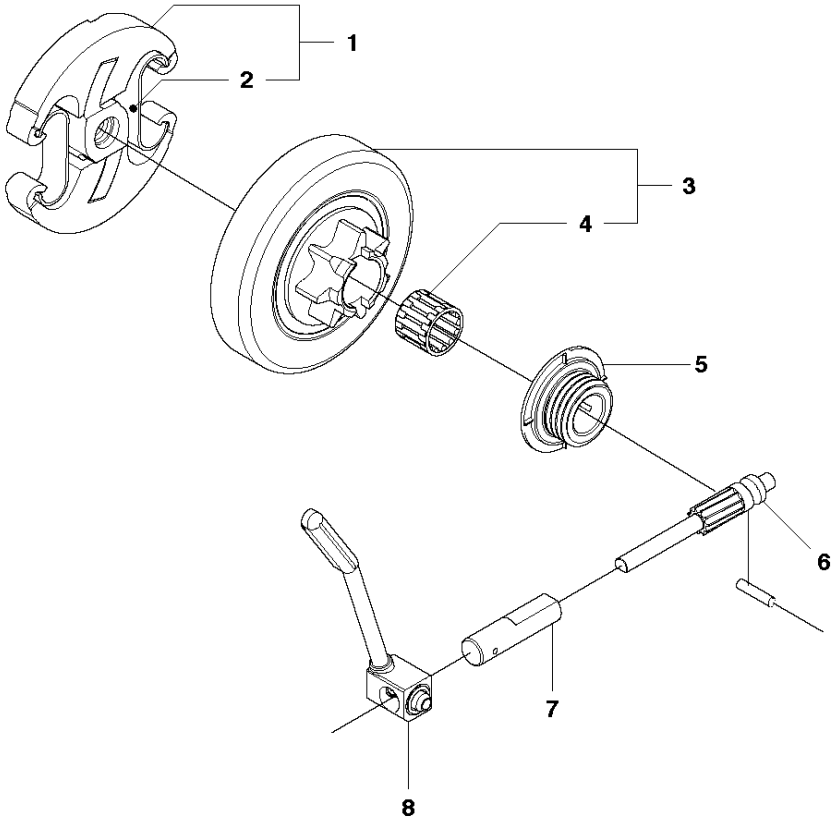

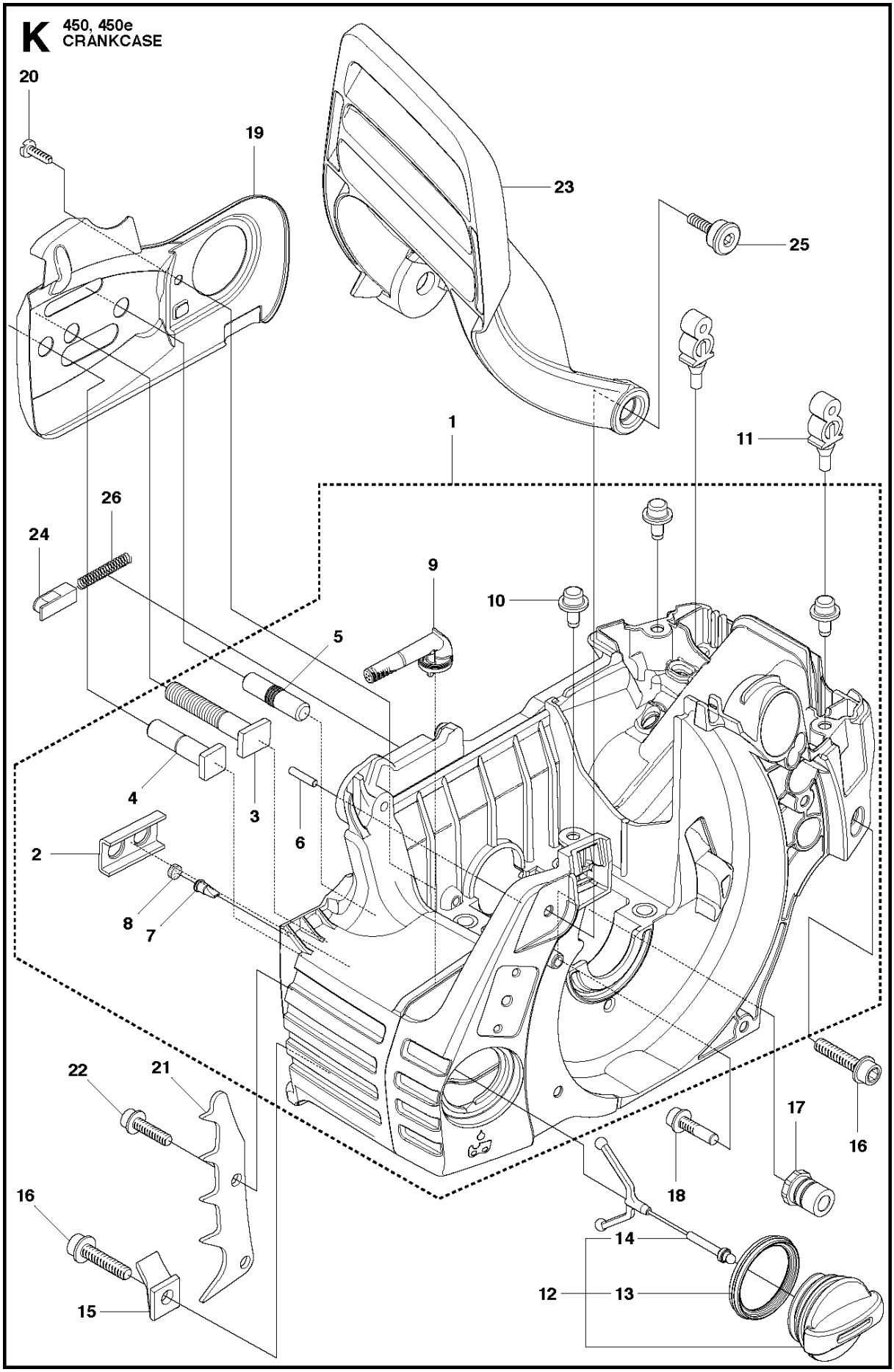
K
450, 450e
CRANKCASE
20
19
23
25
1
11
26
24
9
10
5
4
3
6
2
8
7
22
21
16
15
17
16
18
14
12
13

J 450, 450e
CRANKSHAFT

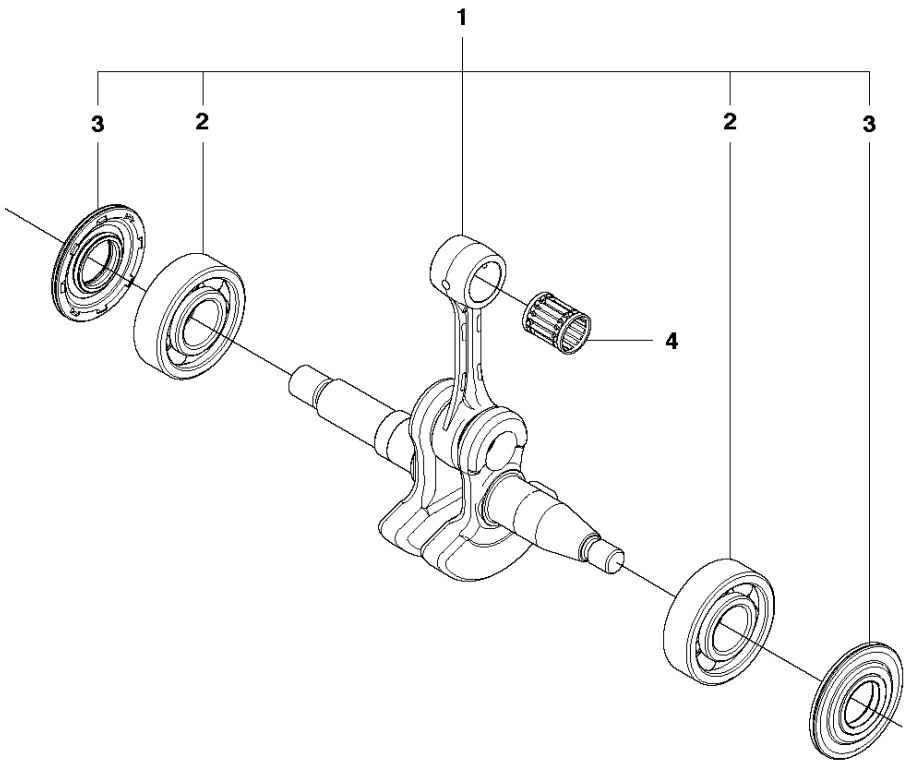

C 450, 450e
CYLINDER COVER

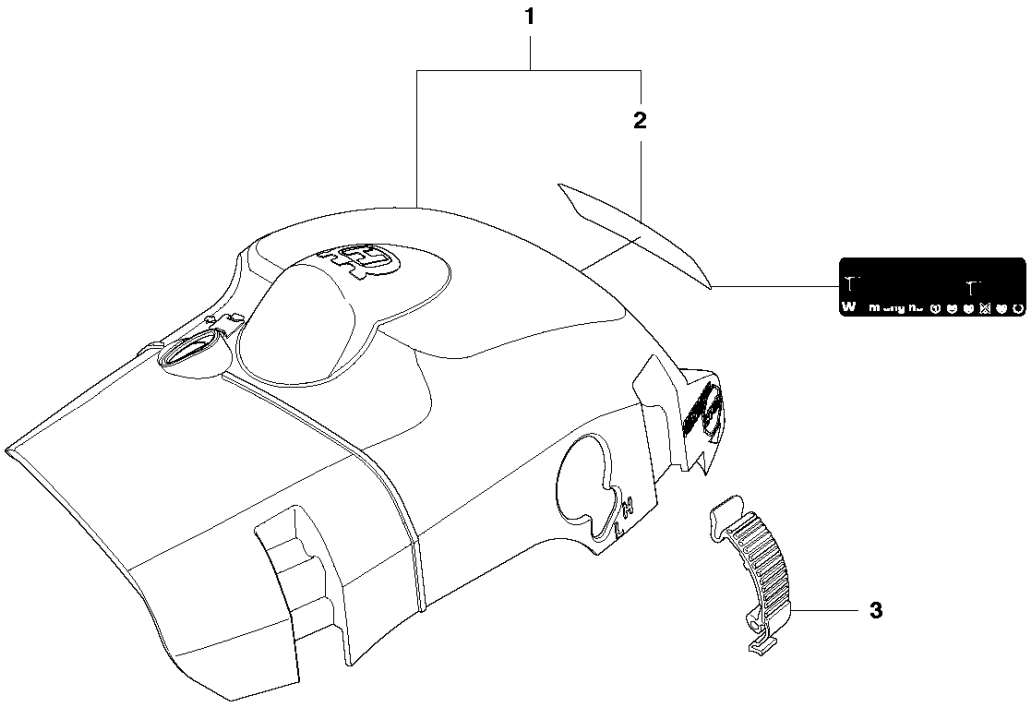

H 450, 450e
CYLINDER PISTON

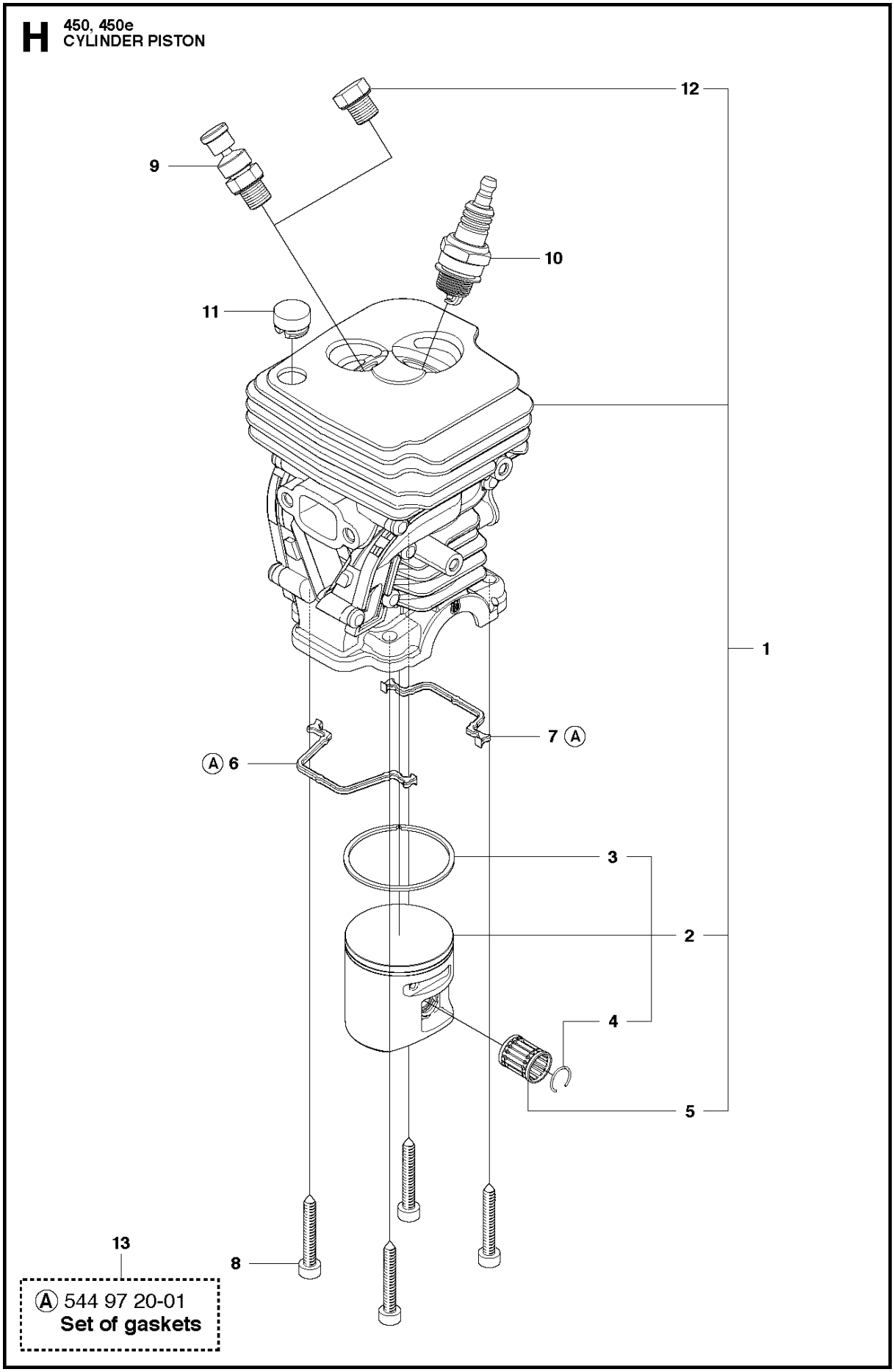

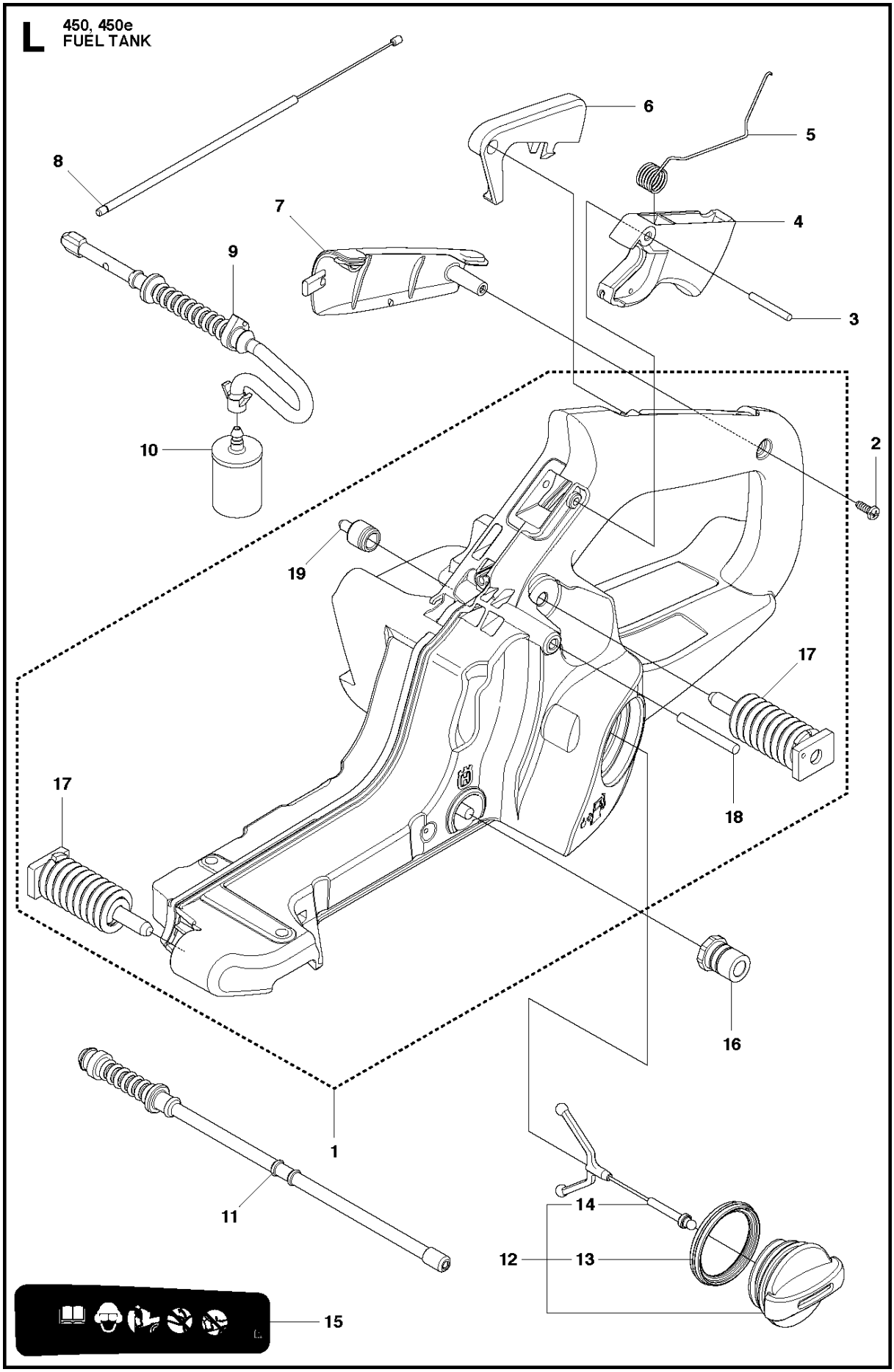
L
450, 450e
FUEL TANK
8
6
5
7
4
9
3
10
2
19
17
17
18
16
1
11
14
12
13
15

M 450, 450e
HANDLE

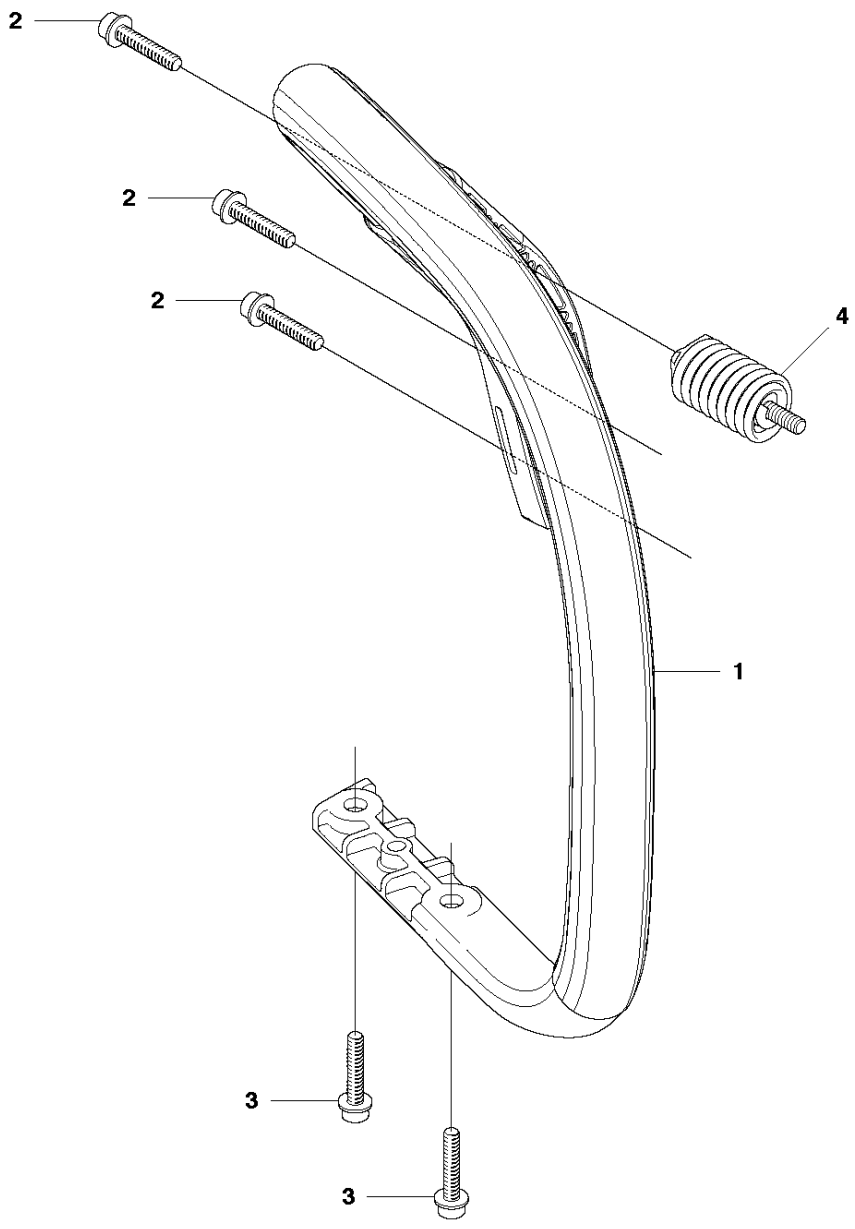

E **450, 450e**
IGNITION SYSTEM

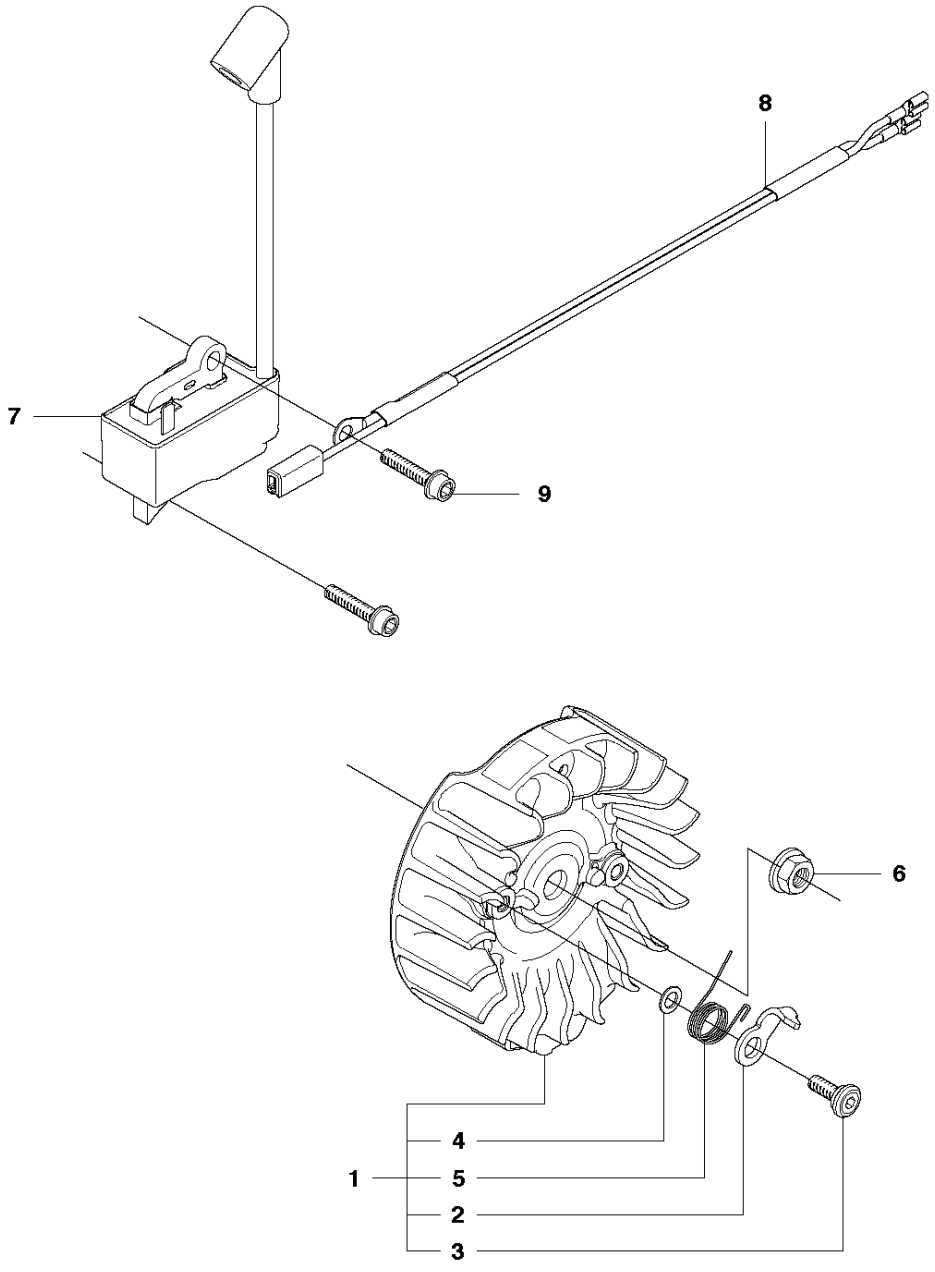

F 450, 450e
MUFFLER

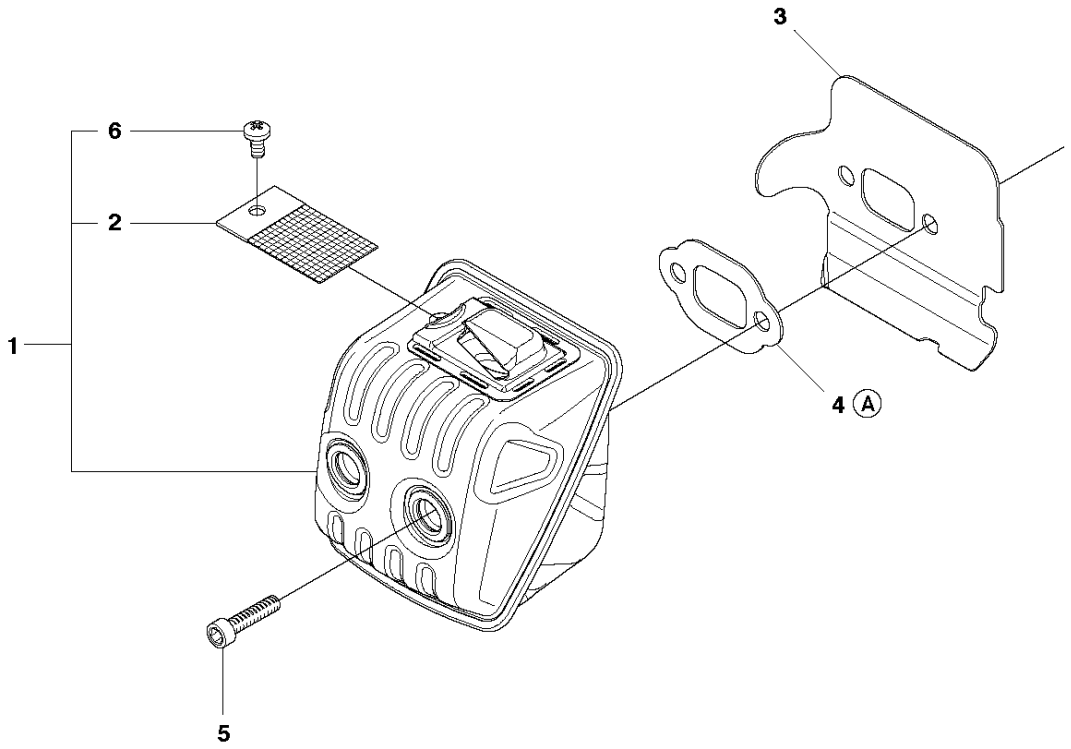

7

Ⓐ 544 97 20-01
Set of gaskets

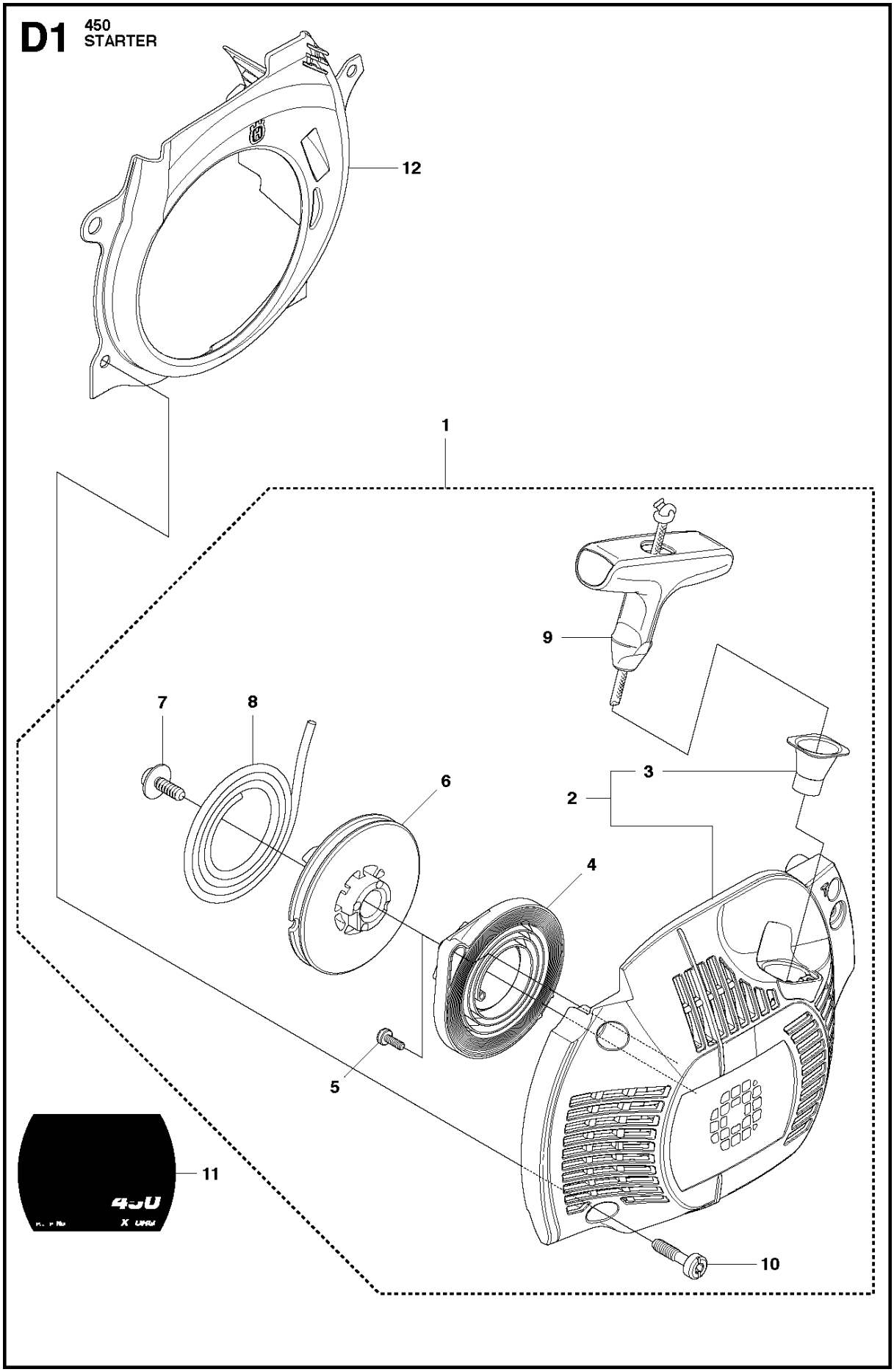
D1
450
STARTER
12
1
9
7
8
6
3
2
4
5
11
10

Q **450**
WINTER KIT

