Husqvarna
450 (2007-03)

Rozkres je dokumentace výrobce (© příslušný výrobce) a slouží k identifikaci dílů. Pro výběr dílu se vždy řiďte katalogovým číslem.

A1

445e, 450e

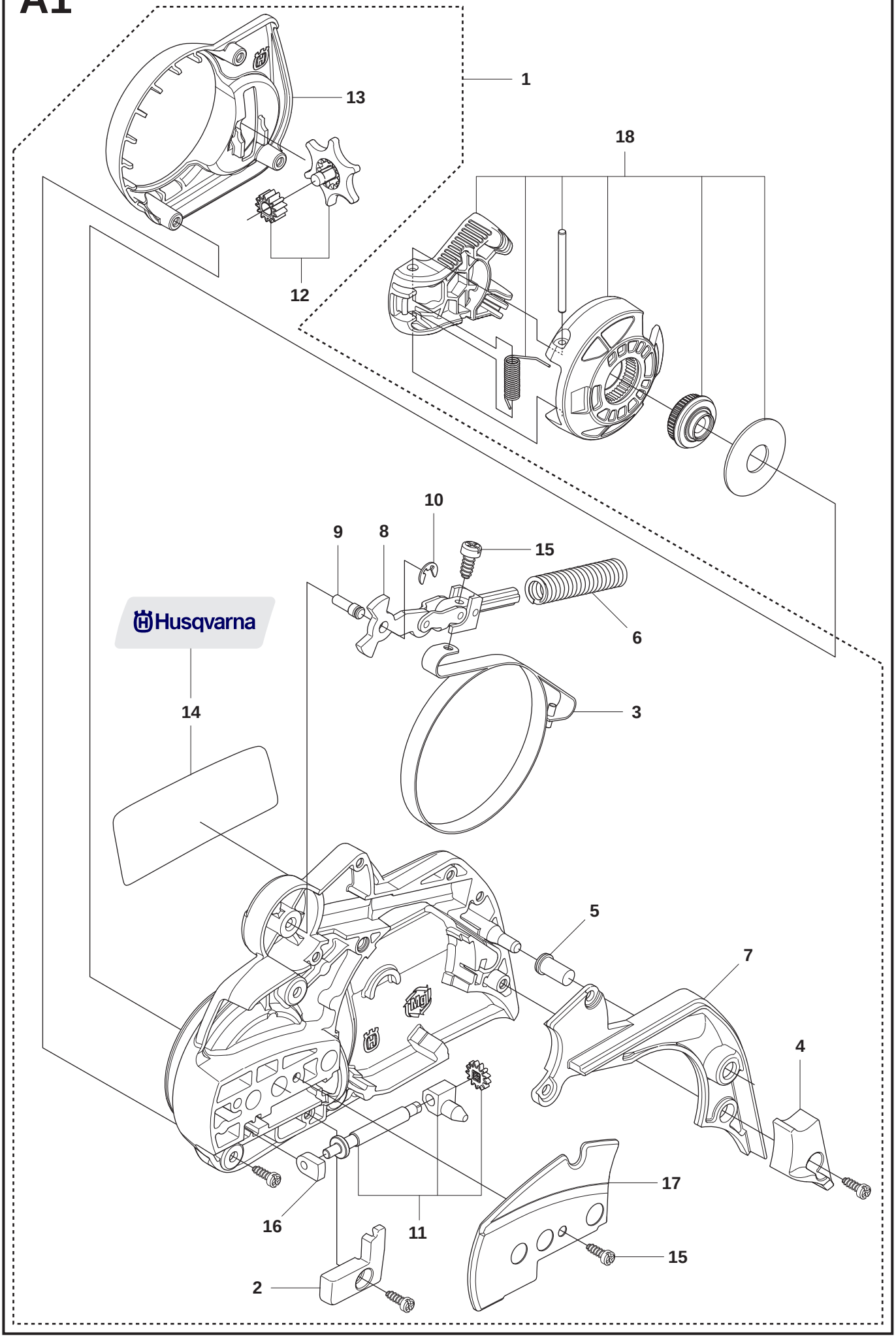

A2

445, 450

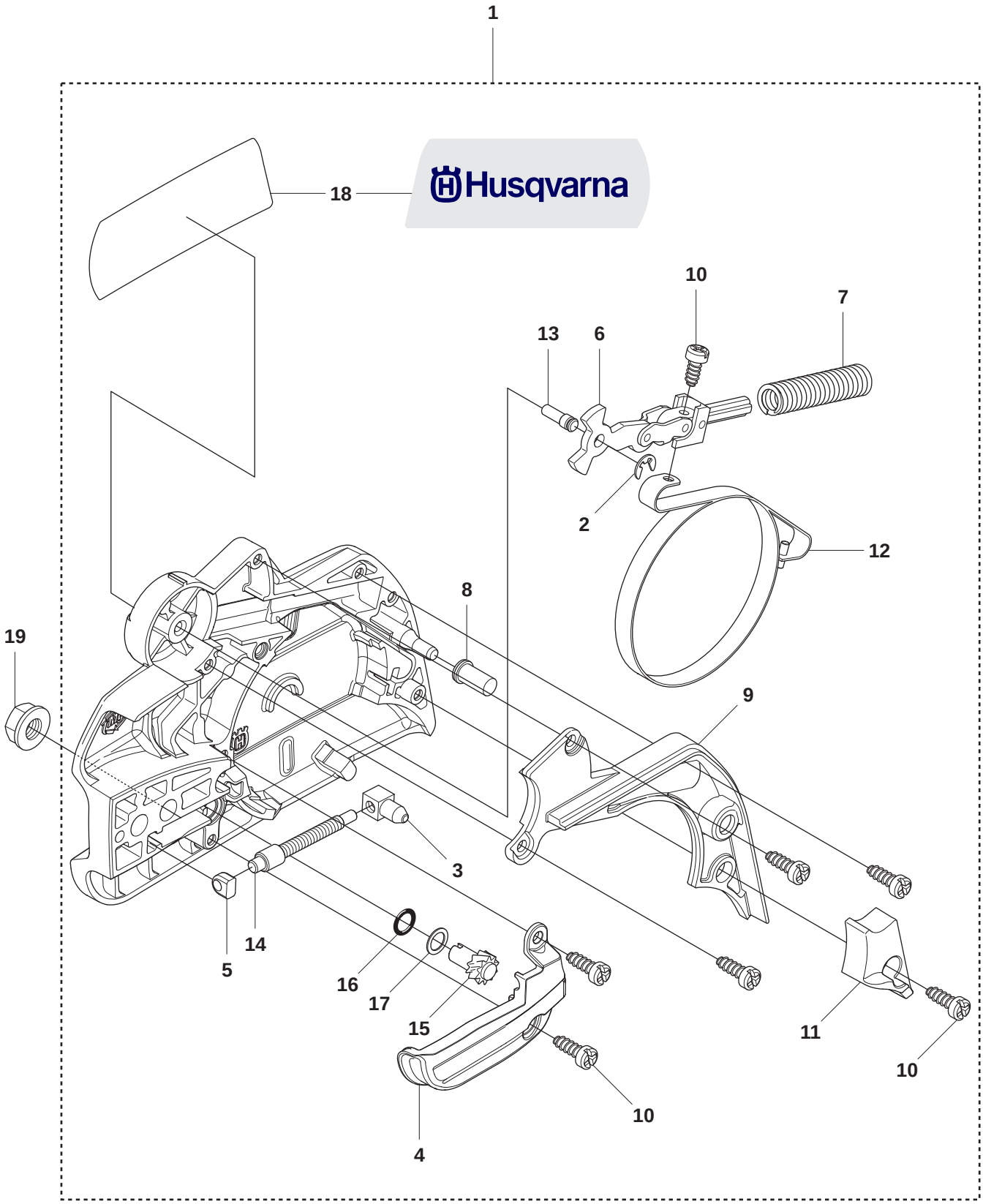

B 445, 450, 445e, 450e

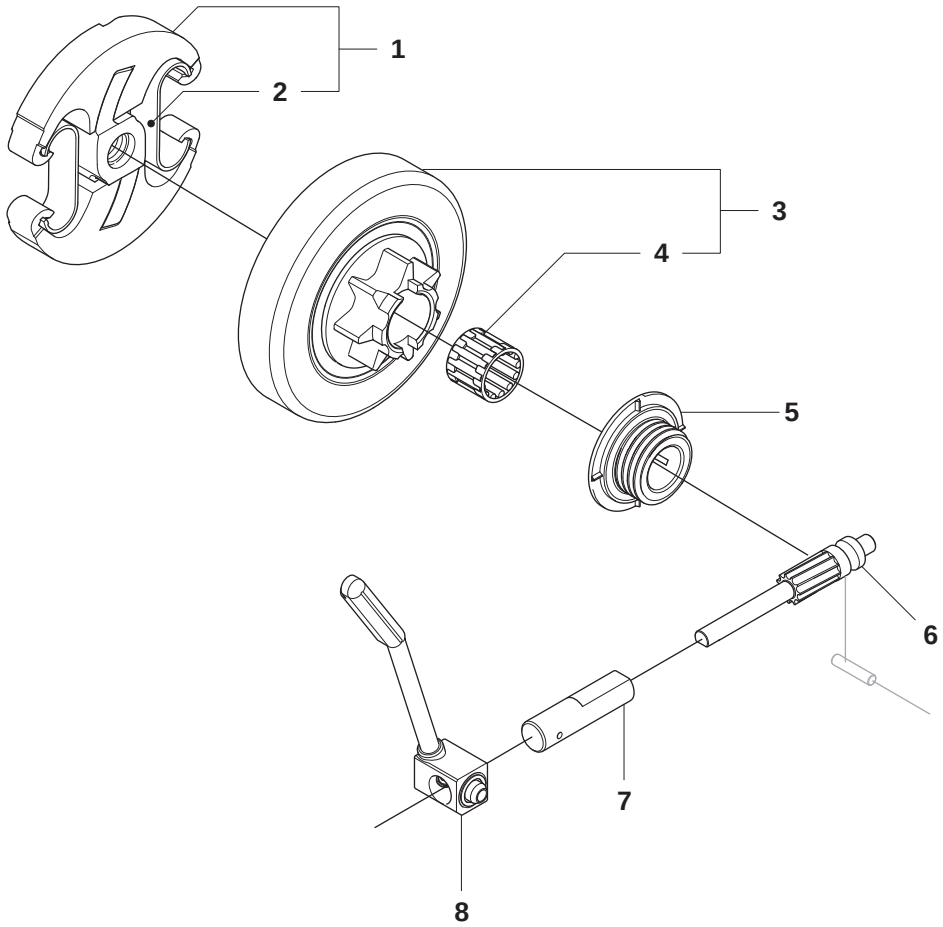

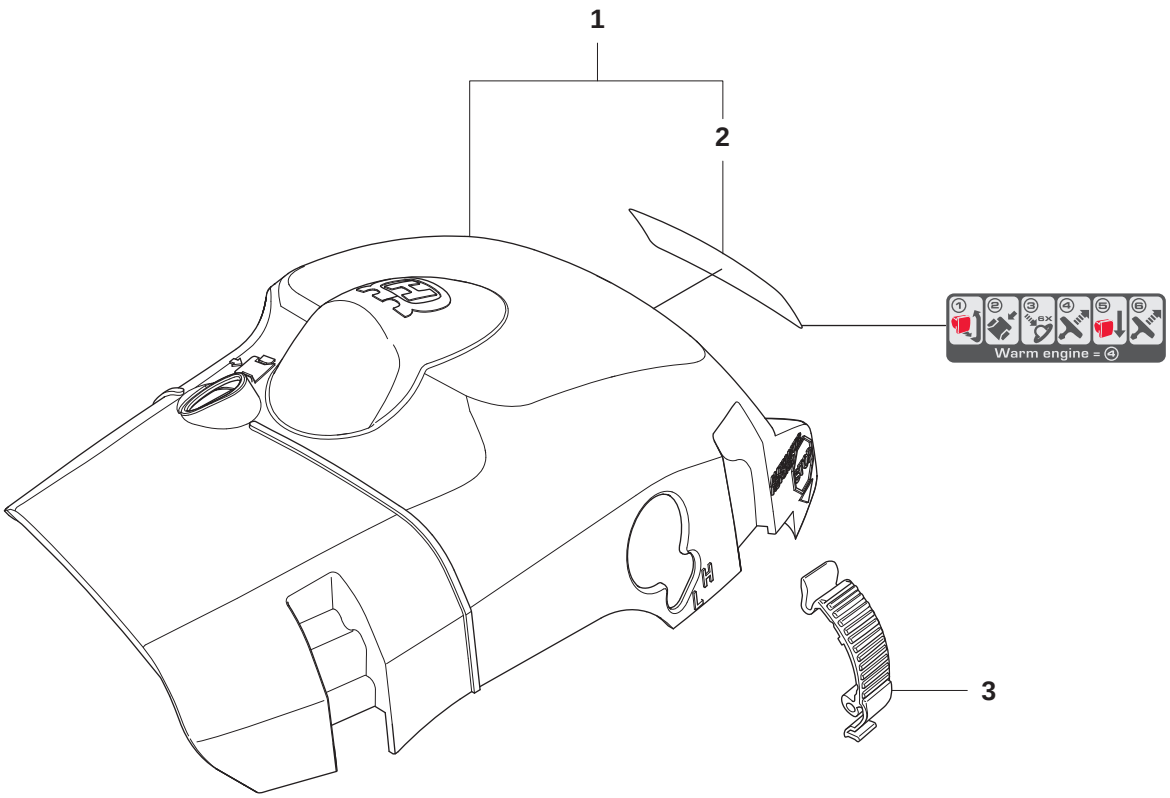
1
2
3
Warm engine = ④

D1

445, 450

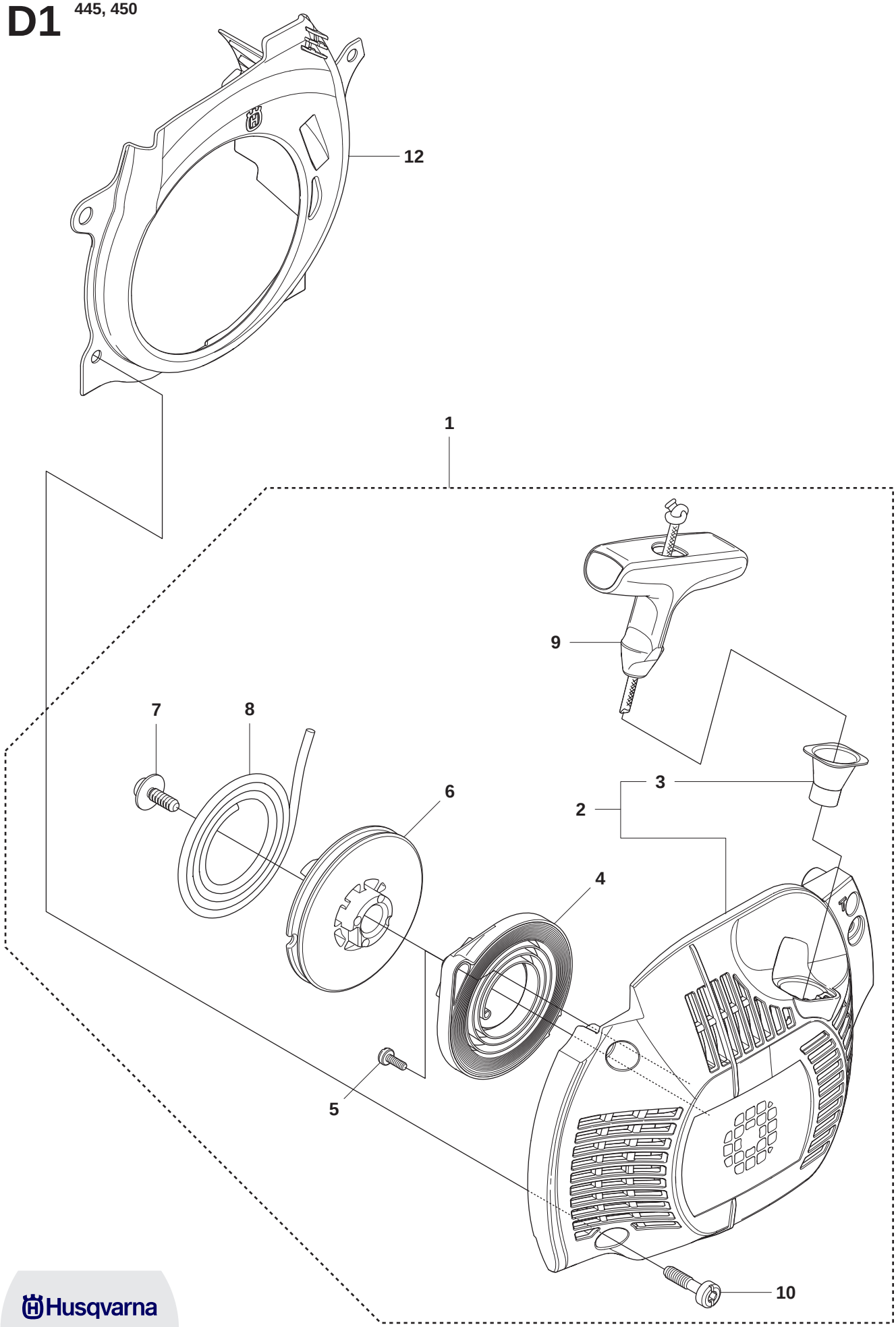

D2

445e, 450e

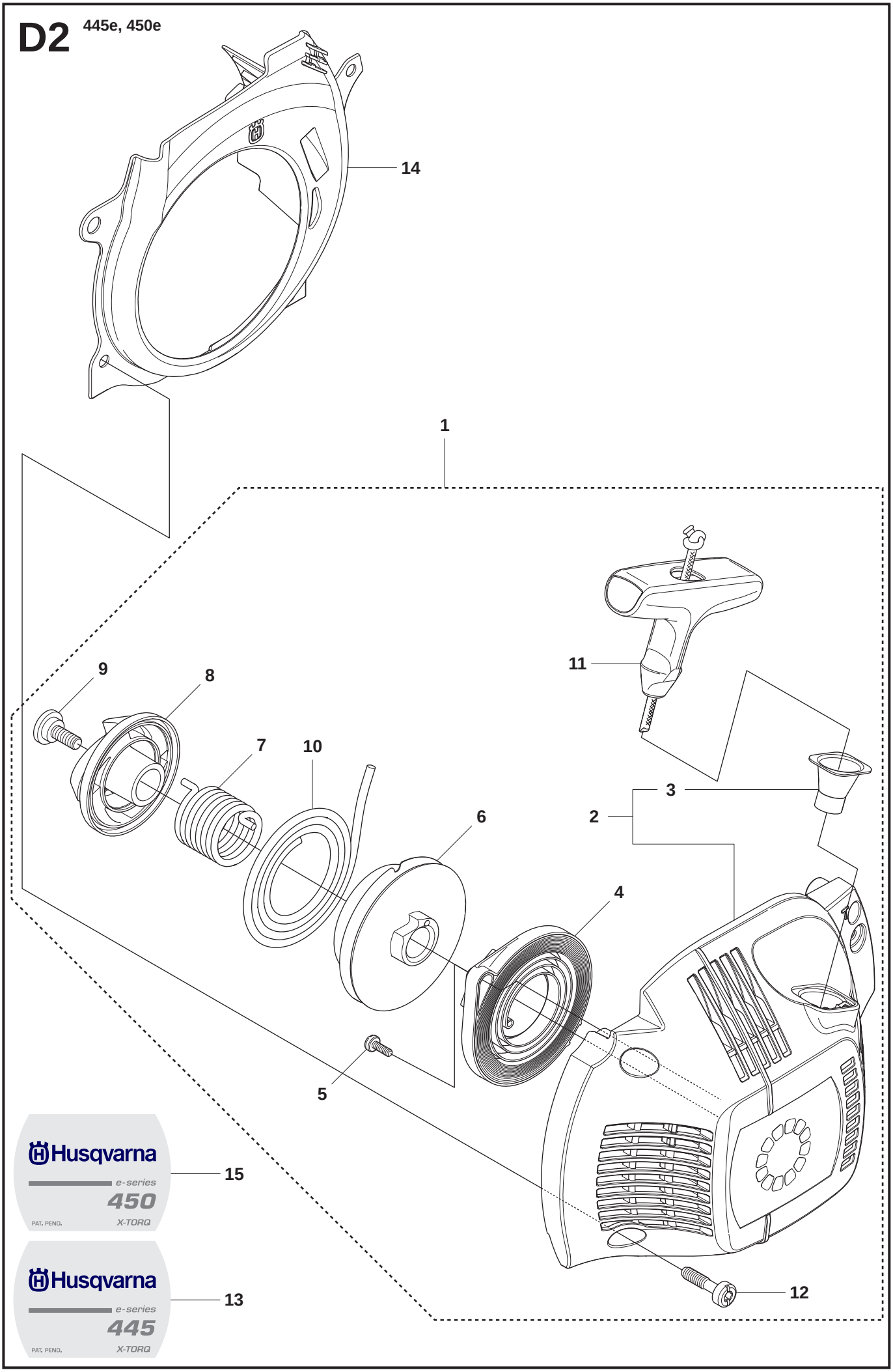

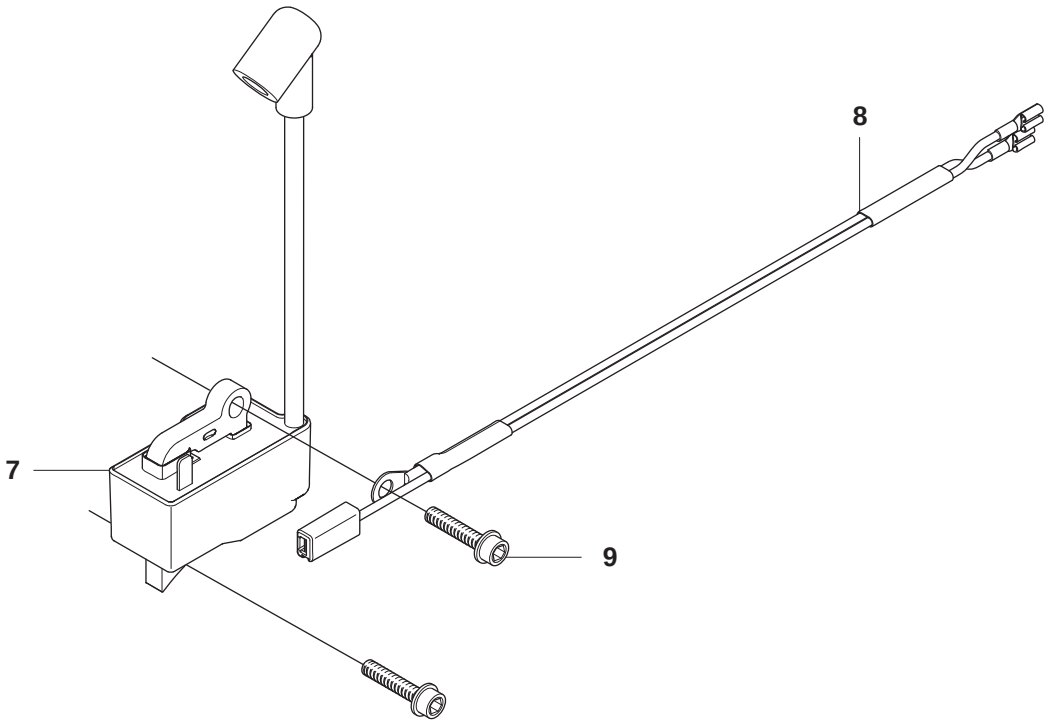
8
7
9

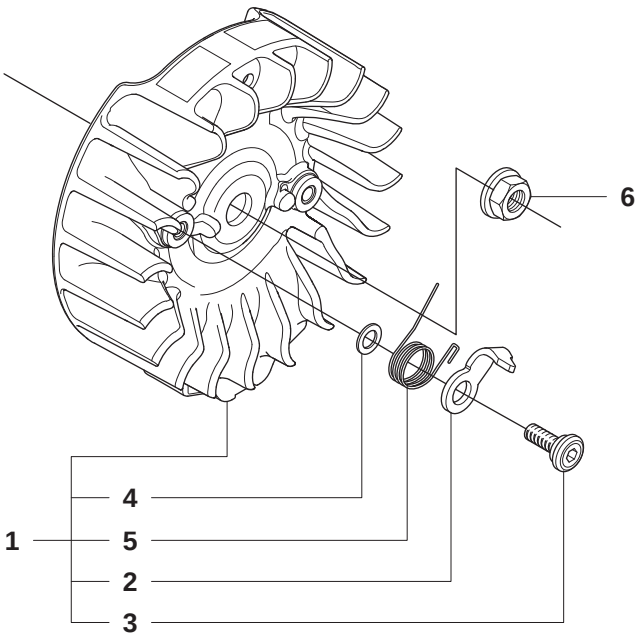
6
4
1
5
2
3

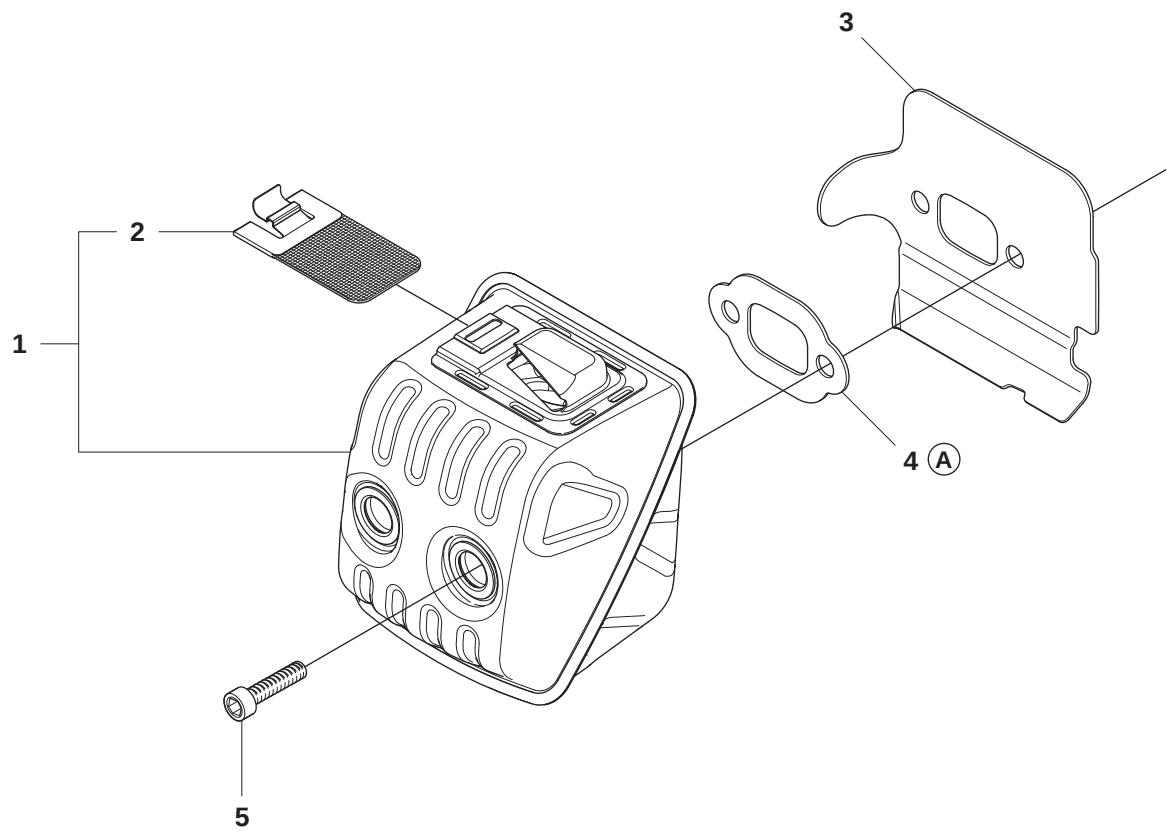
3
2
1
4 A
5

G

445, 450, 445e, 450e

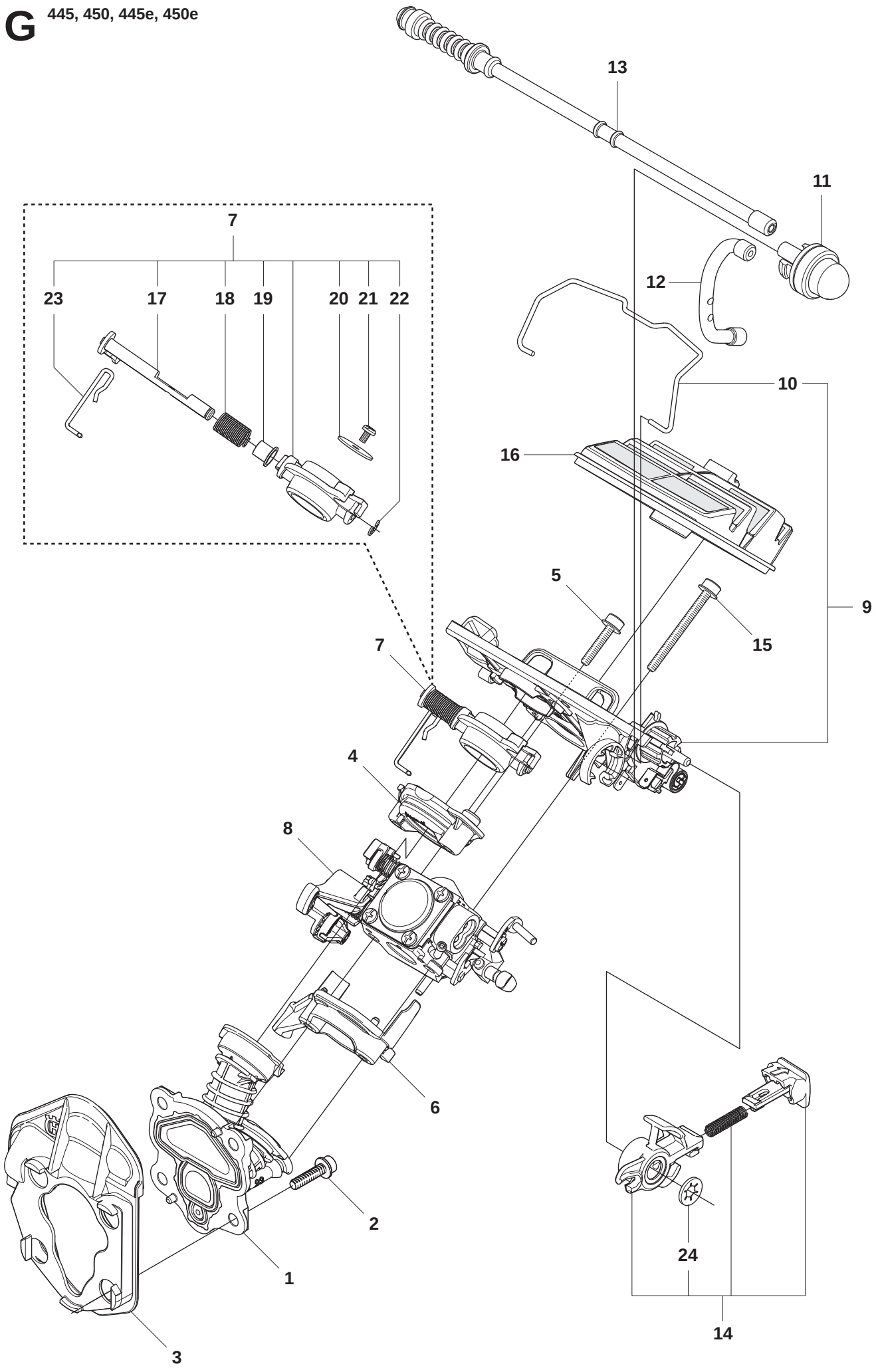

H1

445, 445e

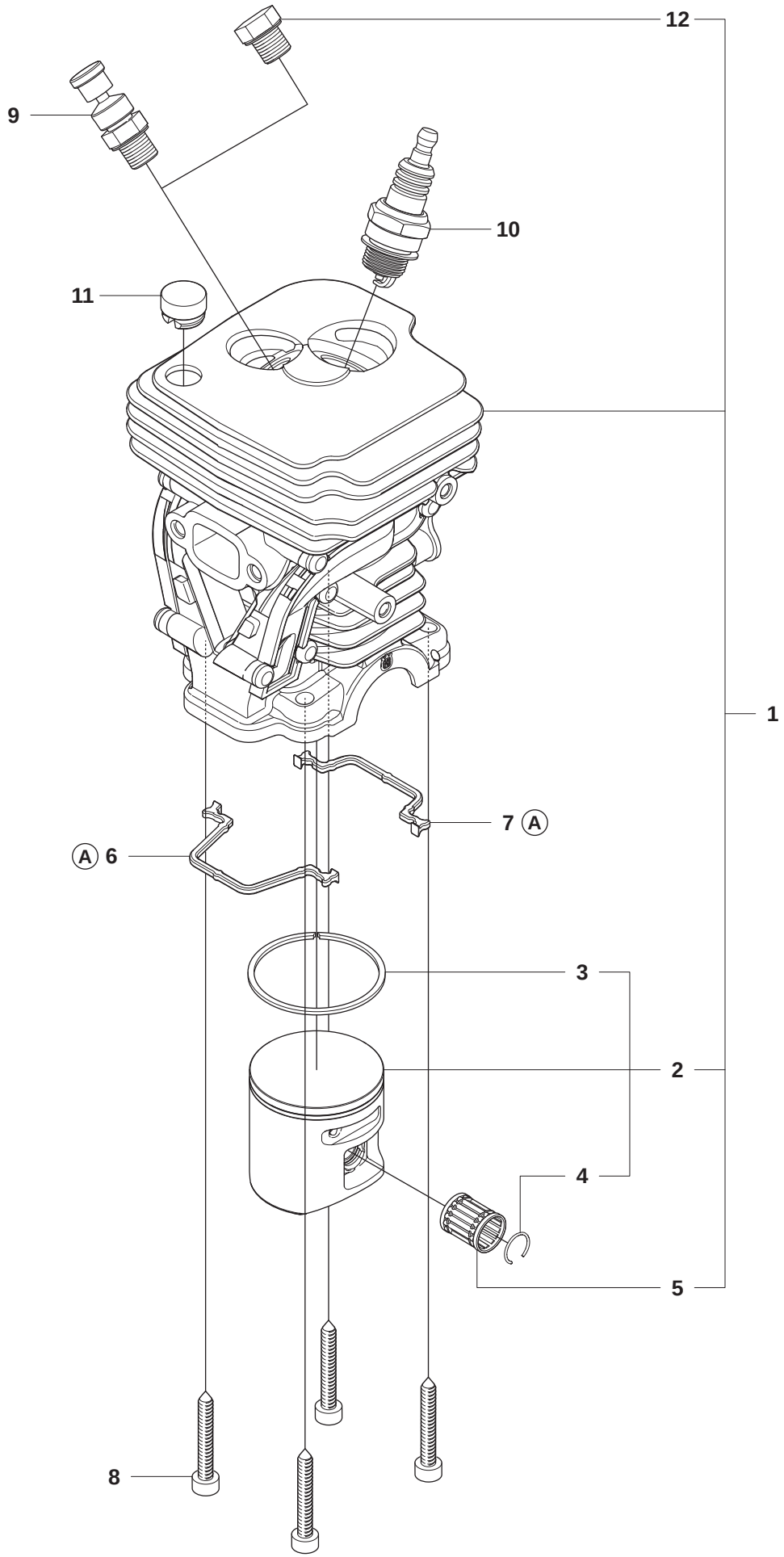

H2

450, 450e

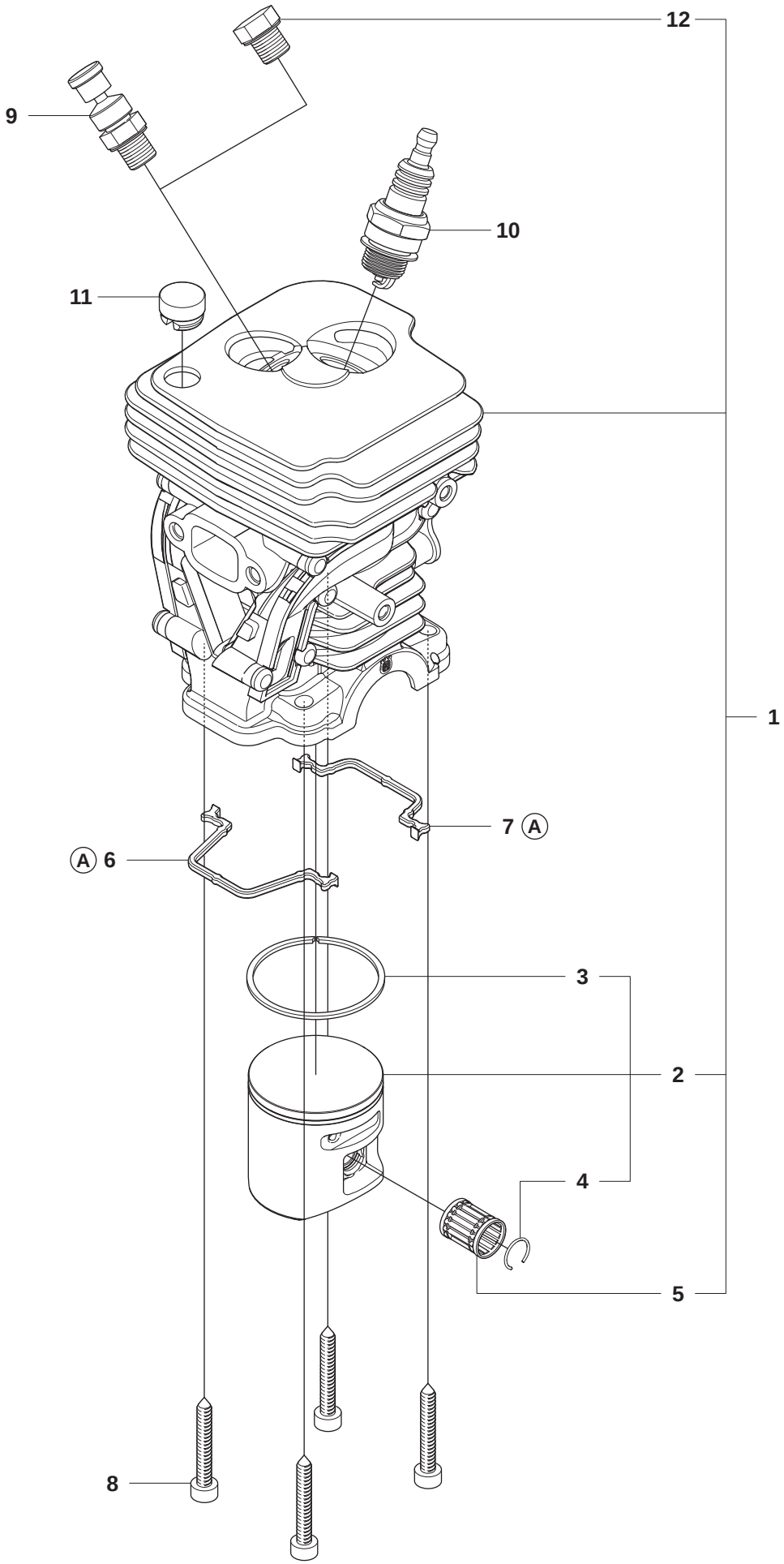

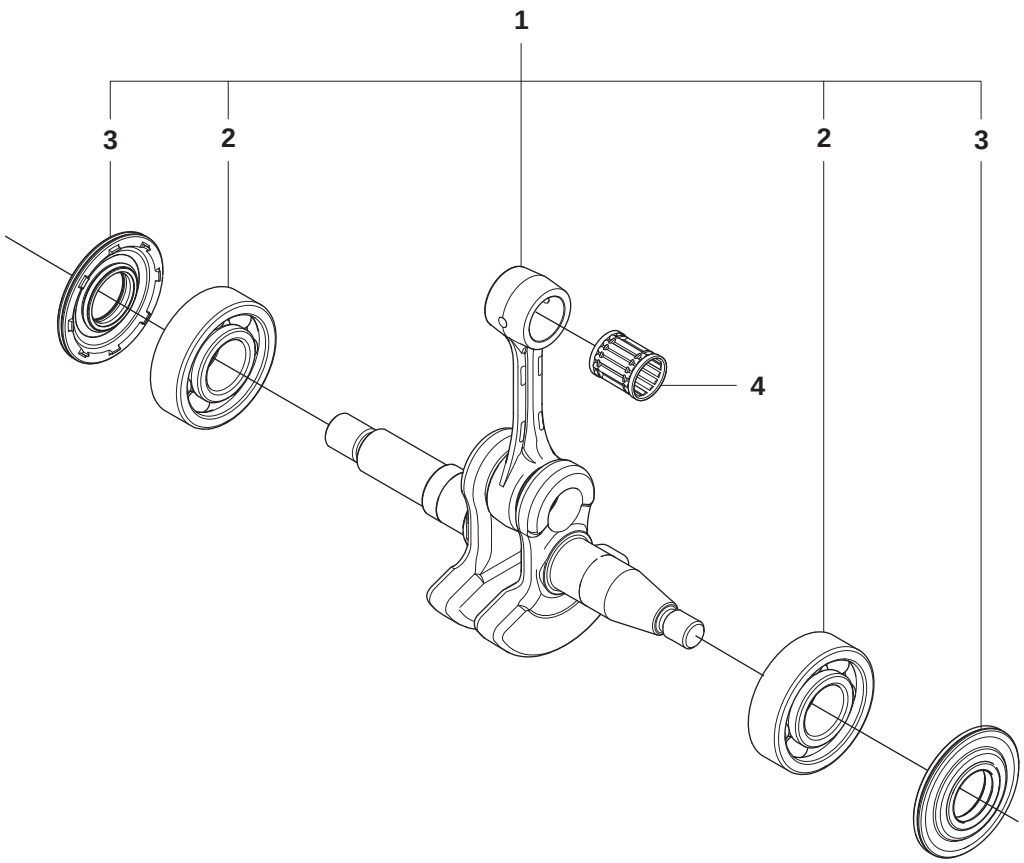
1
3
2
2
3
4

K

445, 450, 445e, 450e

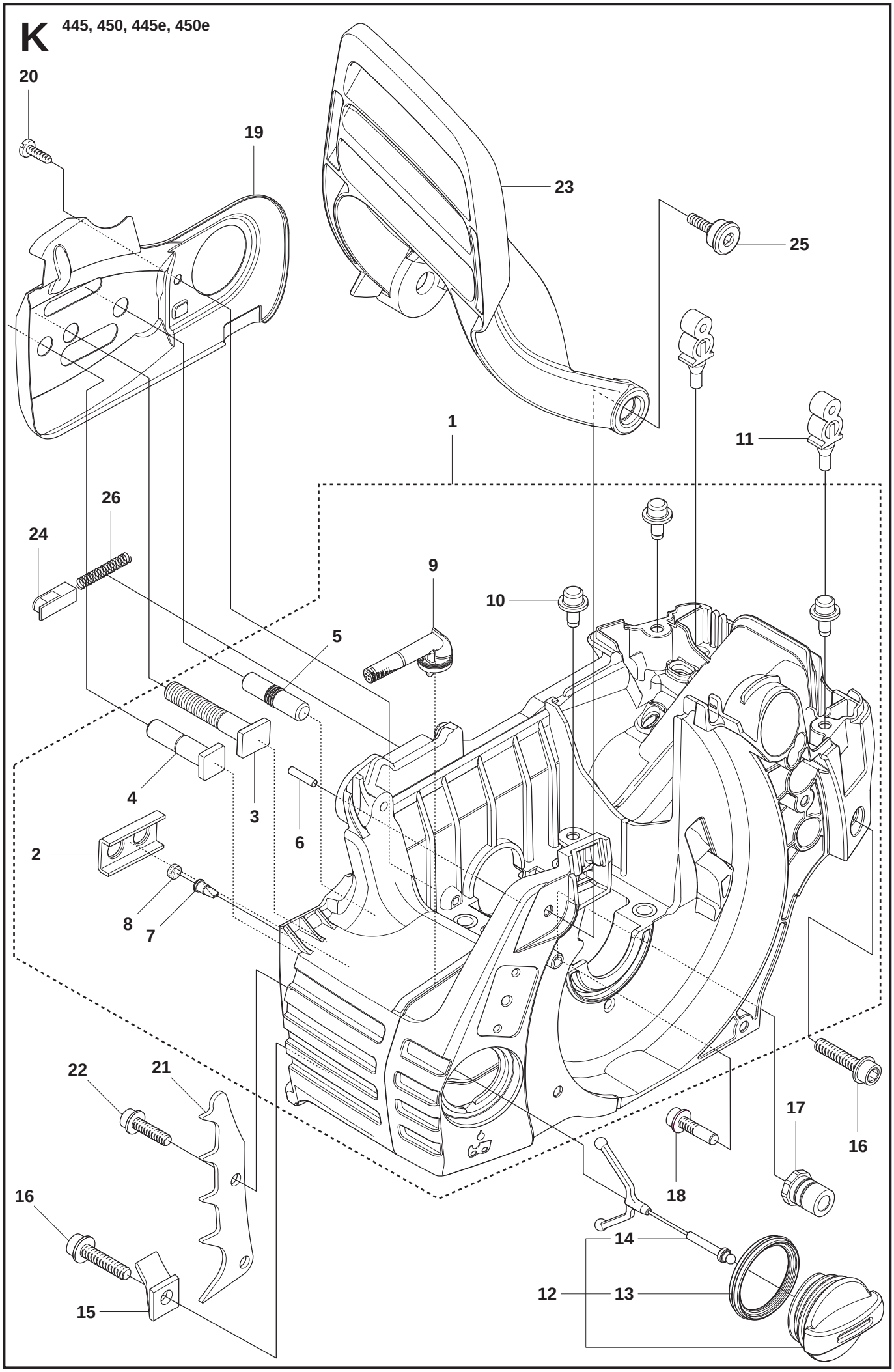

L

445, 450, 445e, 450e

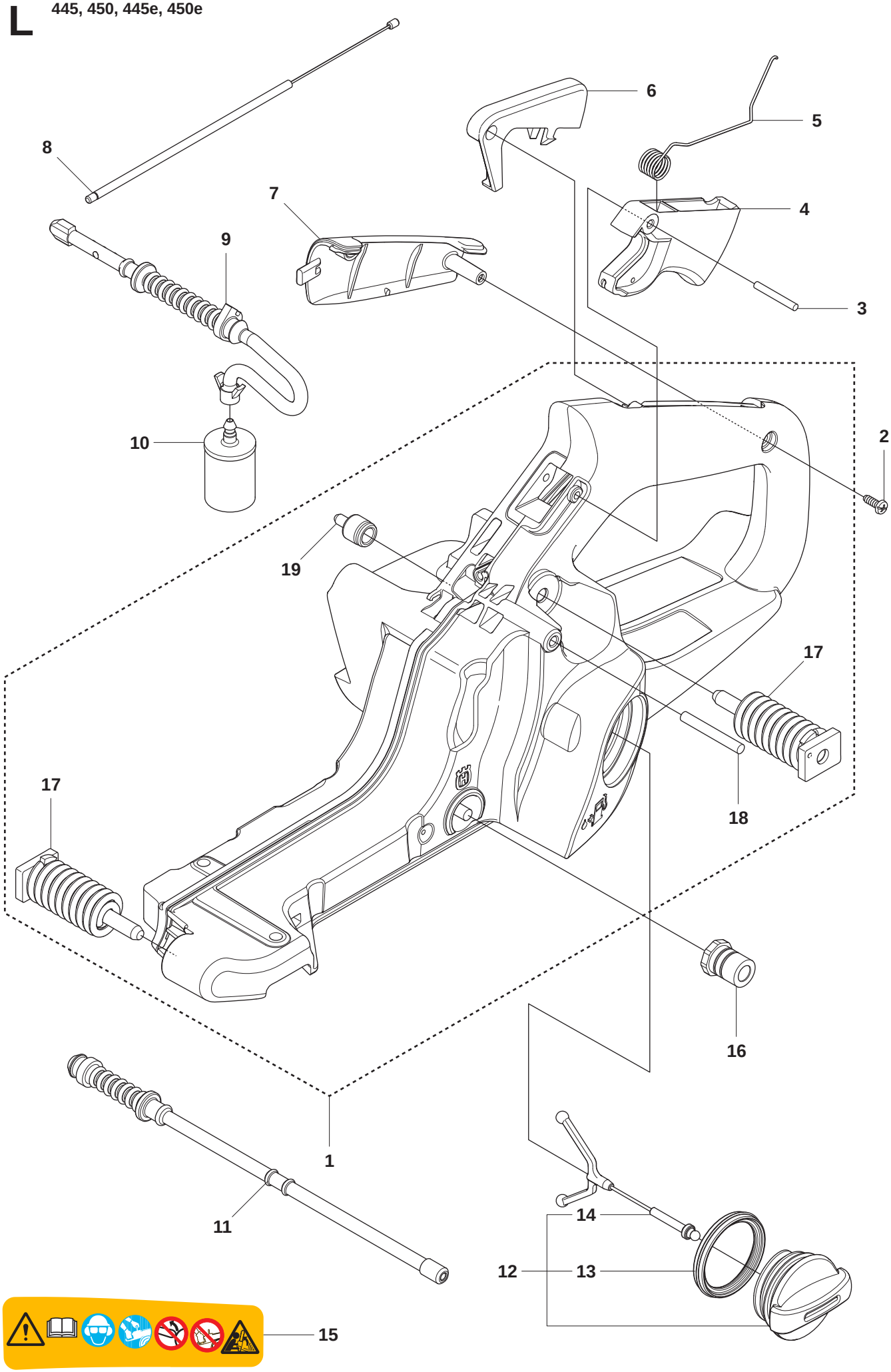

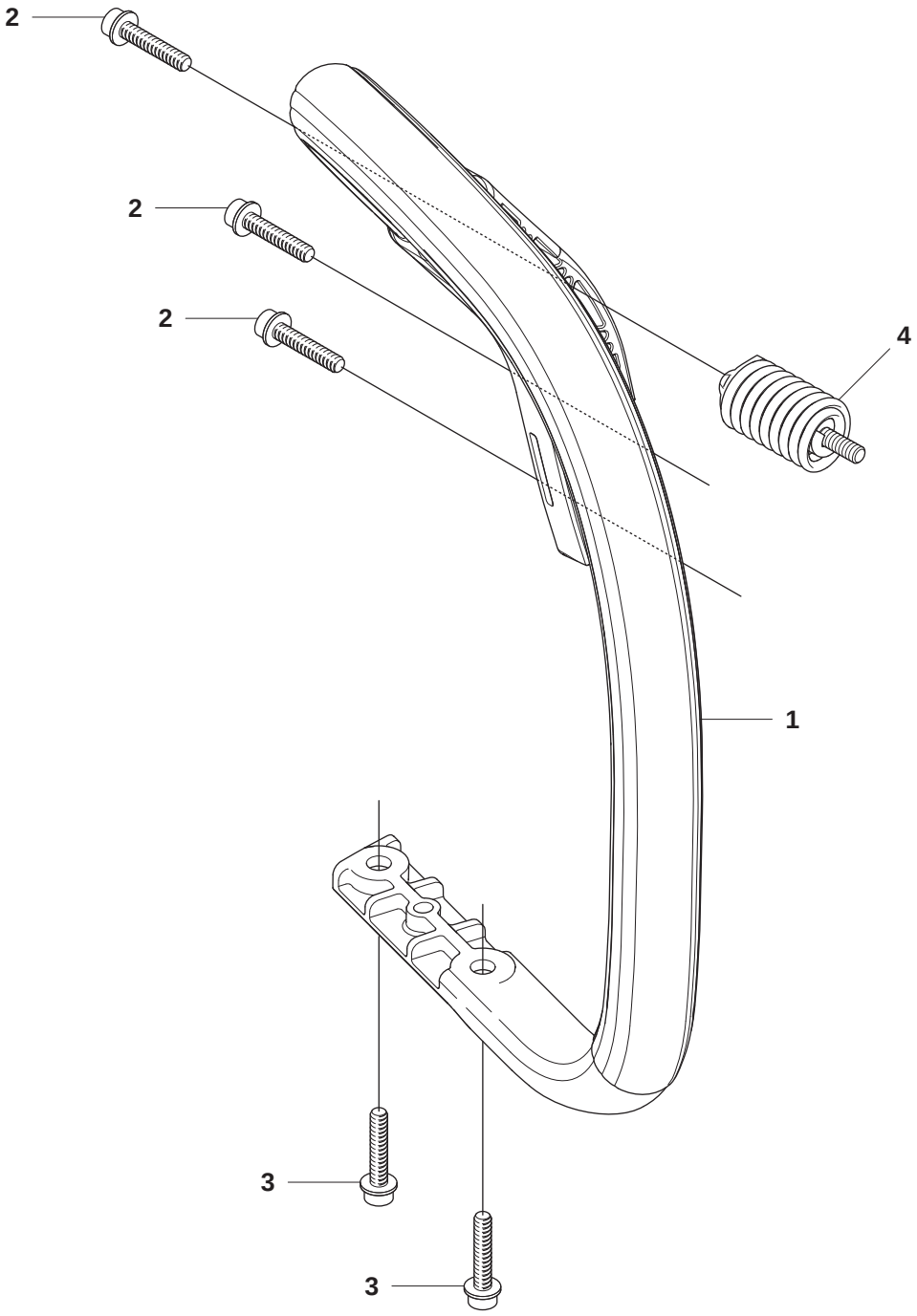
2
2
2
4
1
3
3

N 445, 450, 445e, 450e

1

ZAMA C1M-EL37B

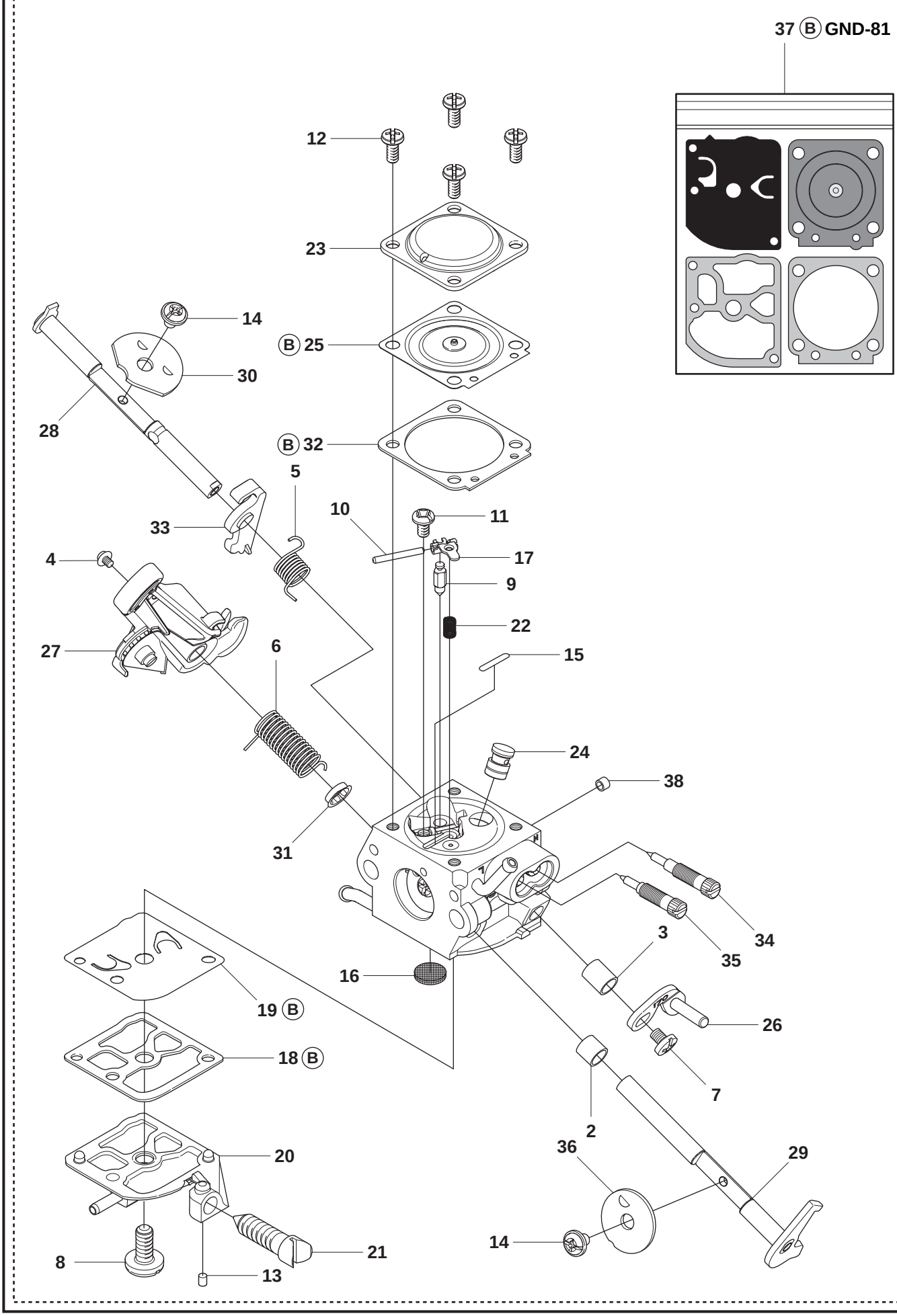

P

Levereras endast som reservdel
Delivery as spare part only
Nür als Ersatzteil lieferbar
Livrable seulement comme pièce de rechange
Solo como repuesto
Zasilà se jenom jako nàhradni dil

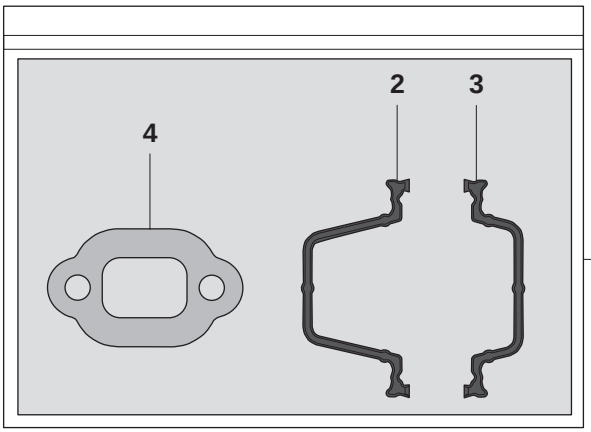

1 (A)
Packningssats
Set of gaskets
Dichtungssatz
Jeu de joints
Juego de juntas

Q

Tillbehör
Accessories
Zubehöre
Accessoires
Accesorios

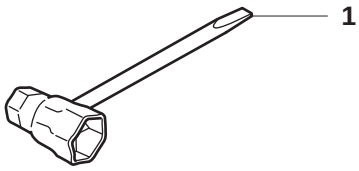

R 445
WINTER KIT

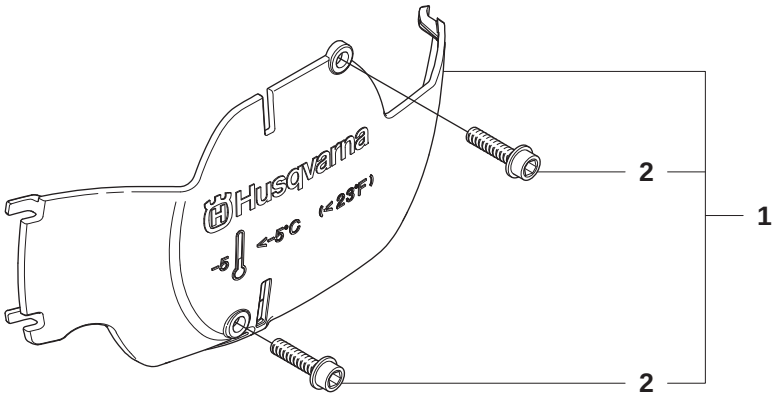

R 445e, 450e
WINTER KIT

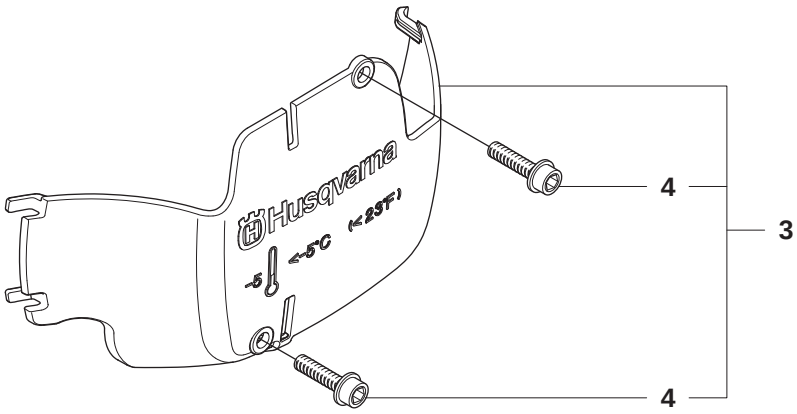

S **445, 445e, 450e**

