Husqvarna
445 (2010-09)

Rozkres je dokumentace výrobce (© příslušný výrobce) a slouží k identifikaci dílů. Pro výběr dílu se vždy řiďte katalogovým číslem.

A1

445e, 450e
CHAIN BRAKE & CLUTCH COVER

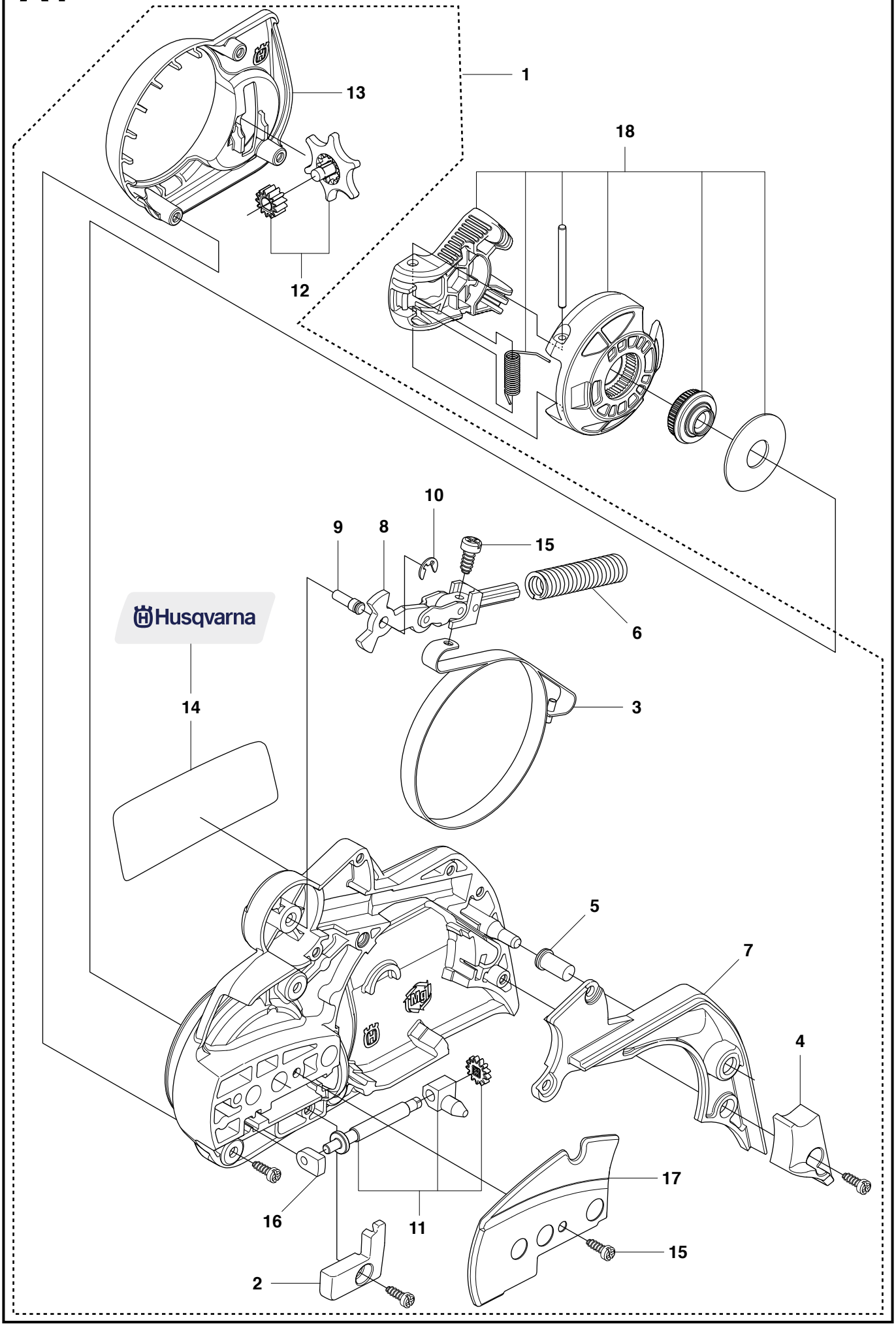

A2

445, 450
CHAIN BRAKE & CLUTCH COVER

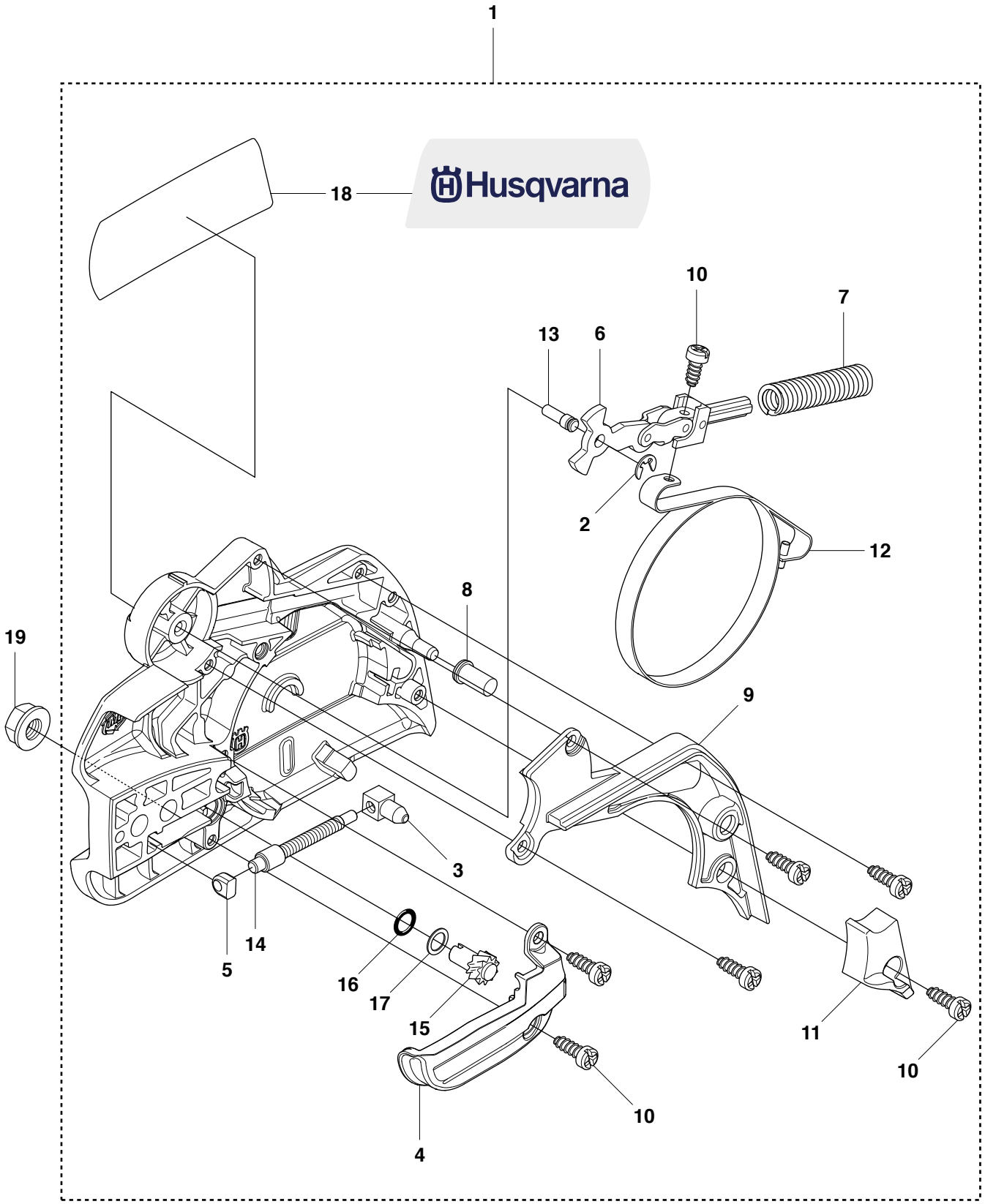

B **445, 450, 445e, 450e**
CLUTCH & OIL PUMP

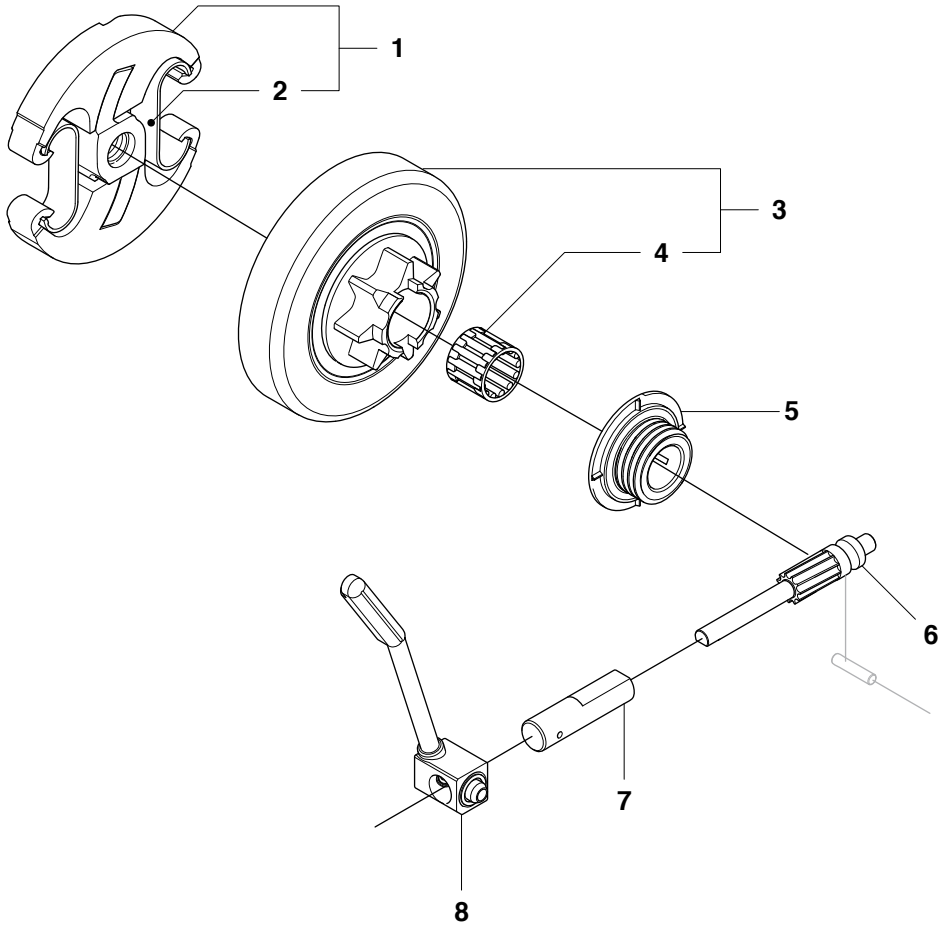

C 445, 450, 445e, 450e
CYLINDER COVER

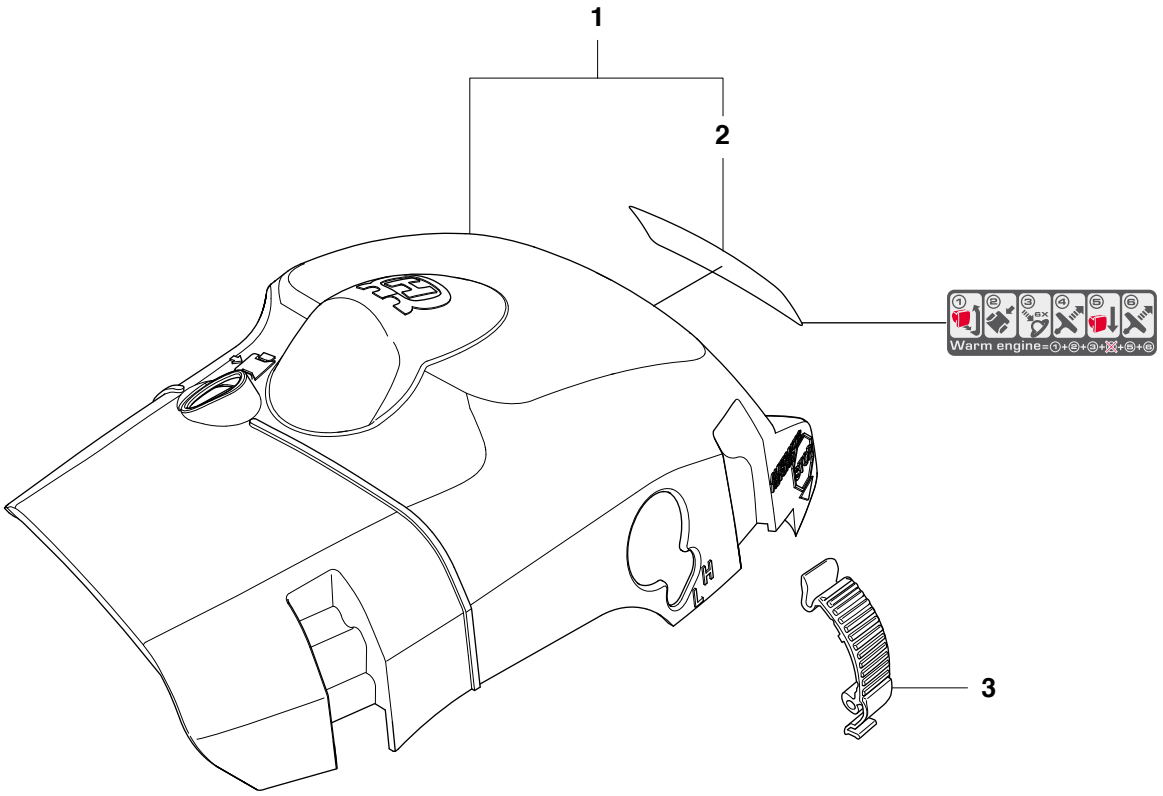

D1 445, 450 STARTER

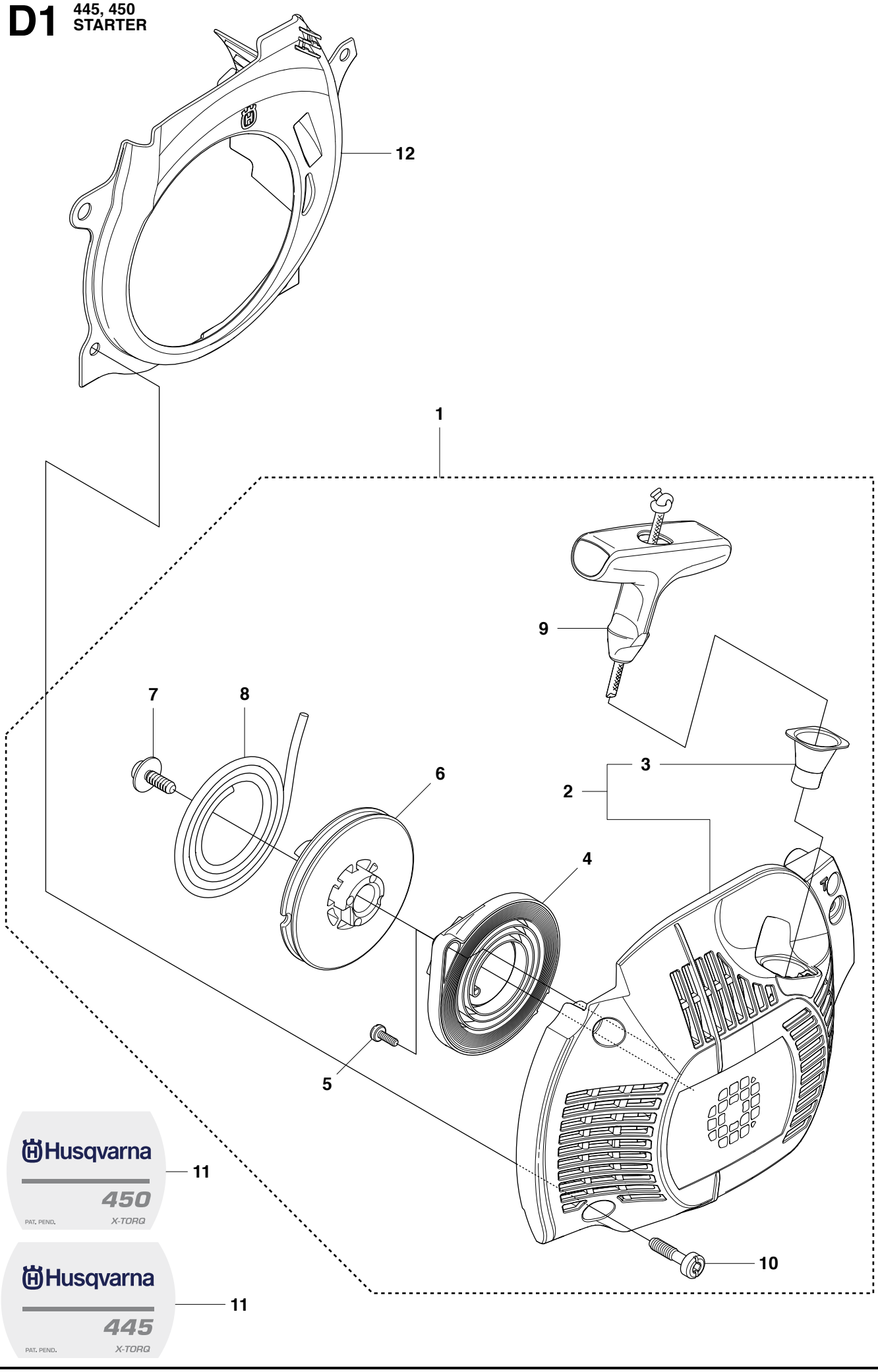

D2 445e, 450e STARTER

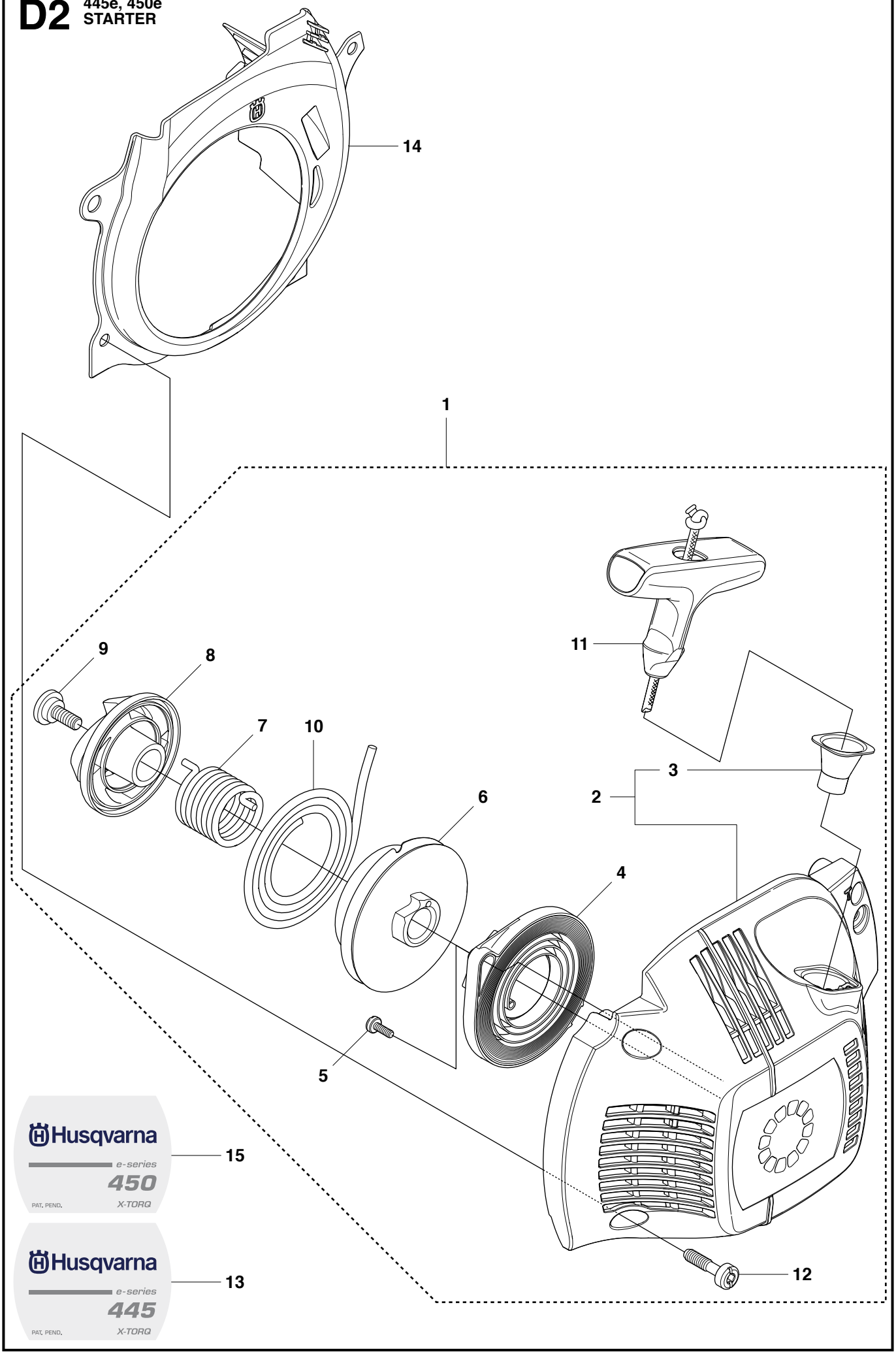

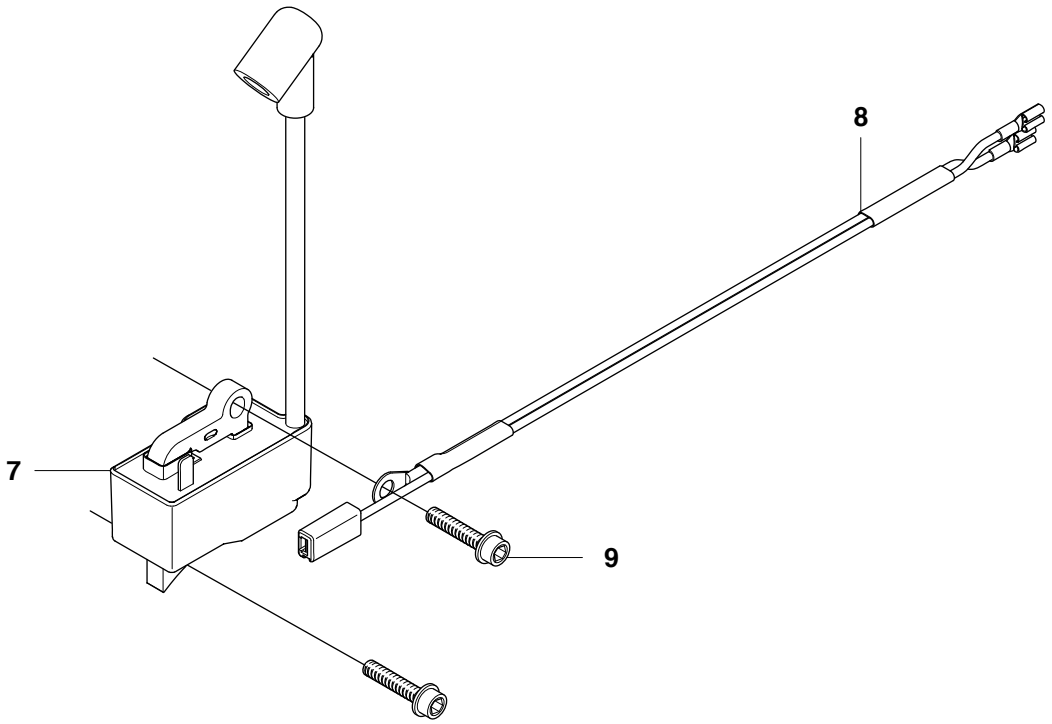
8
7
9

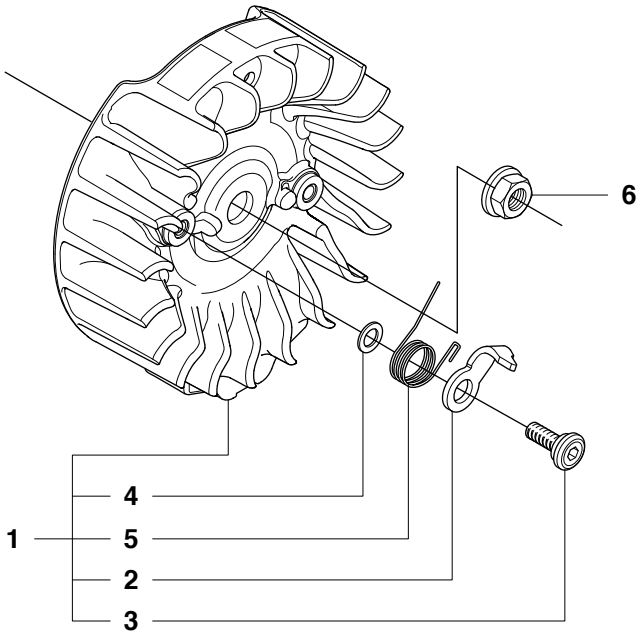
6
4
1
5
2
3

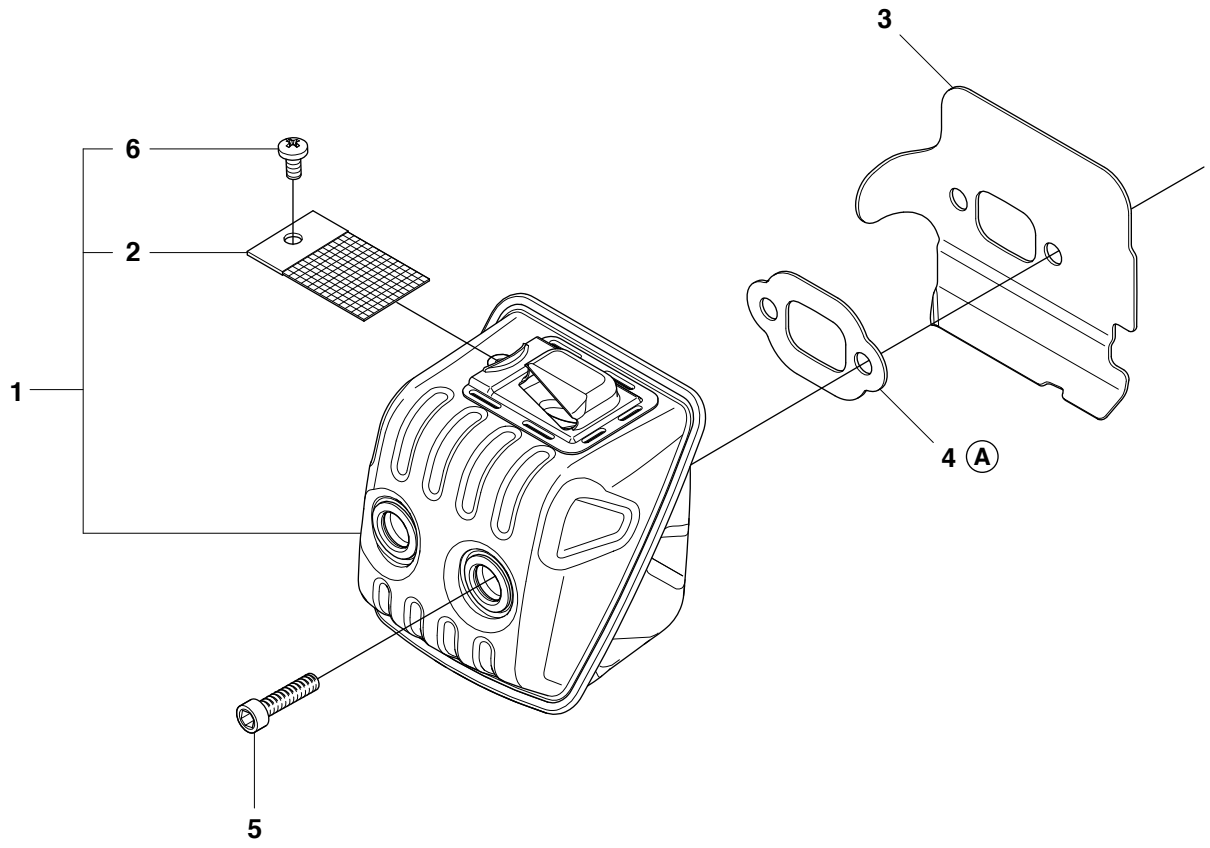

7

A 544 97 20-01
Set of gaskets

G **445, 450, 445e, 450e**
CARBURETOR & AIR FILTER

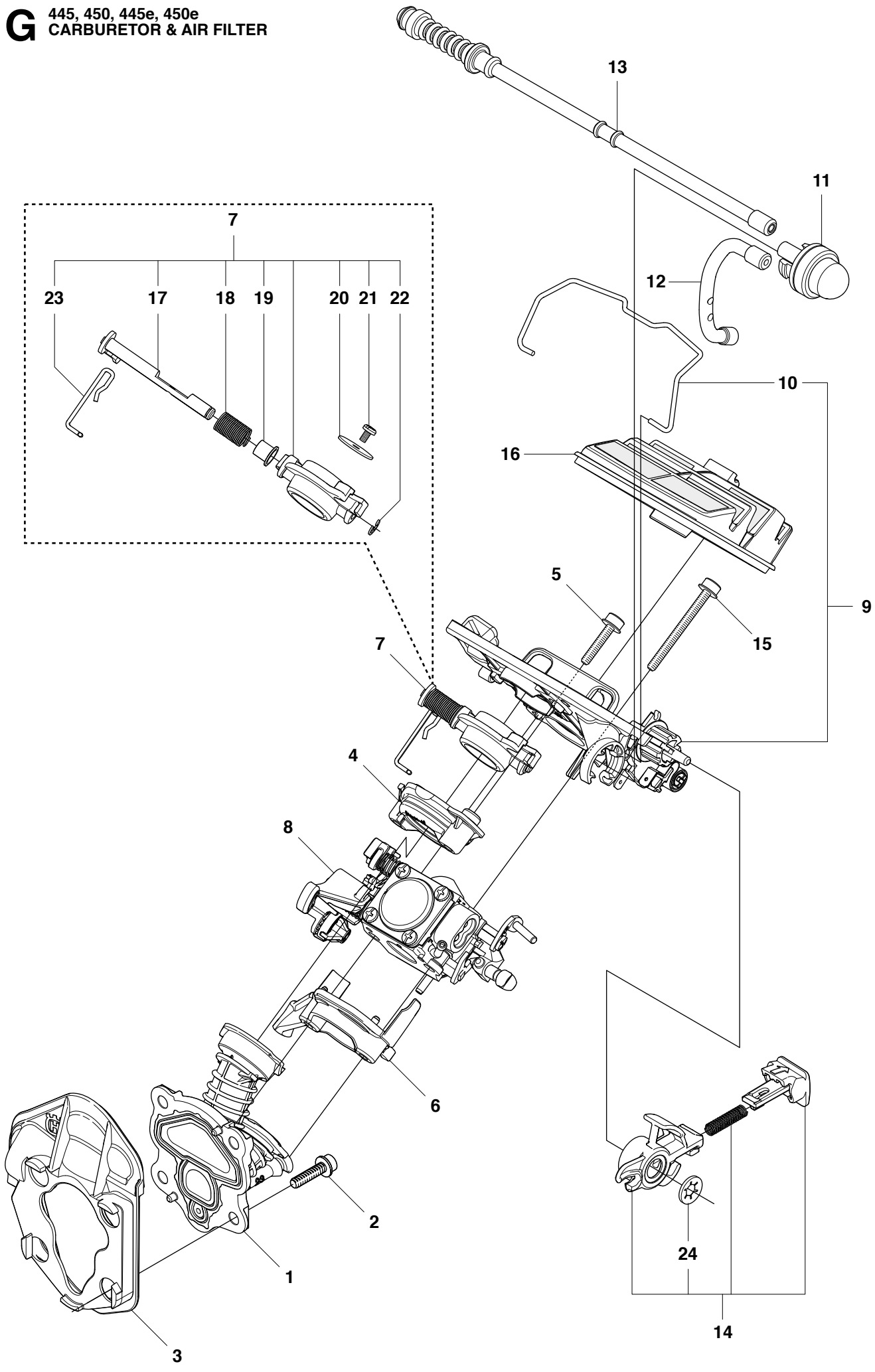

H1 445, 445e CYLINDER PISTON

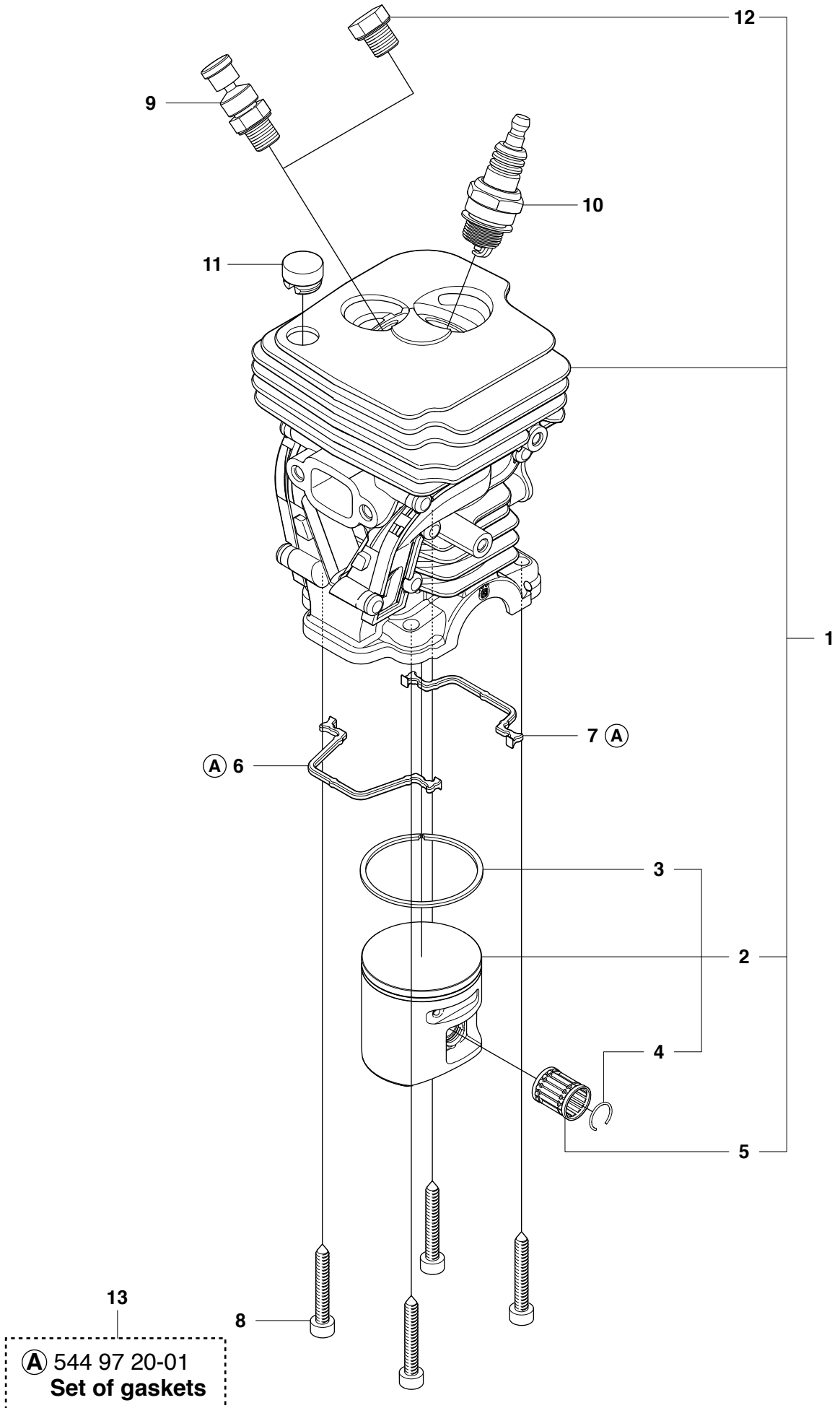

A 544 97 20-01
Set of gaskets

H2 450, 450e CYLINDER PISTON

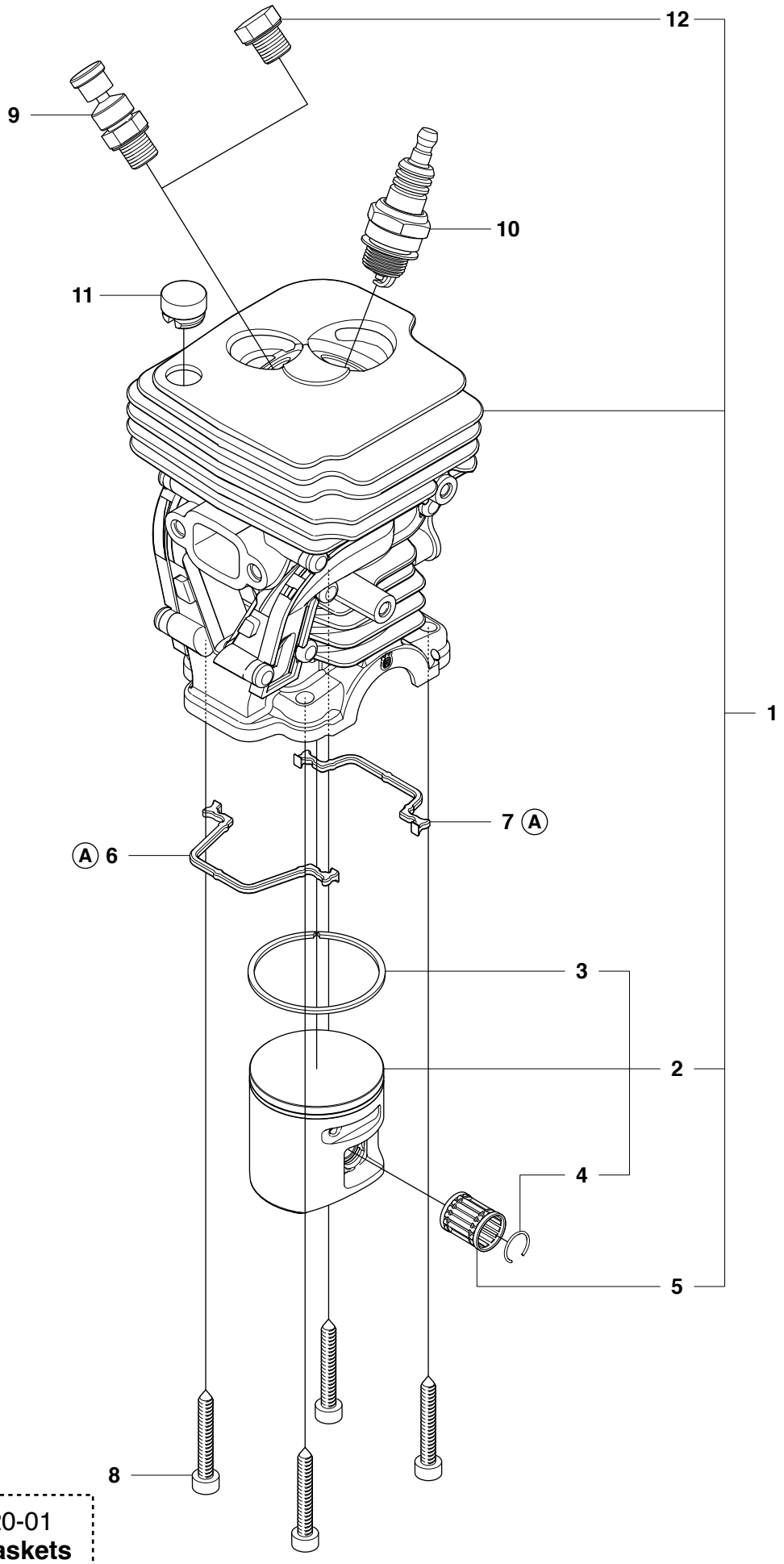

A 544 97 20-01
Set of gaskets

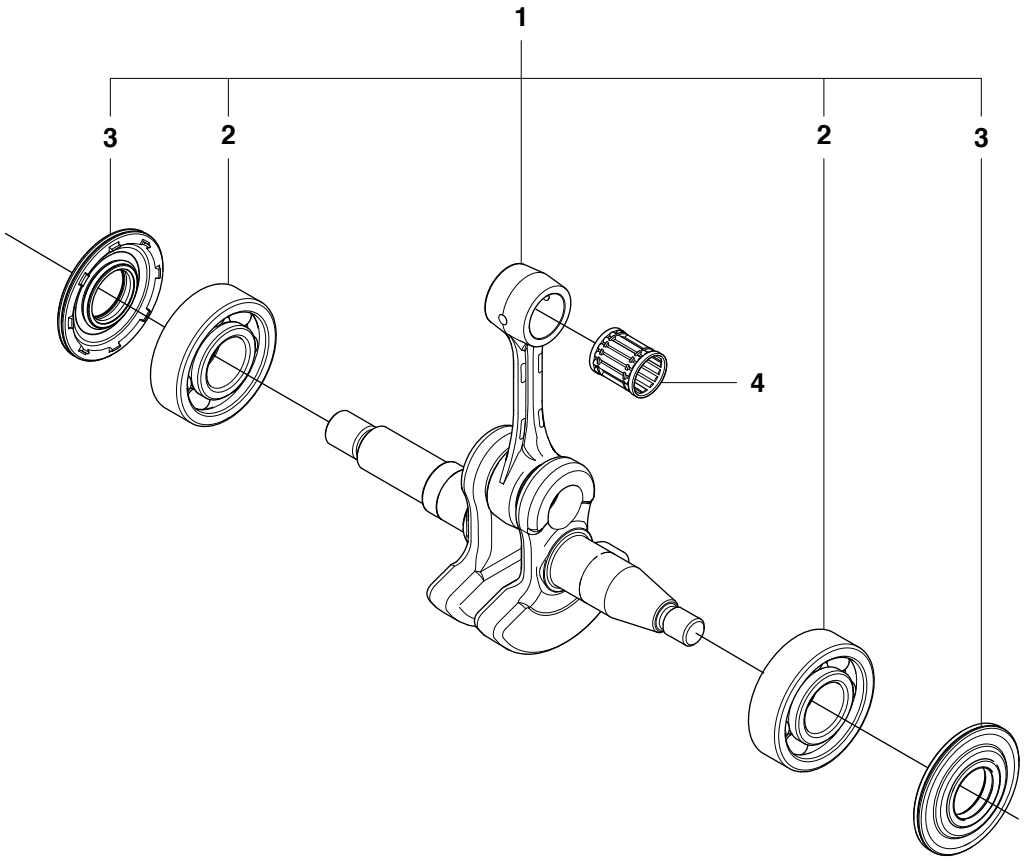
1
3
2
2
3
4

K **445, 450, 445e, 450e**
CRANKCASE

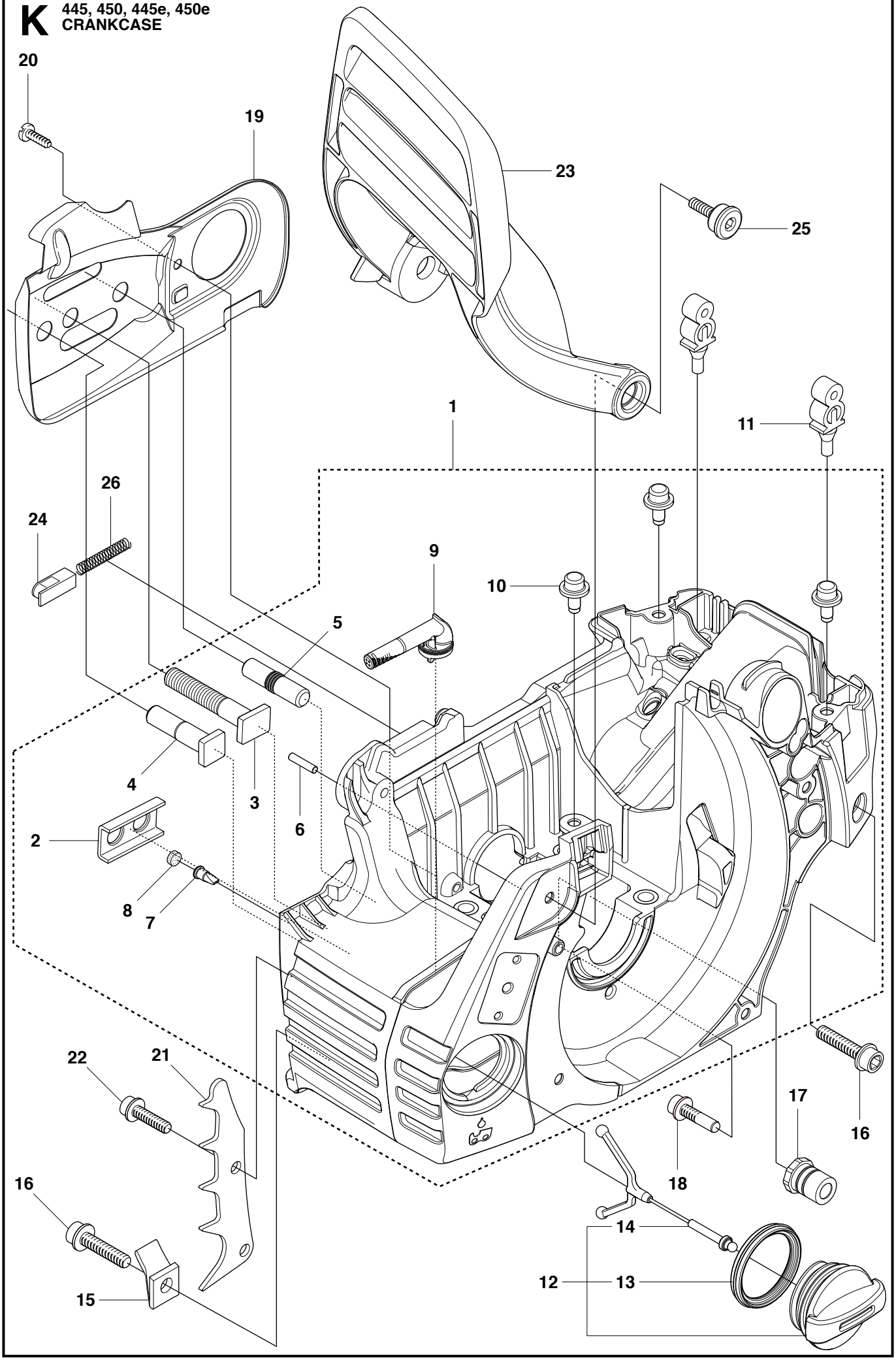

L

445, 450, 445e, 450e
FUEL TANK

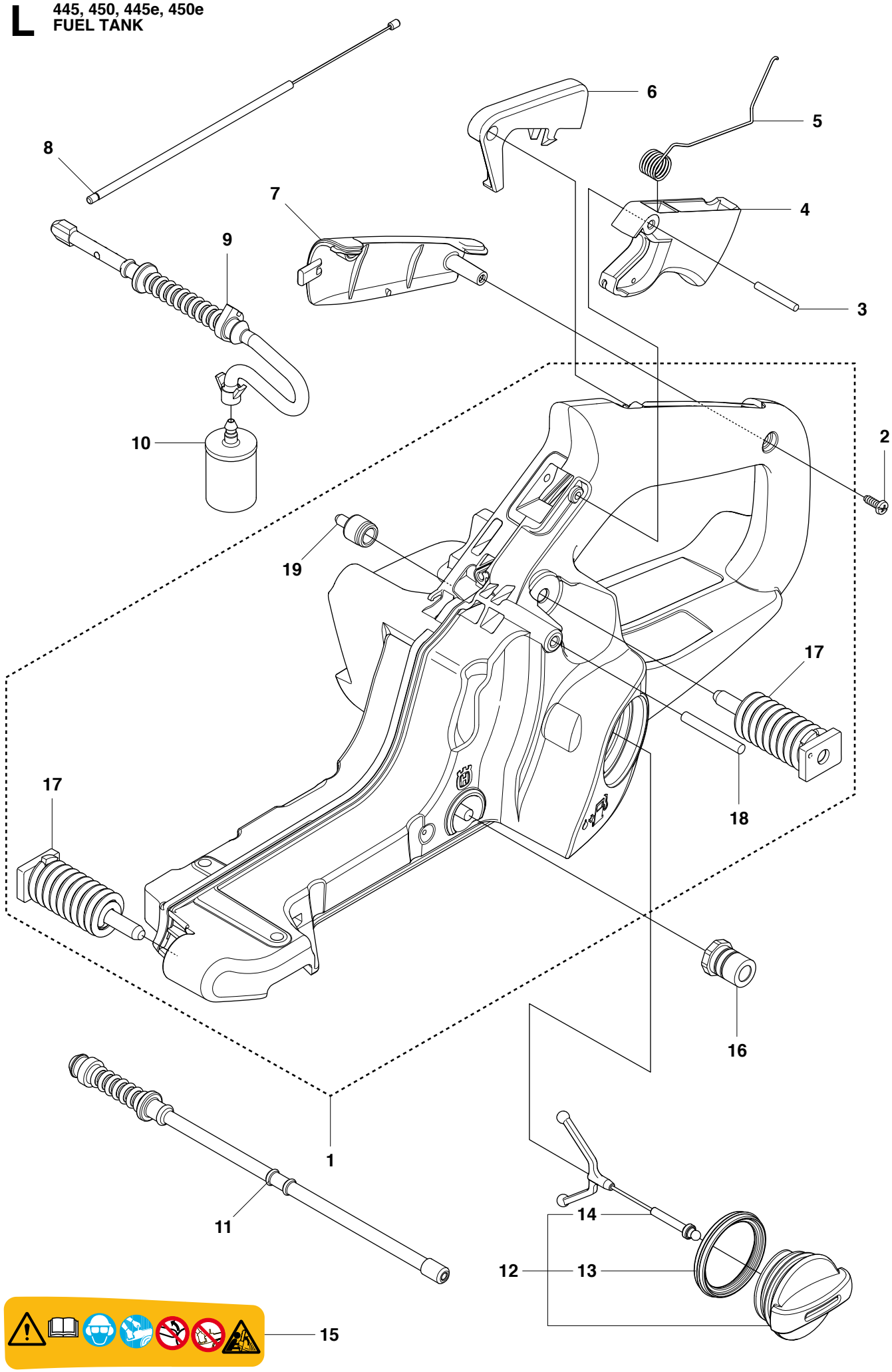

M **445, 450, 445e, 450e**
HANDLE

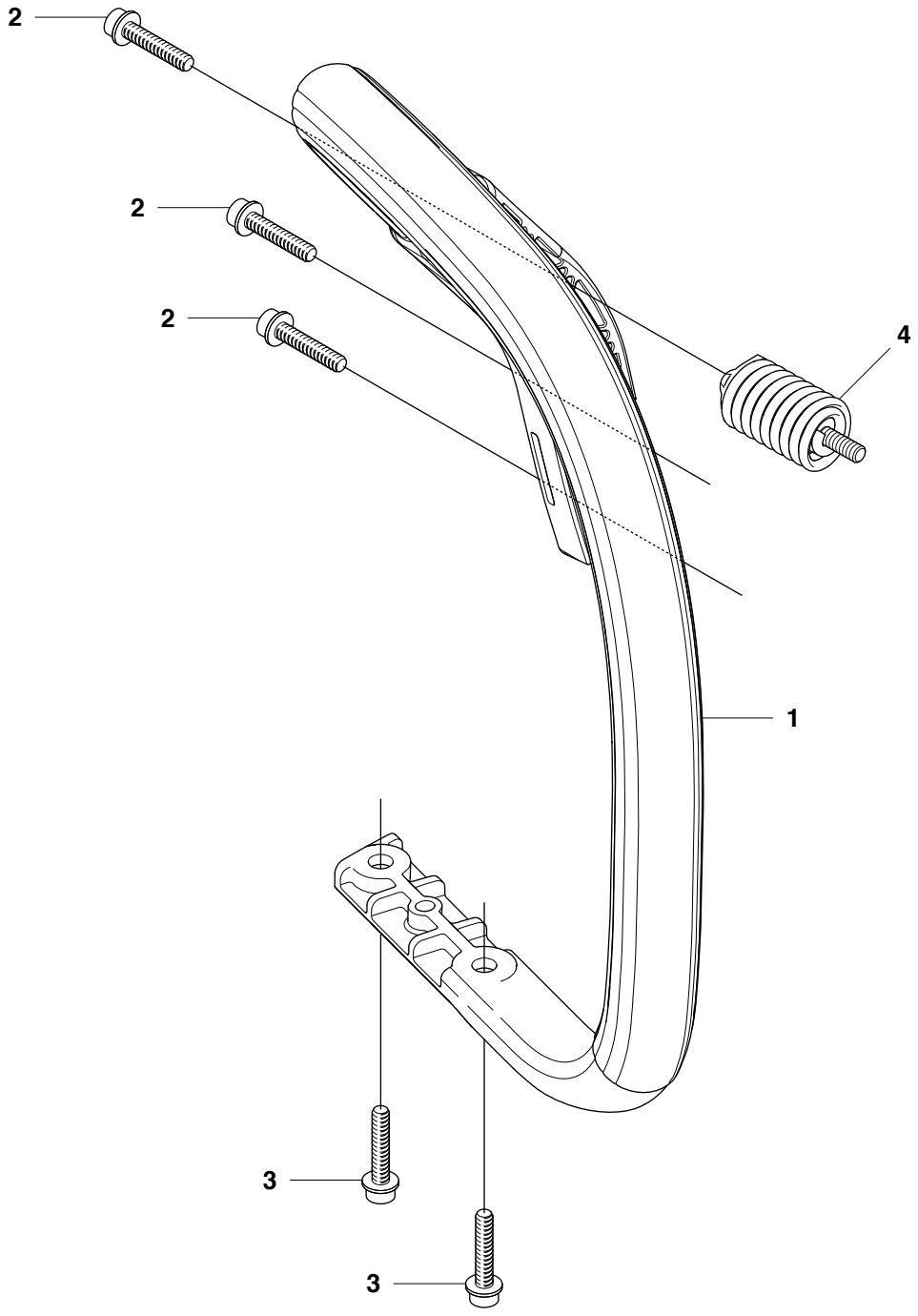

N 445, 450, 445e, 450e
CARBURETOR

ZAMA C1M-EL37B

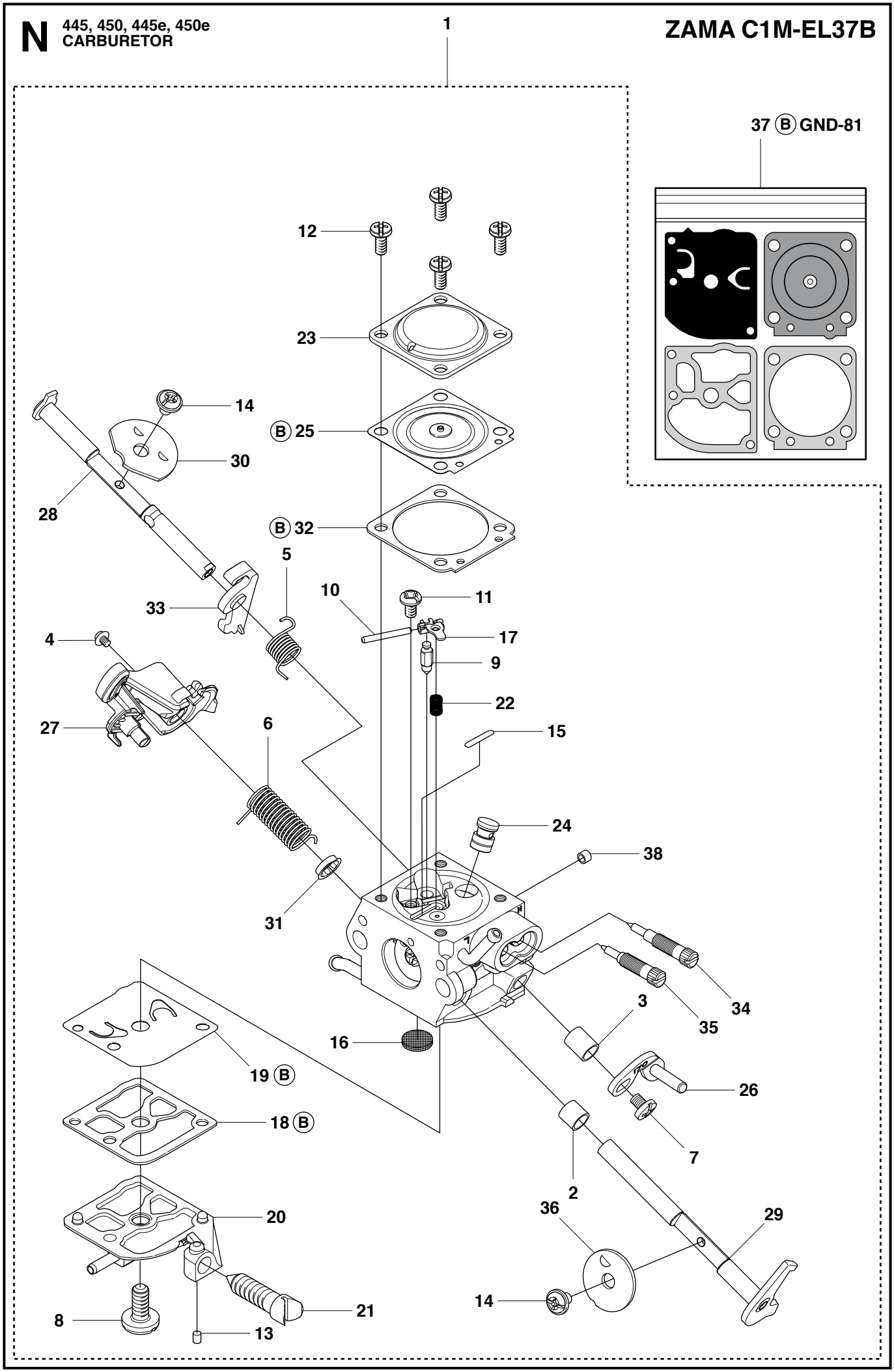

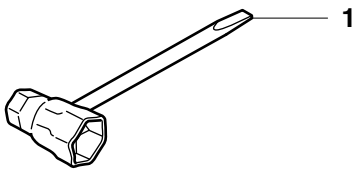
1

Q 445
WINTER KIT

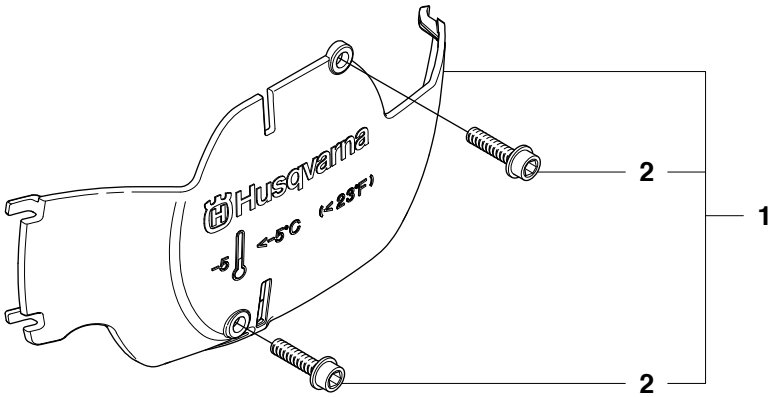

Q 445e, 450e
WINTER KIT

