Husqvarna

372 XP (2018-01)

Rozkres je dokumentace výrobce (© příslušný výrobce) a slouží k identifikaci dílů. Pro výběr dílu se vždy řiďte katalogovým číslem.

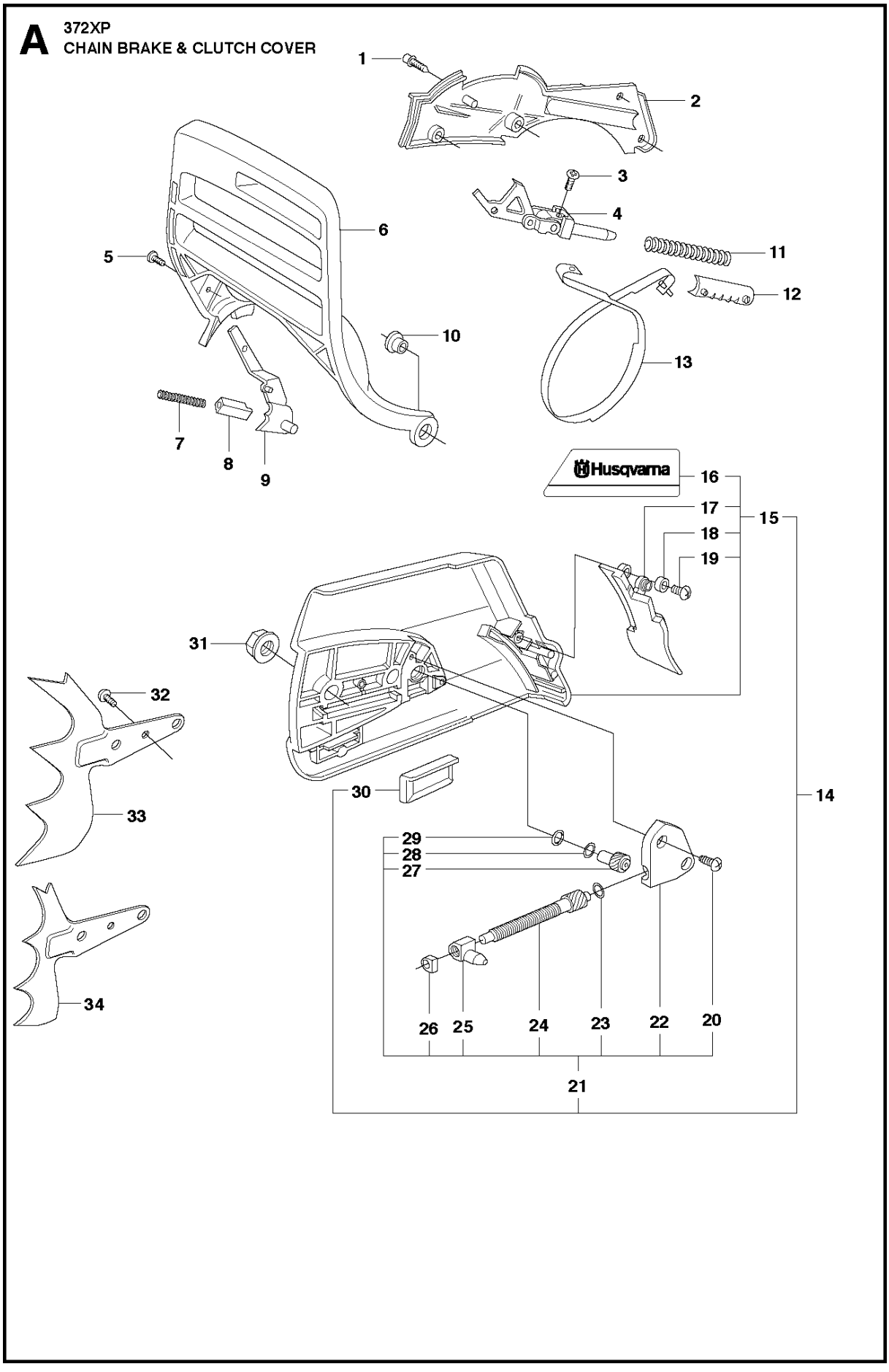
A
372XP
CHAIN BRAKE & CLUTCH COVER
1
2
3
4
5
6
7
8
9
10
11
12
13
Husqvarna
16
17
18
19
15
31
32
33
34
30
14
29
28
27
26
25
24
23
22
20
21

B 372XP
CLUTCH & OIL PUMP

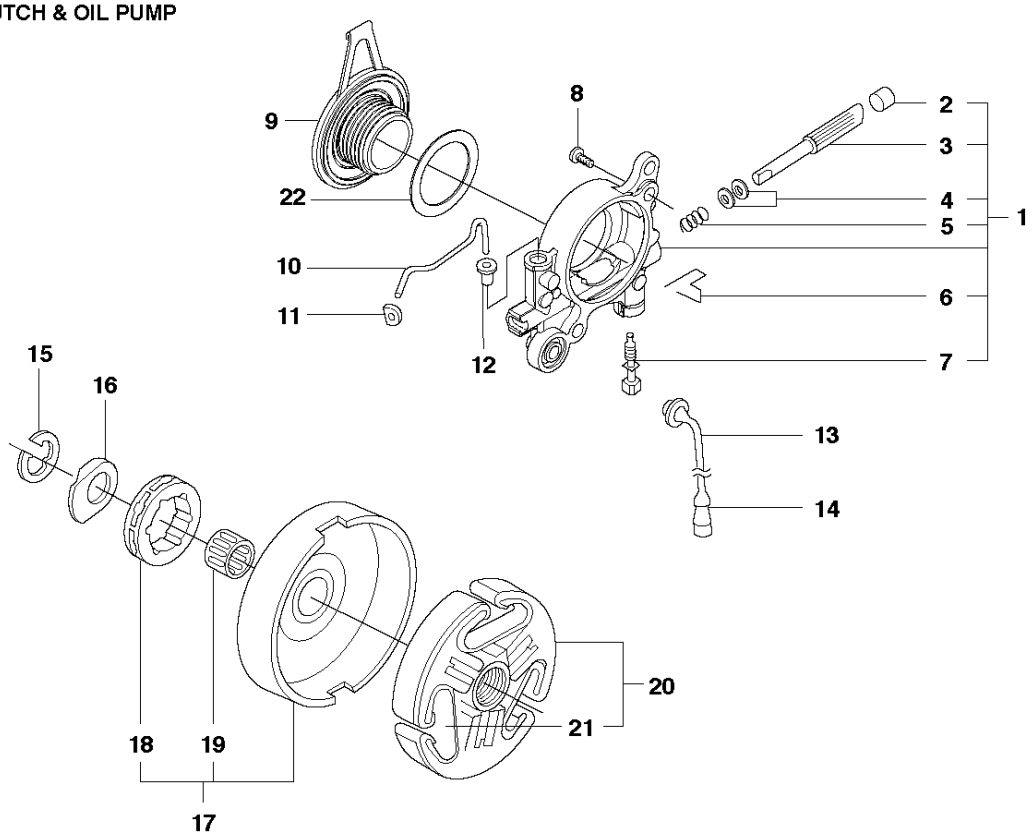

C 372XP
CYLINDER COVER

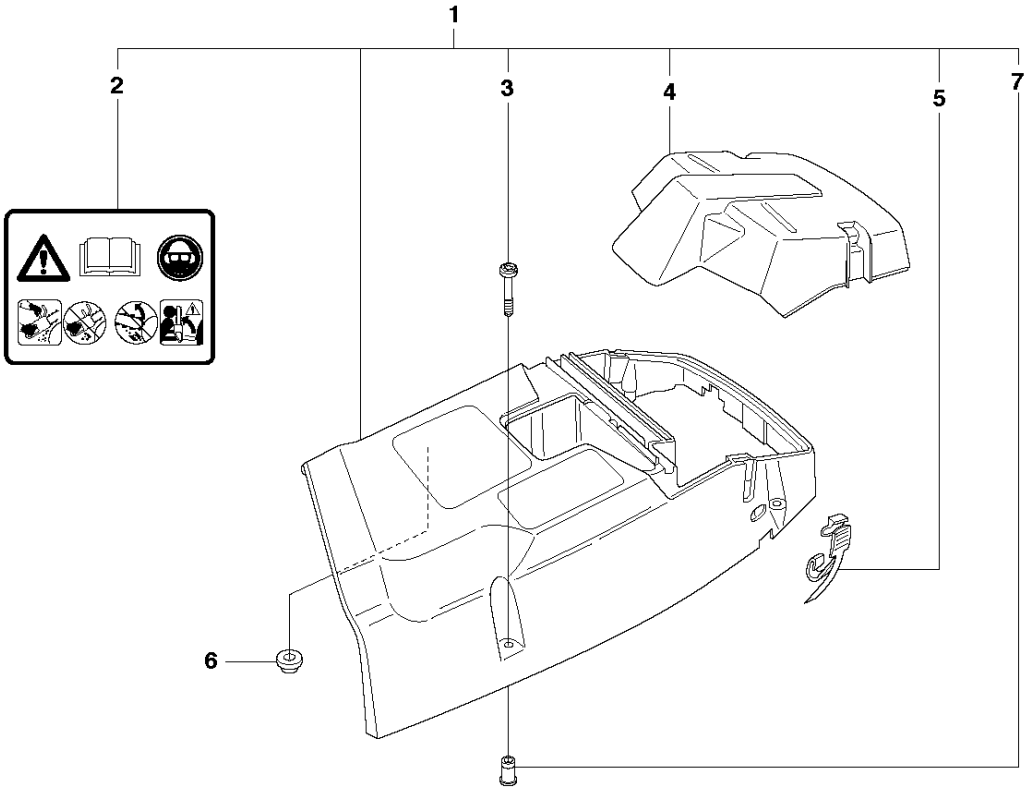

D 372
CYLINDER PISTON

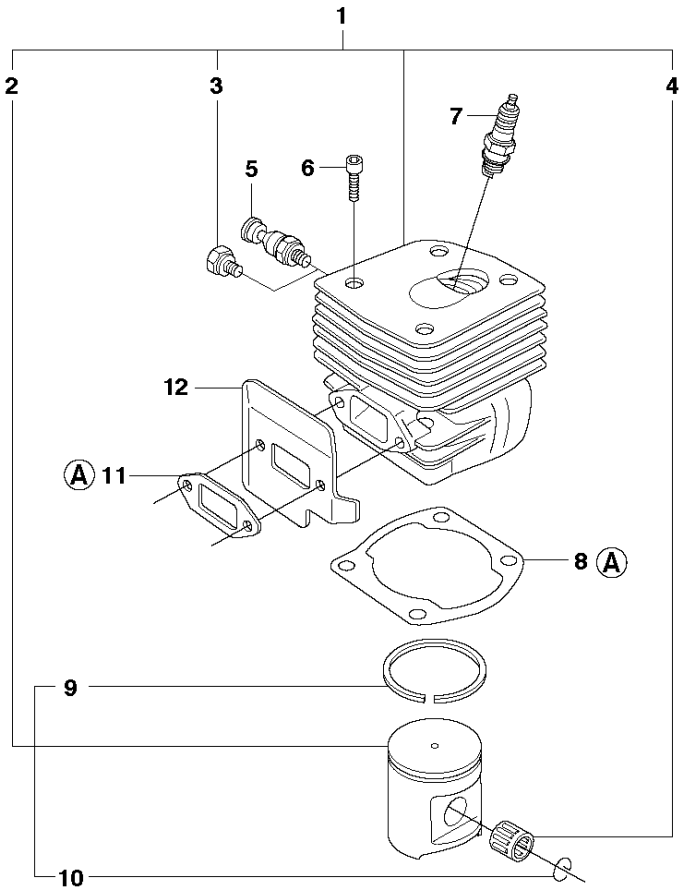

13

Ⓐ 503 64 72-01
Set of gaskets

E 372
CRANKSHAFT

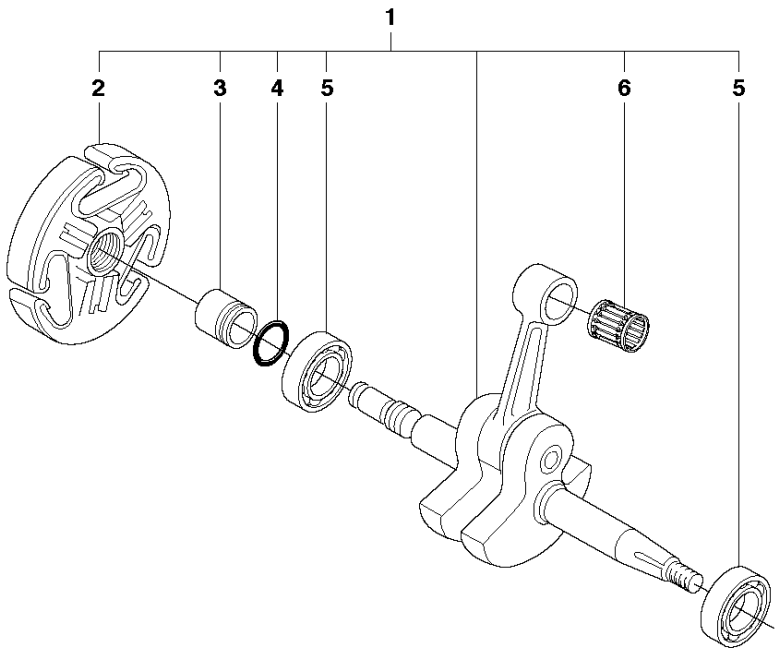

F **372XP**
MUFFLER

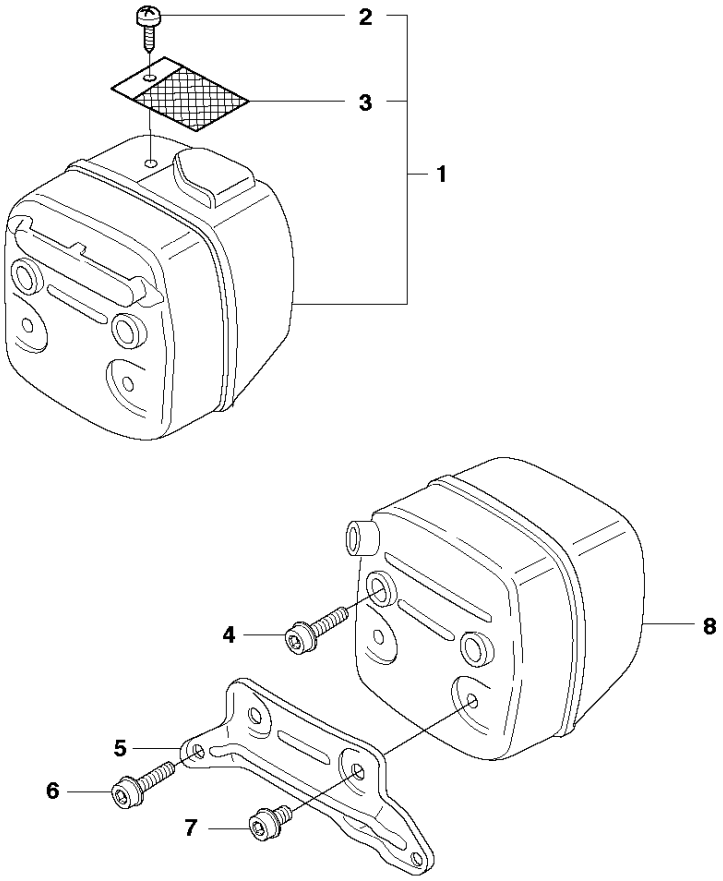

G 372
CARBURETOR & AIR FILTER

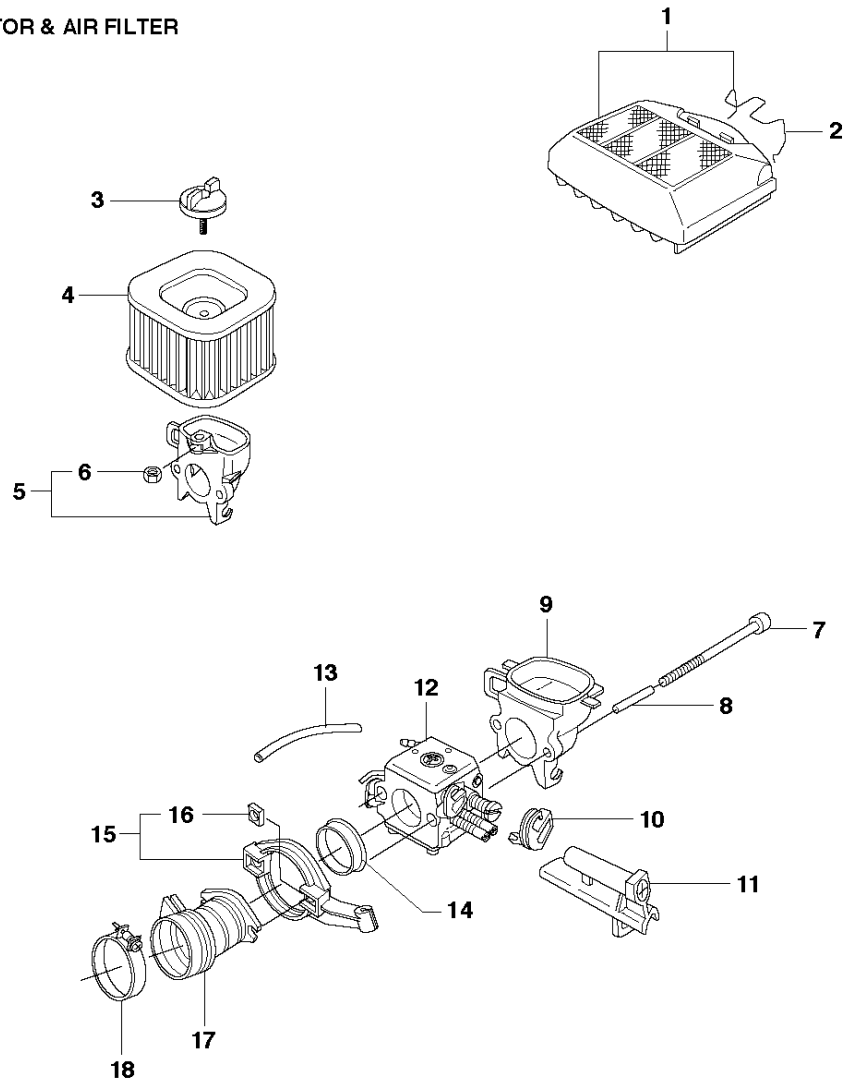

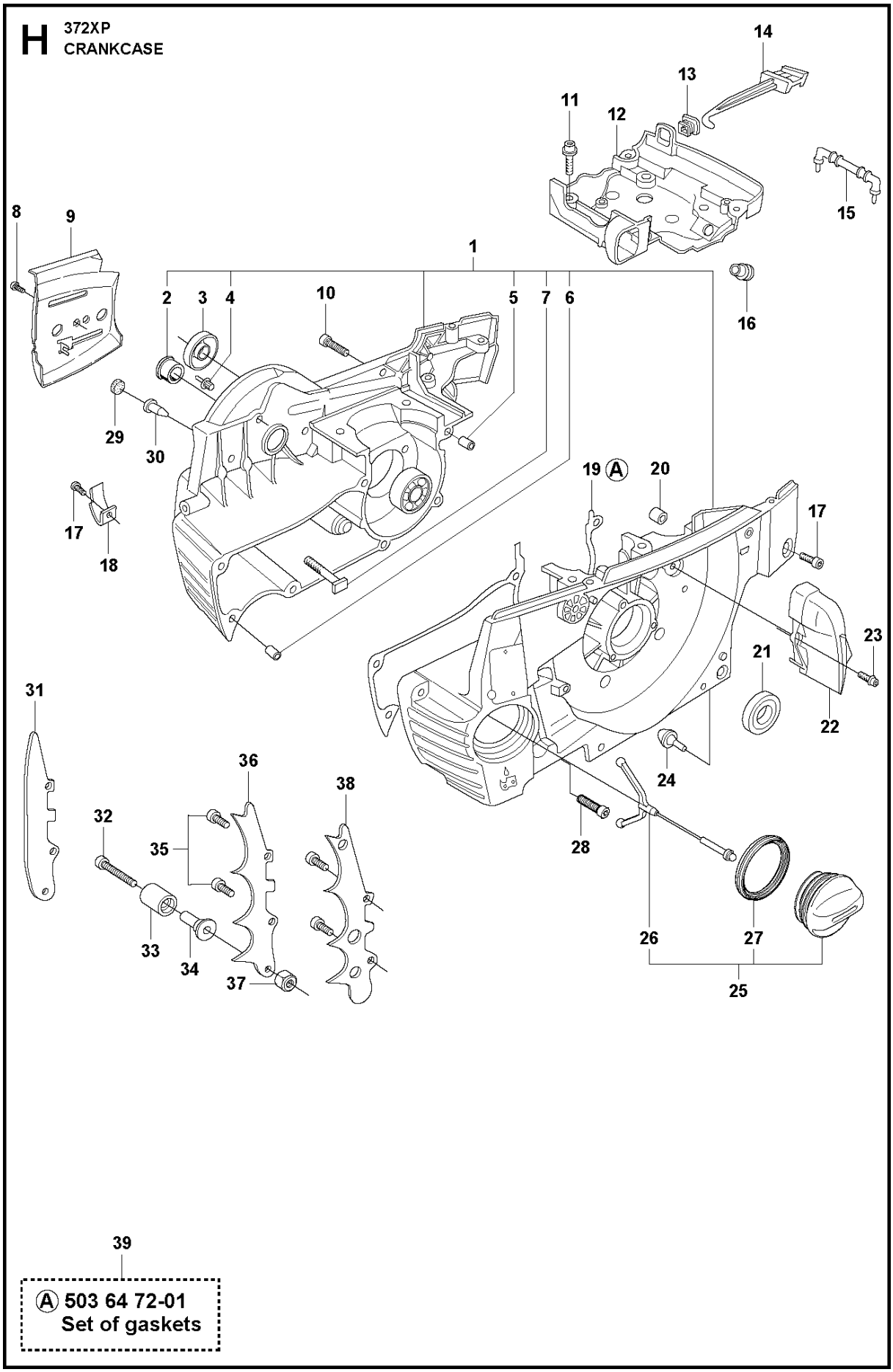
H
372XP
CRANKCASE
1
2
3
4
5
6
7
8
9
10
11
12
13
14
15
16
17
18
19 A
20
21
22
23
24
25
26
27
28
29
30
31
32
33
34
35
36
37
38
39
A 503 64 72-01
Set of gaskets

J 372XP
FUEL TANK

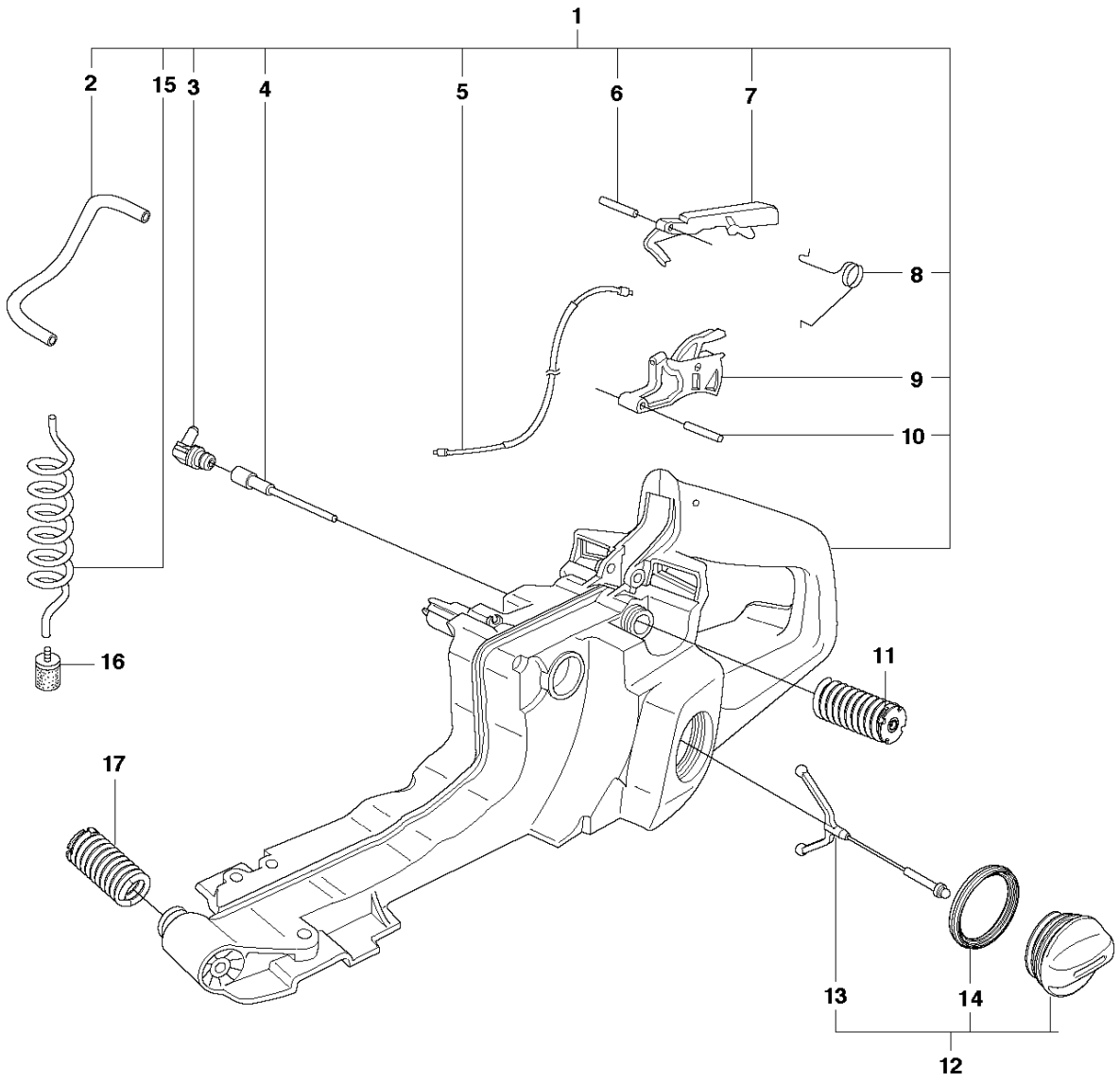

K1 372
HANDLE

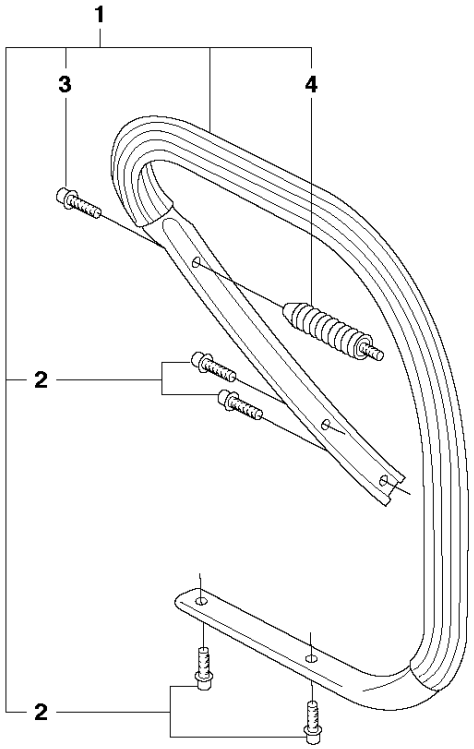

K2 372XP
HANDLE

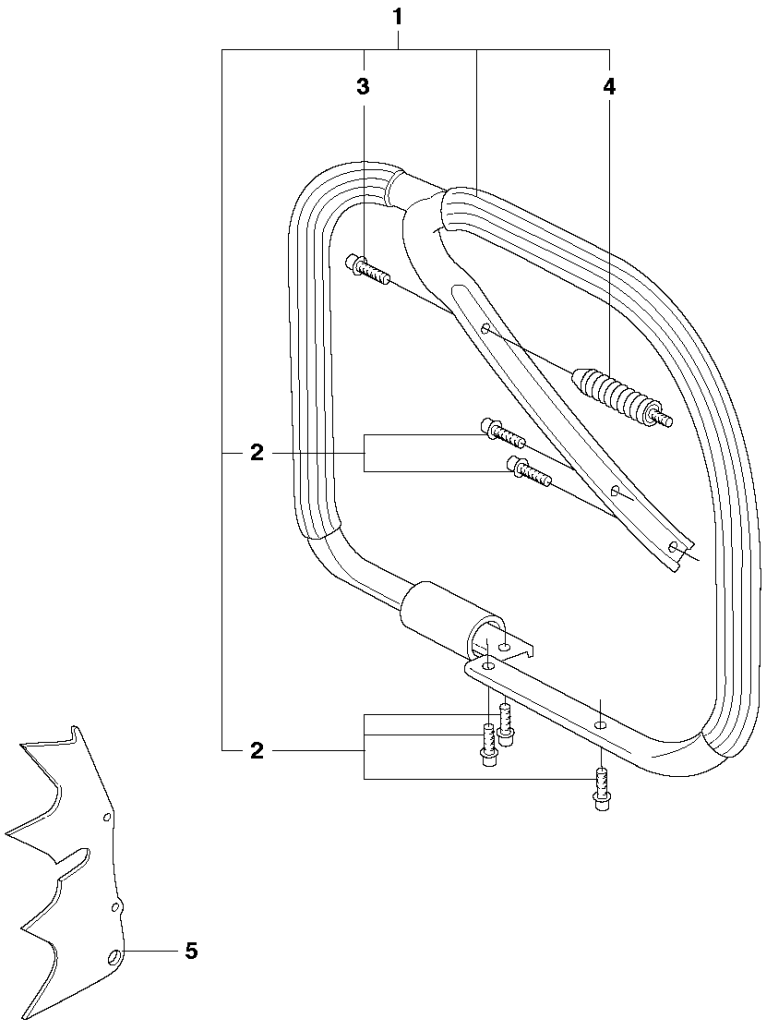

L1 372XP
HEATED HANDLES/HEATED CARB. THERMOSTAT

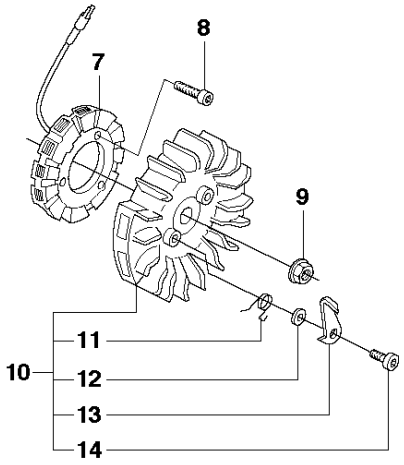

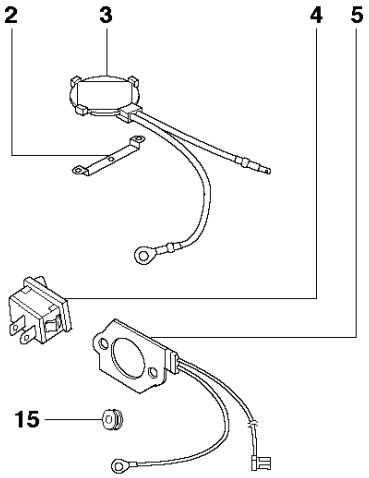

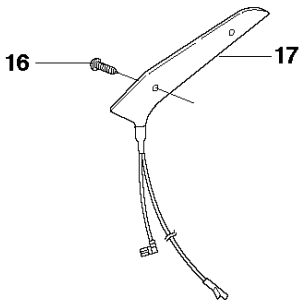

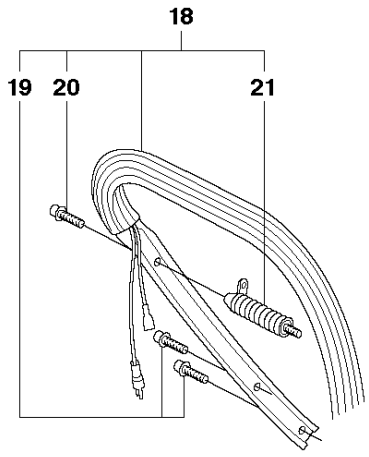

L2 372XP
HEATED HANDLES/HEATED CARB. MANUAL

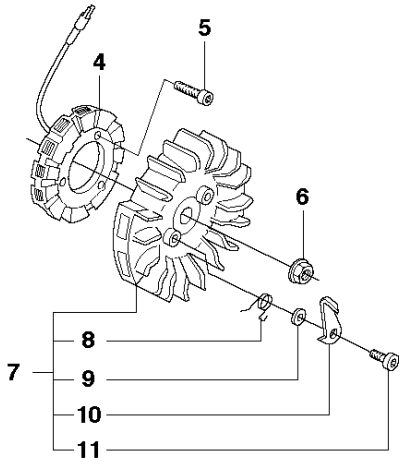

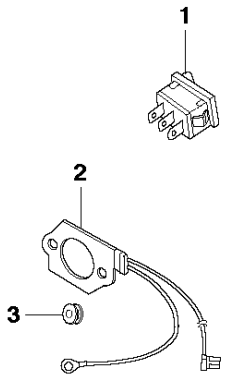

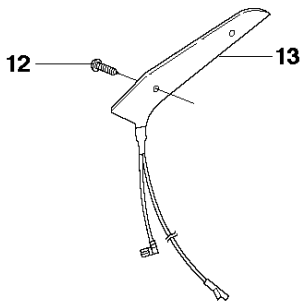

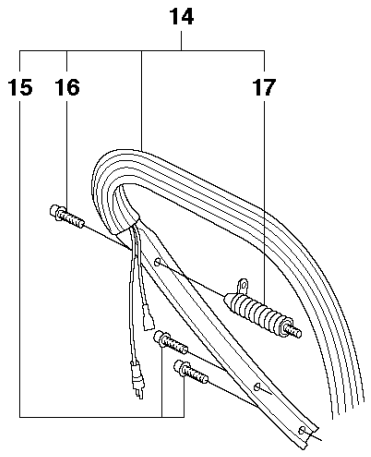

M 372XP
IGNITION SYSTEM

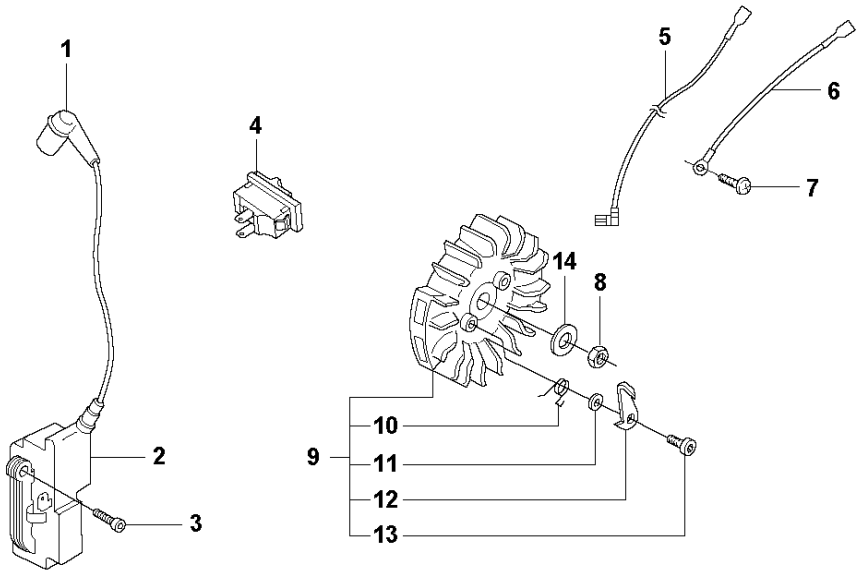

N 372XP
STARTER

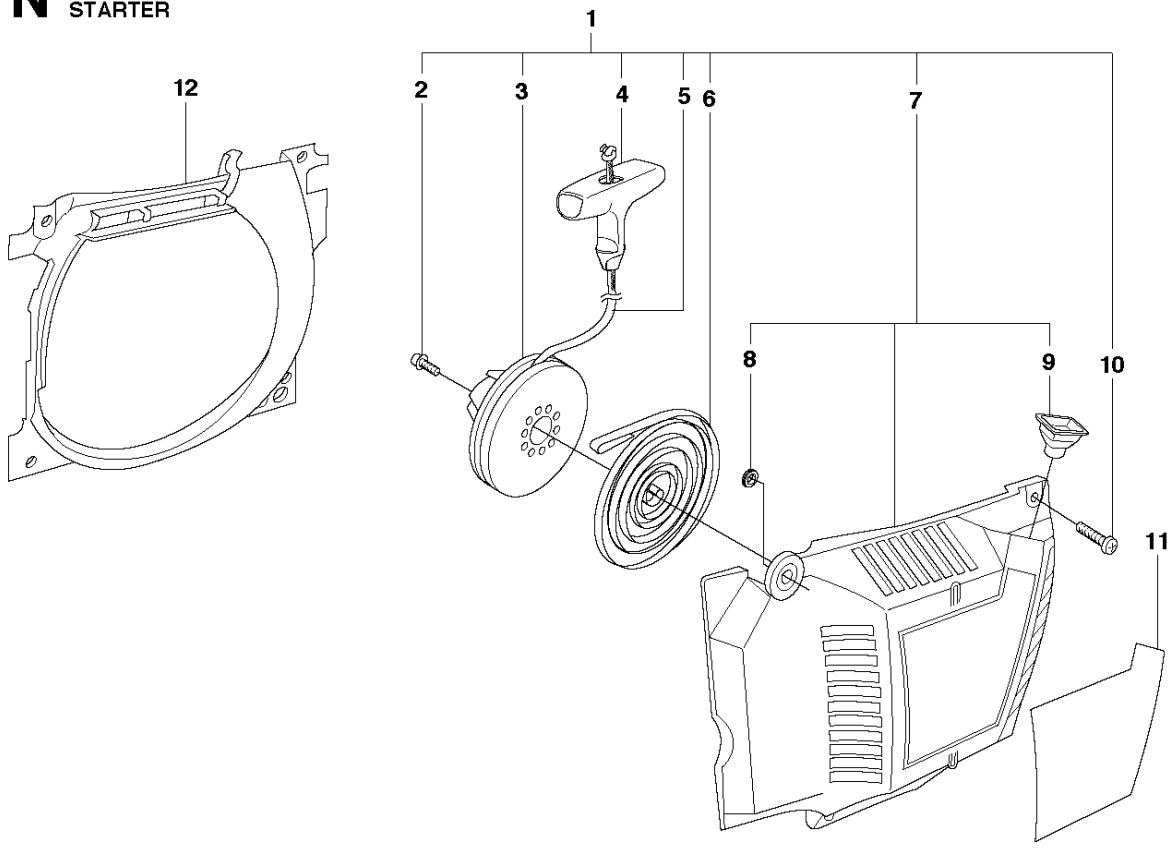

P 372XP
CARBURETOR

Walbro HD-6B
Walbro HD-12B

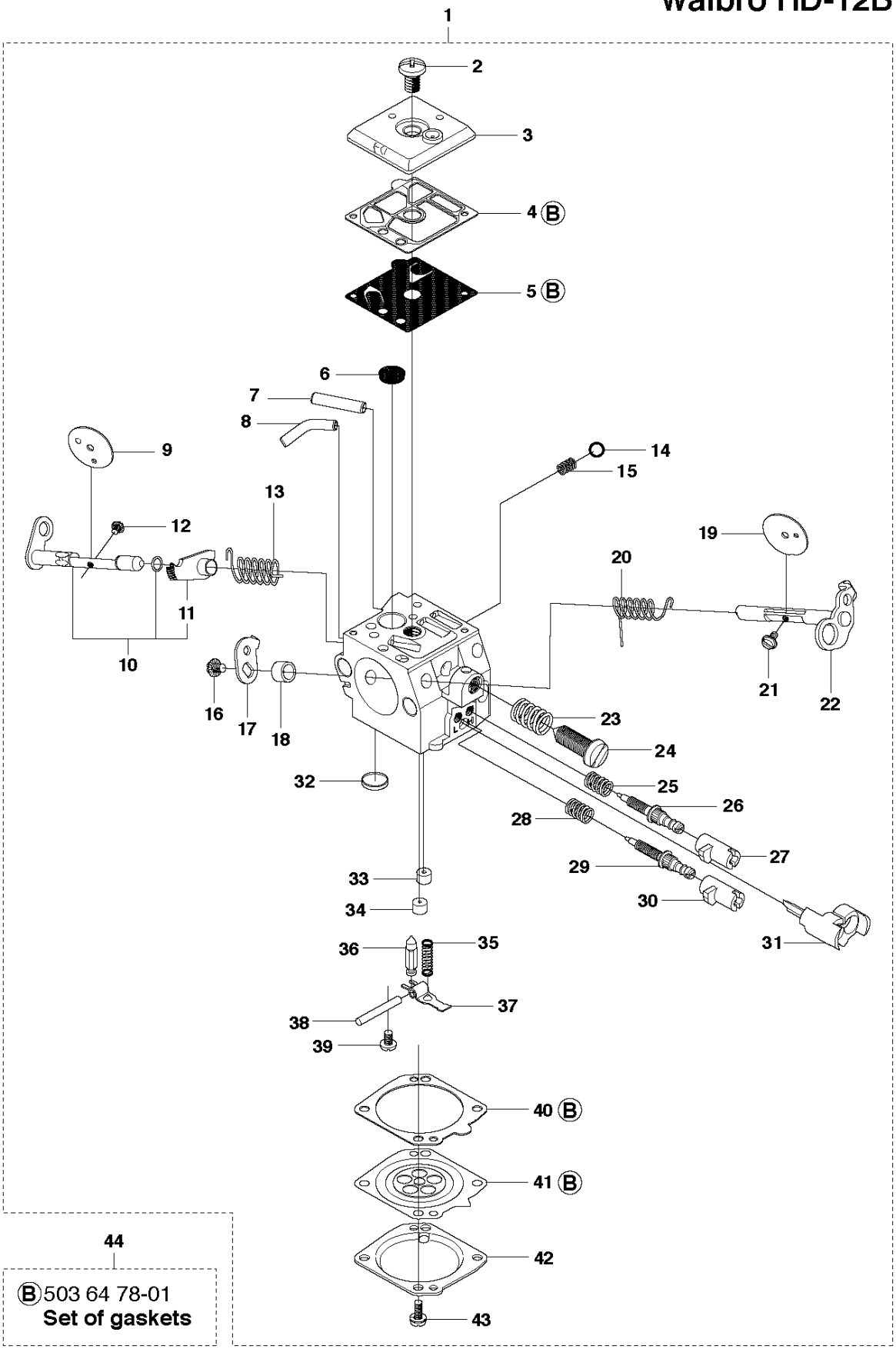

B 503 64 78-01
Set of gaskets

Q 372XP
ACCESSORIES

