Husqvarna

372 XP (2011-05)

Rozkres je dokumentace výrobce (© příslušný výrobce) a slouží k identifikaci dílů. Pro výběr dílu se vždy řiďte katalogovým číslem.

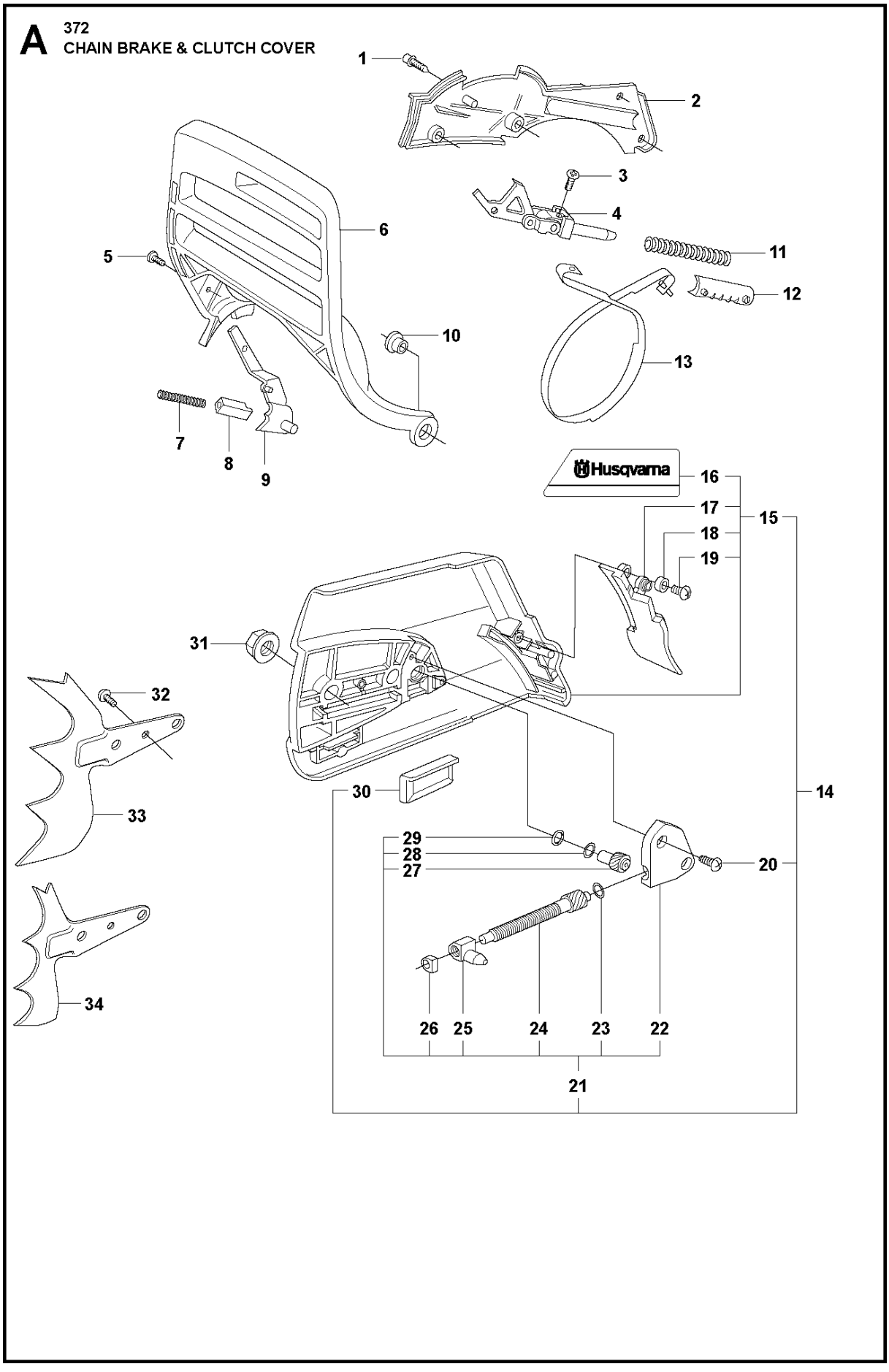
A
372
CHAIN BRAKE & CLUTCH COVER
1
2
3
4
5
6
7
8
9
10
11
12
13
Husqvarna
16
17
18
19
15
31
32
33
34
30
14
29
28
27
20
26
25
24
23
22
21

B 372
CLUTCH & OIL PUMP

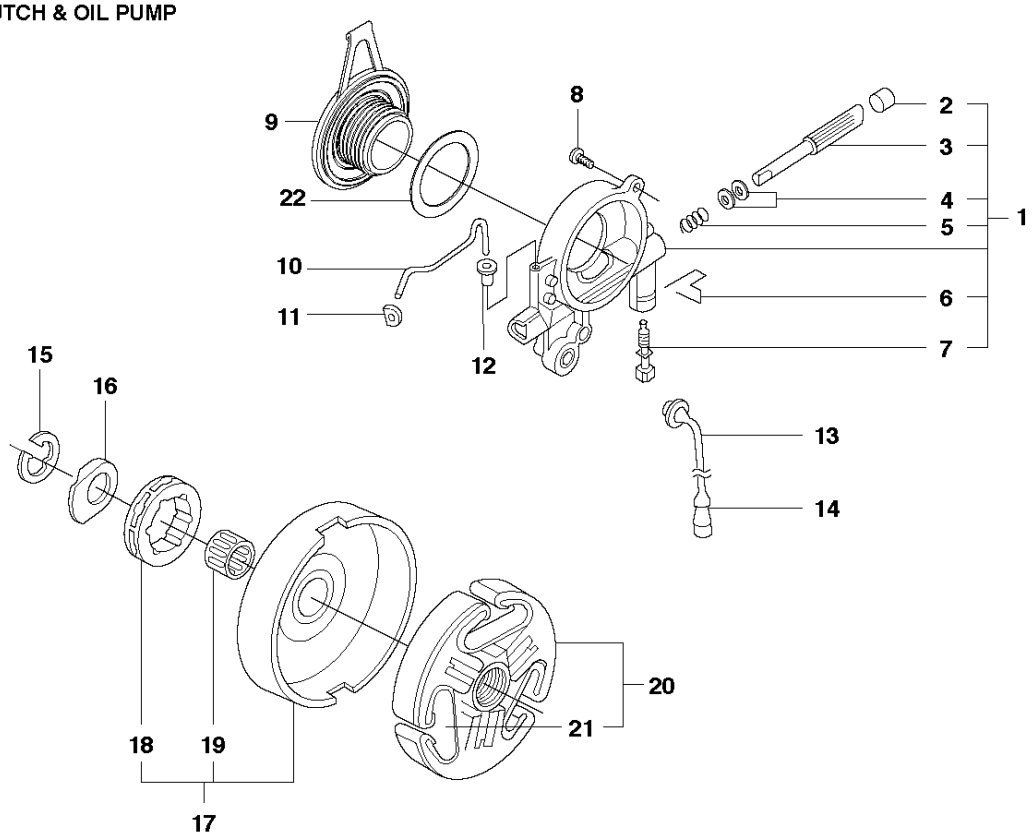

C 372
CYLINDER COVER

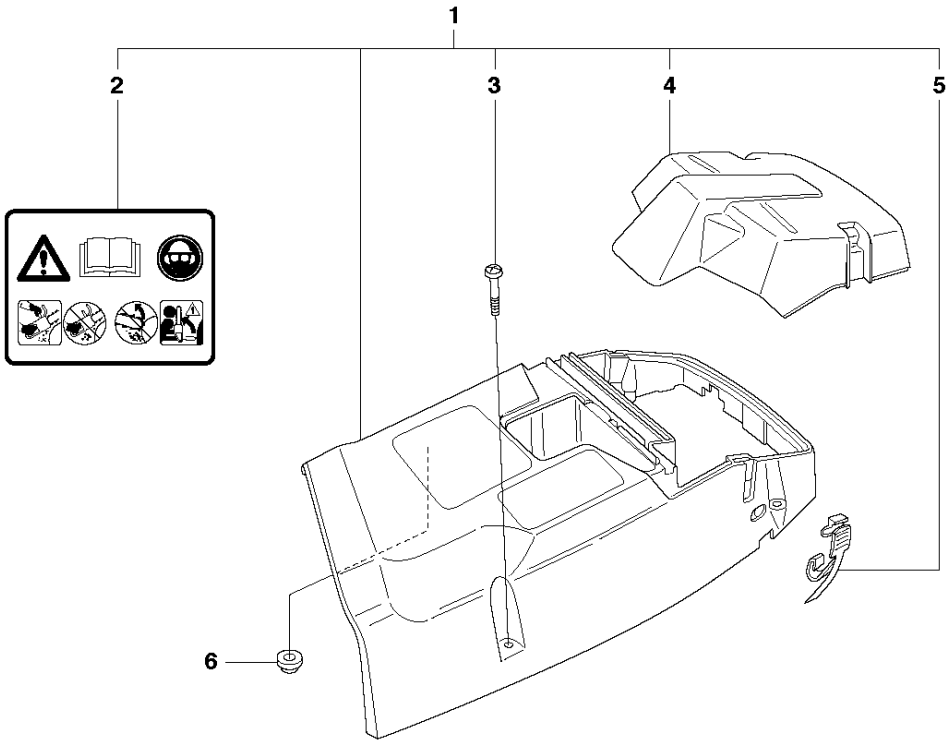

D 372 CYLINDER PISTON

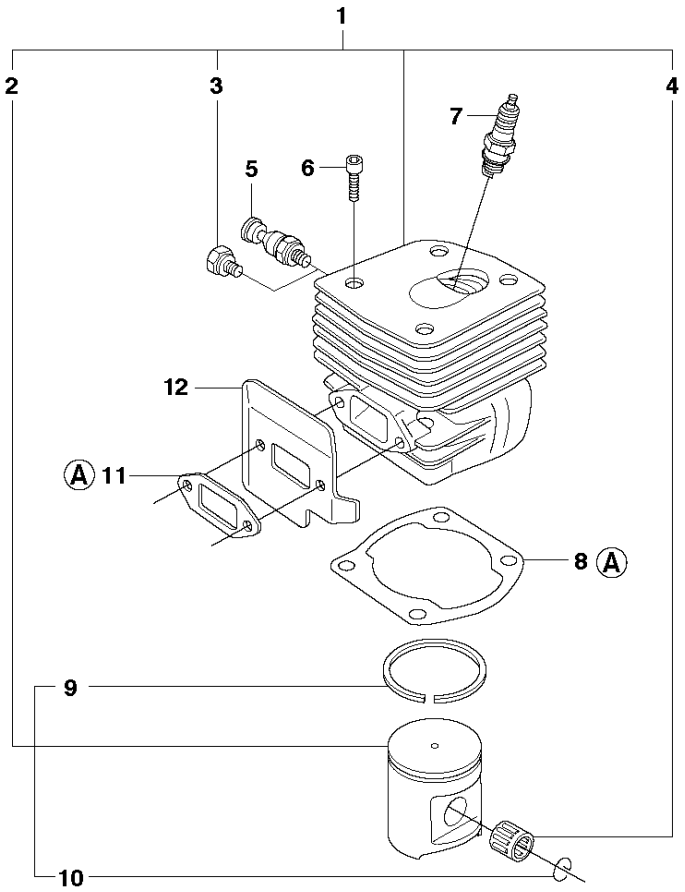

13

Ⓐ 503 64 72-01
Set of gaskets

E 372
CRANKSHAFT

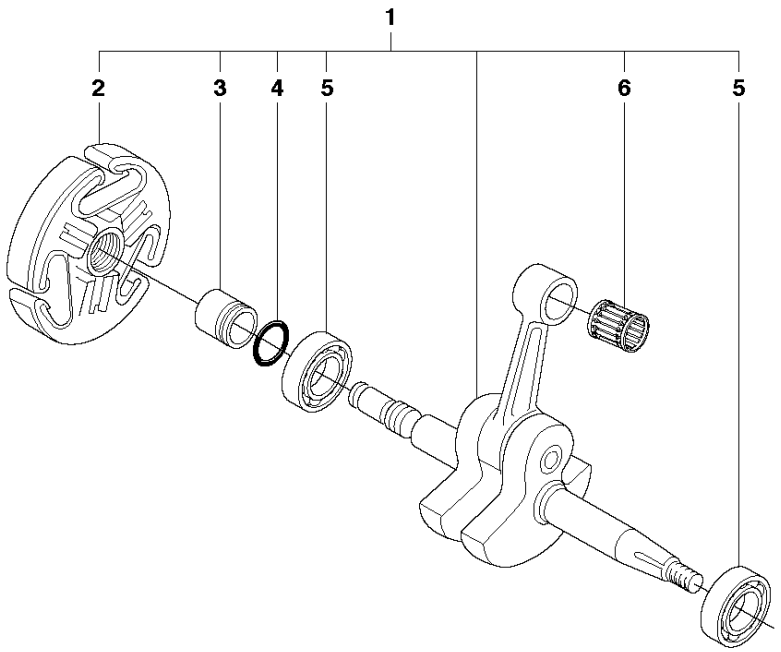

F 372
MUFFLER

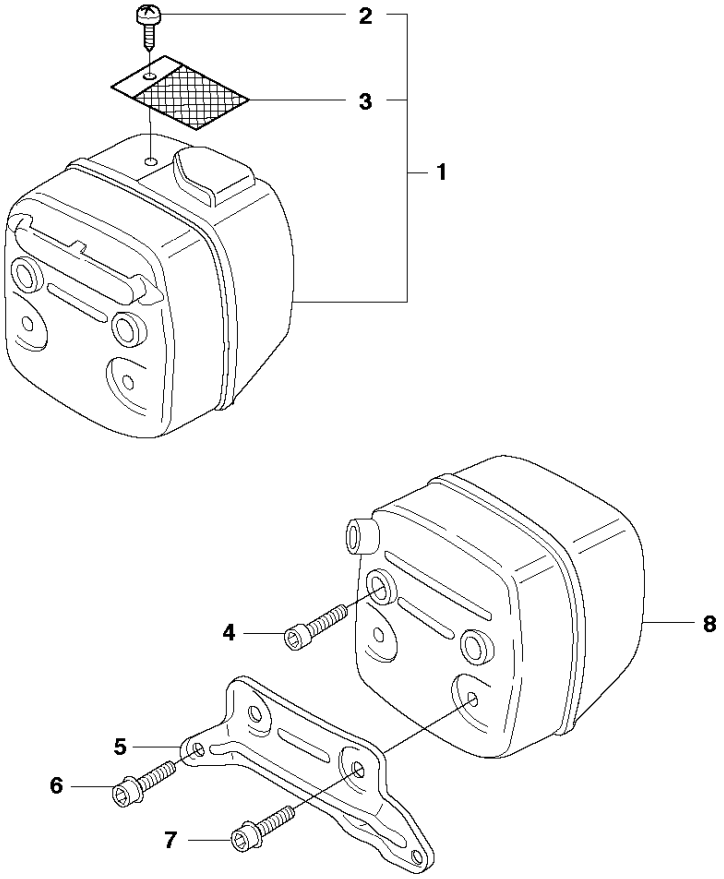

G 372
CARBURETOR & AIR FILTER

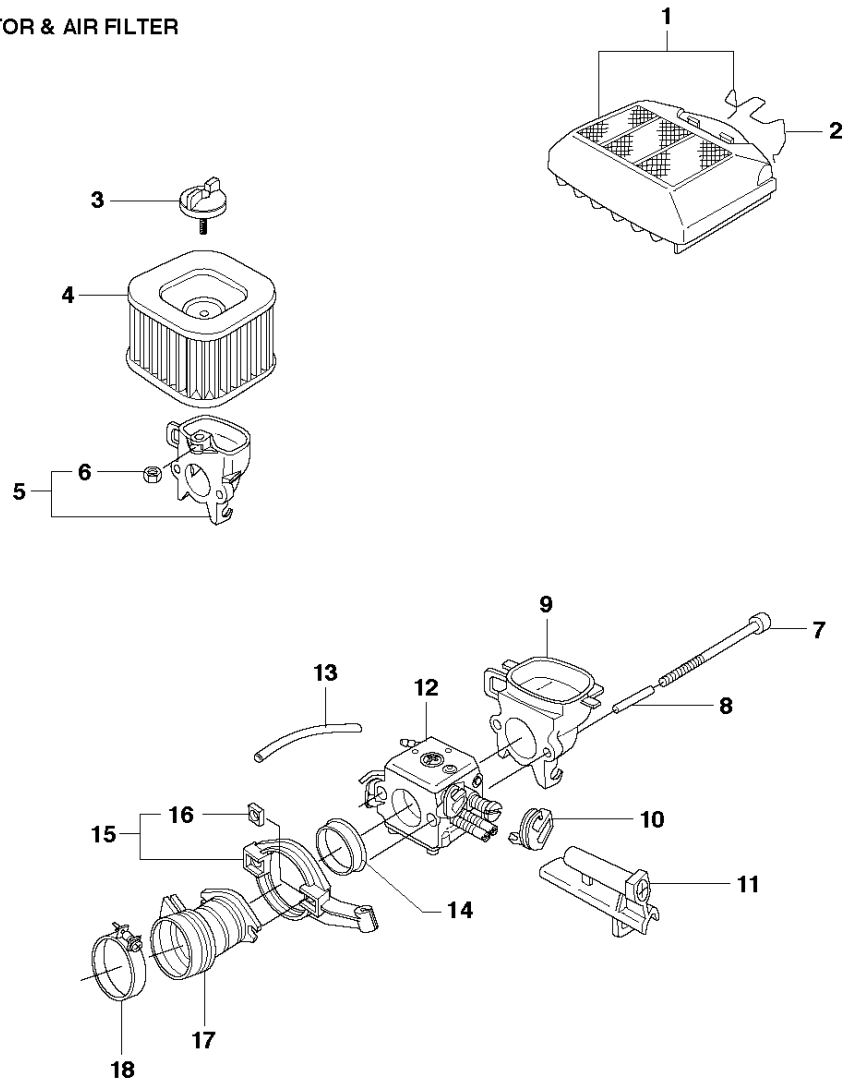

H 372
CRANKCASE

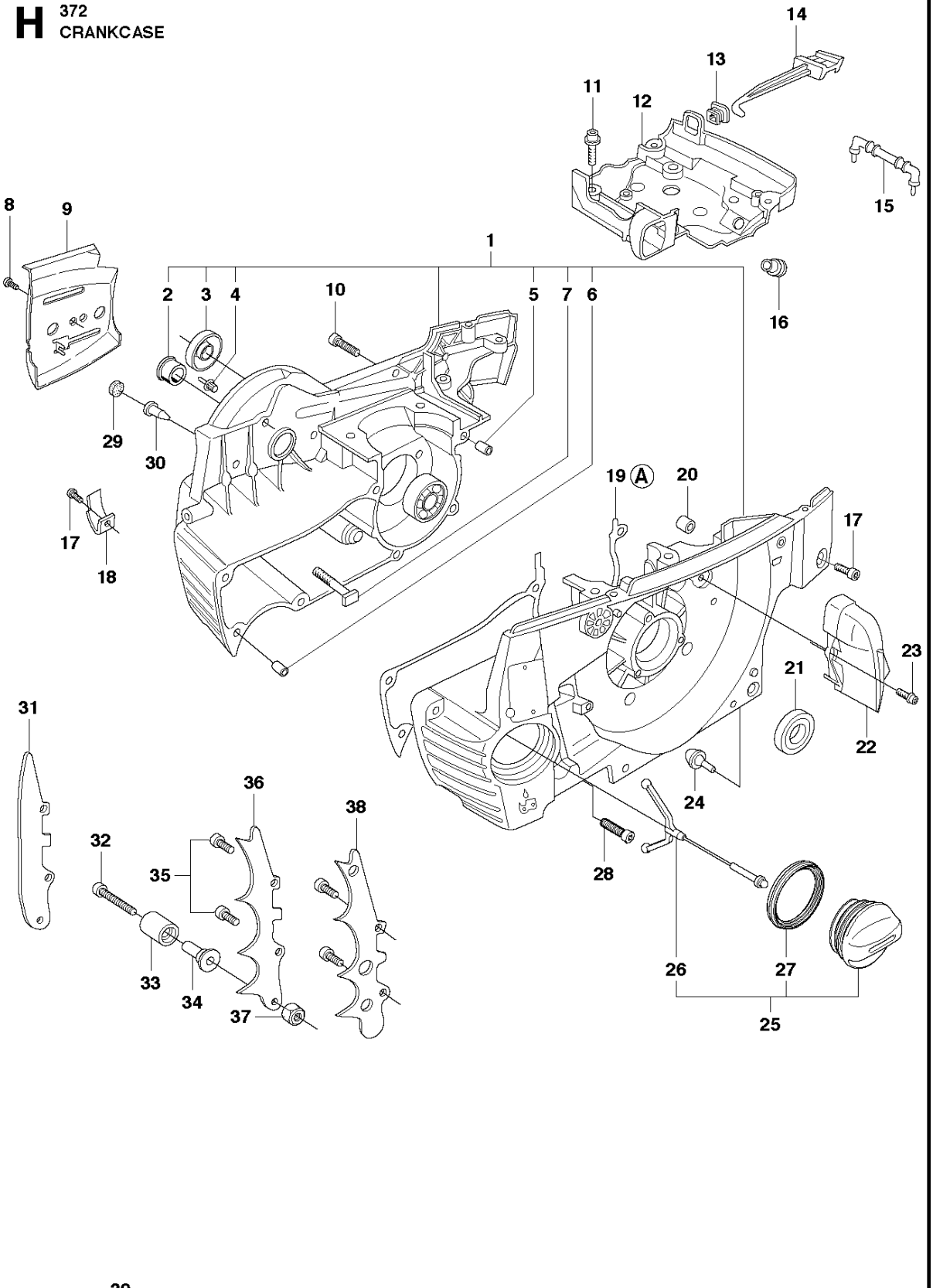

39

Ⓐ 503 64 72-01
Set of gaskets

J 372
FUEL TANK

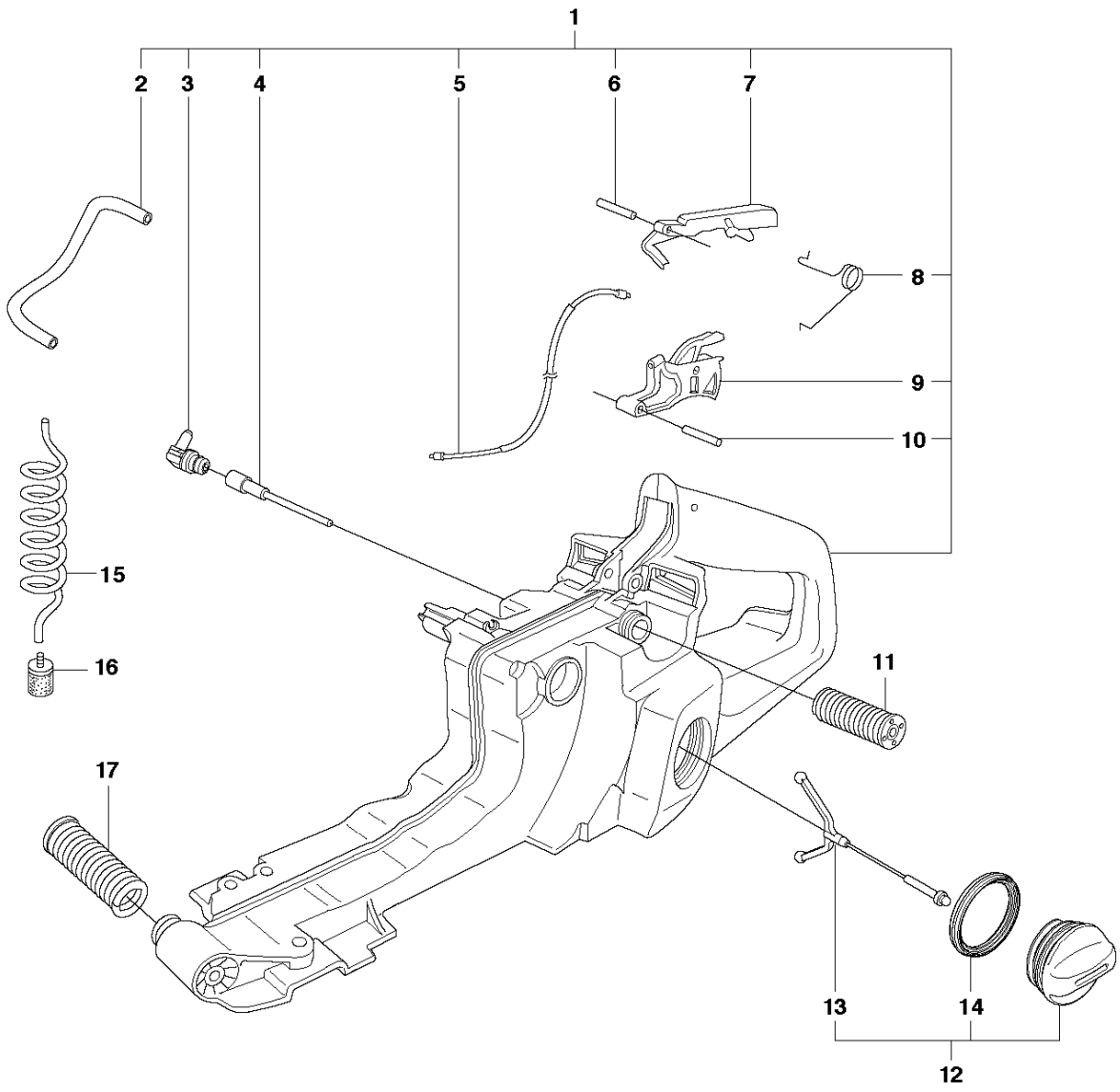

K1 372 HANDLE

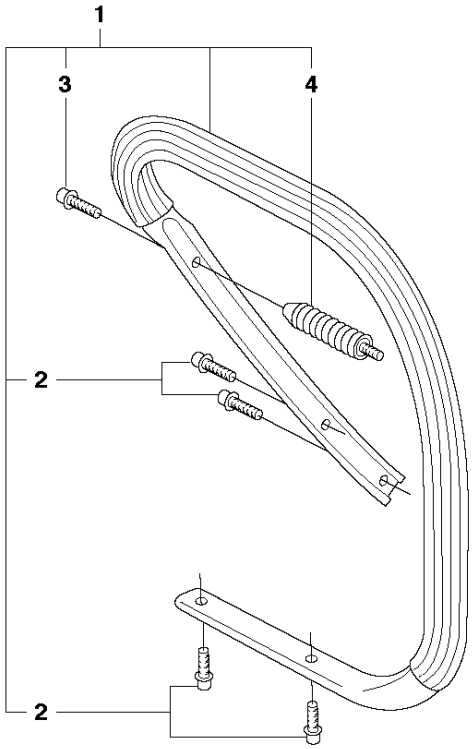

K2 372
HANDLE

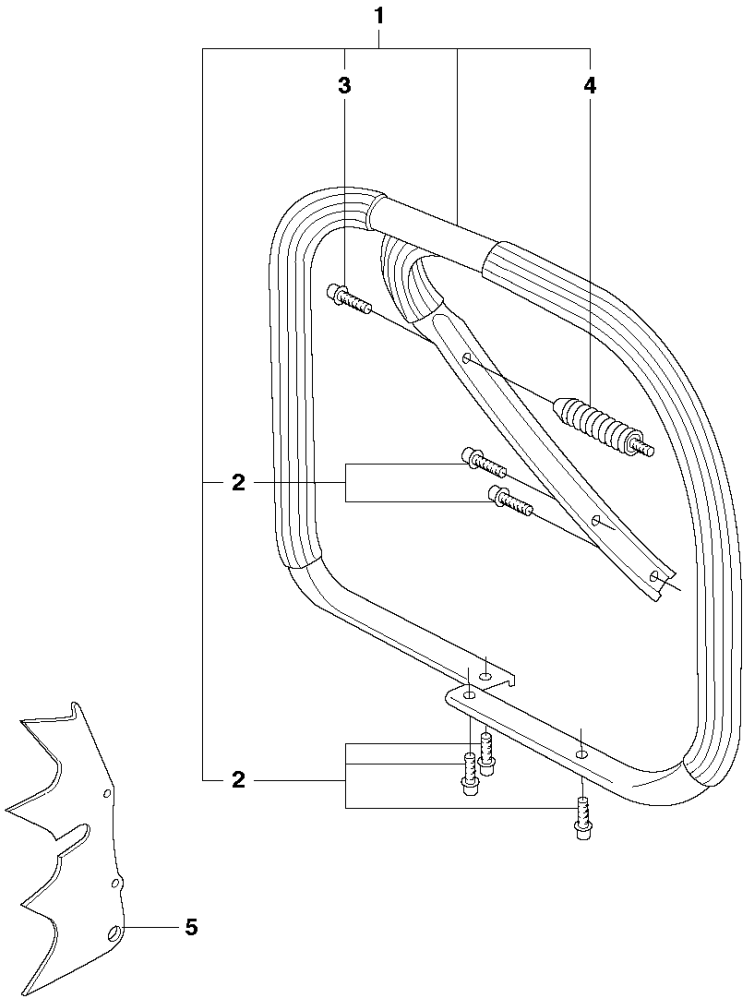

L1

372
HEATED HANDLES/HEATED CARB. THERMOSTAT

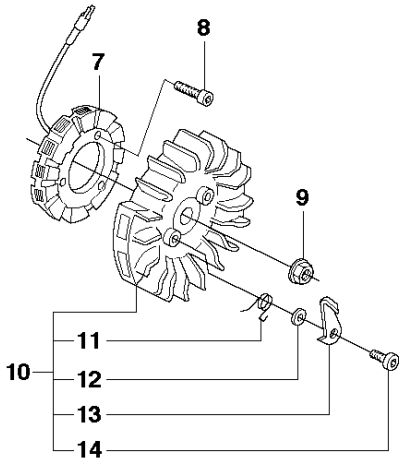

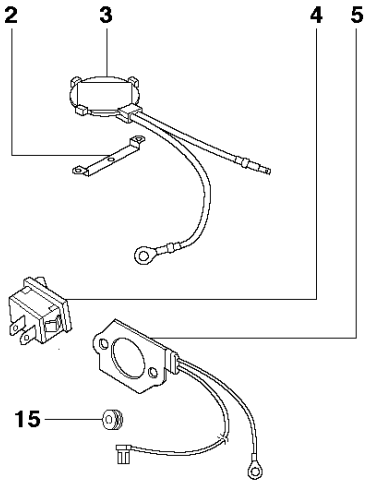

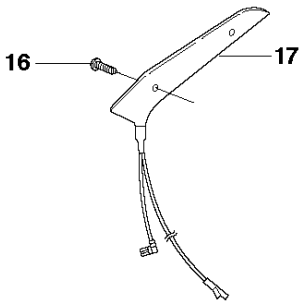

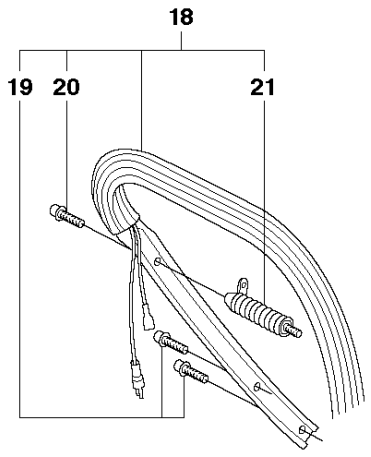

L2 372
HEATED HANDLES/HEATED CARB. MANUAL

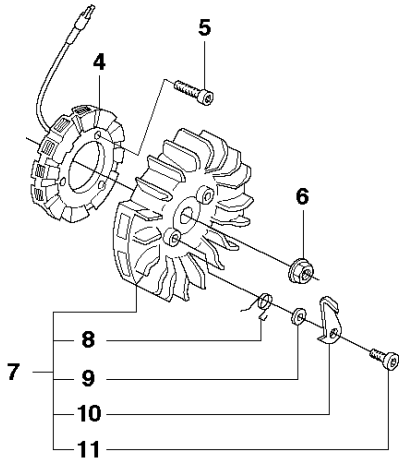

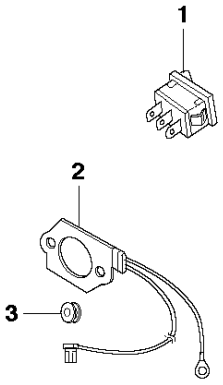

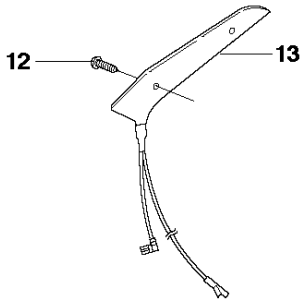

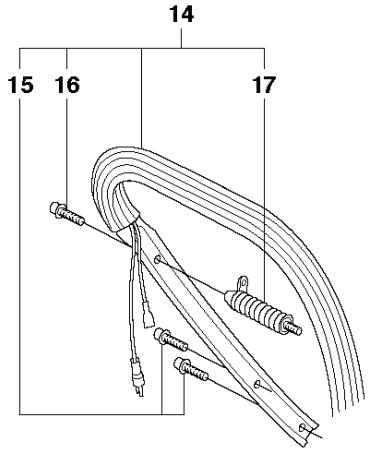

M 372
IGNITION SYSTEM

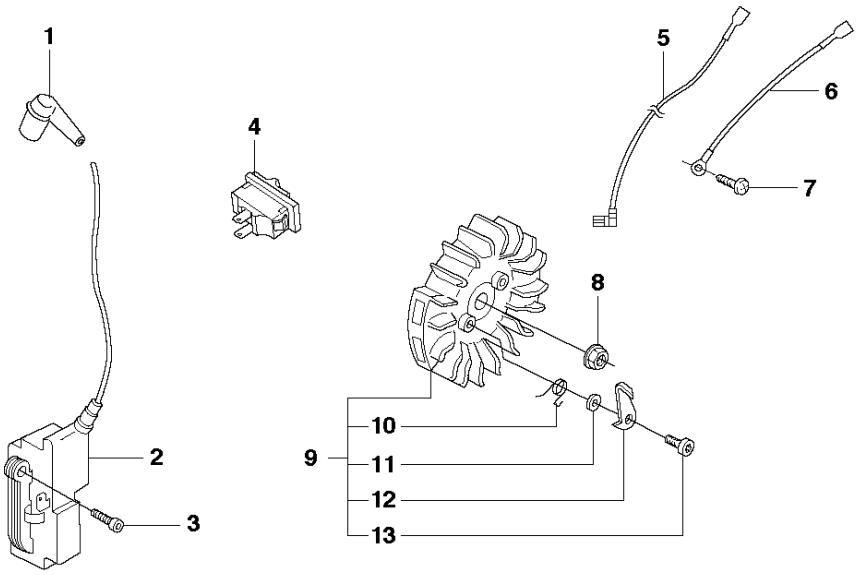

N 372
STARTER

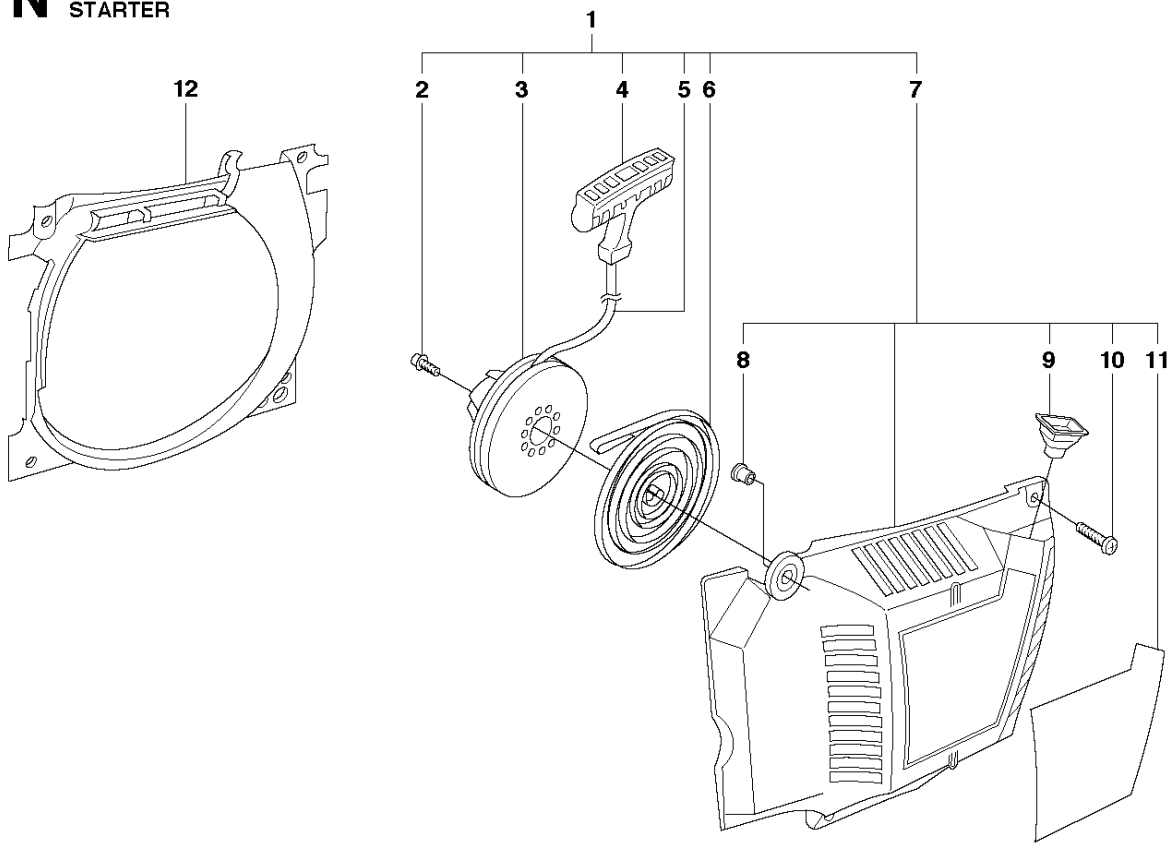

P 372
CARBURETOR

Walbro HD-6B
Walbro HD-12B EPA, EU

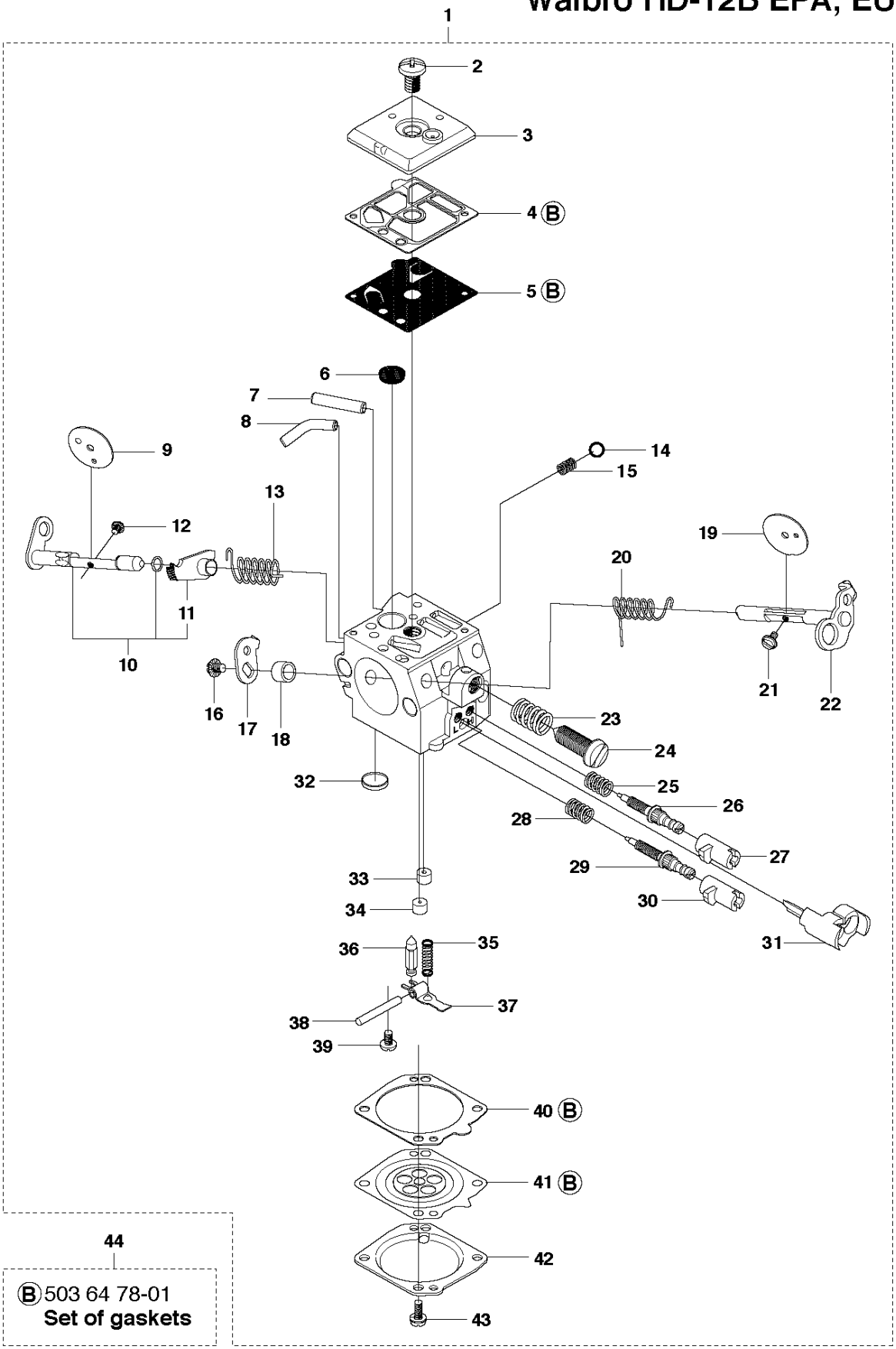

B 503 64 78-01
Set of gaskets

Q 372 ACCESSORIES

