Husqvarna

372 XP (2007-01)

Rozkres je dokumentace výrobce (© příslušný výrobce) a slouží k identifikaci dílů. Pro výběr dílu se vždy řiďte katalogovým číslem.

A

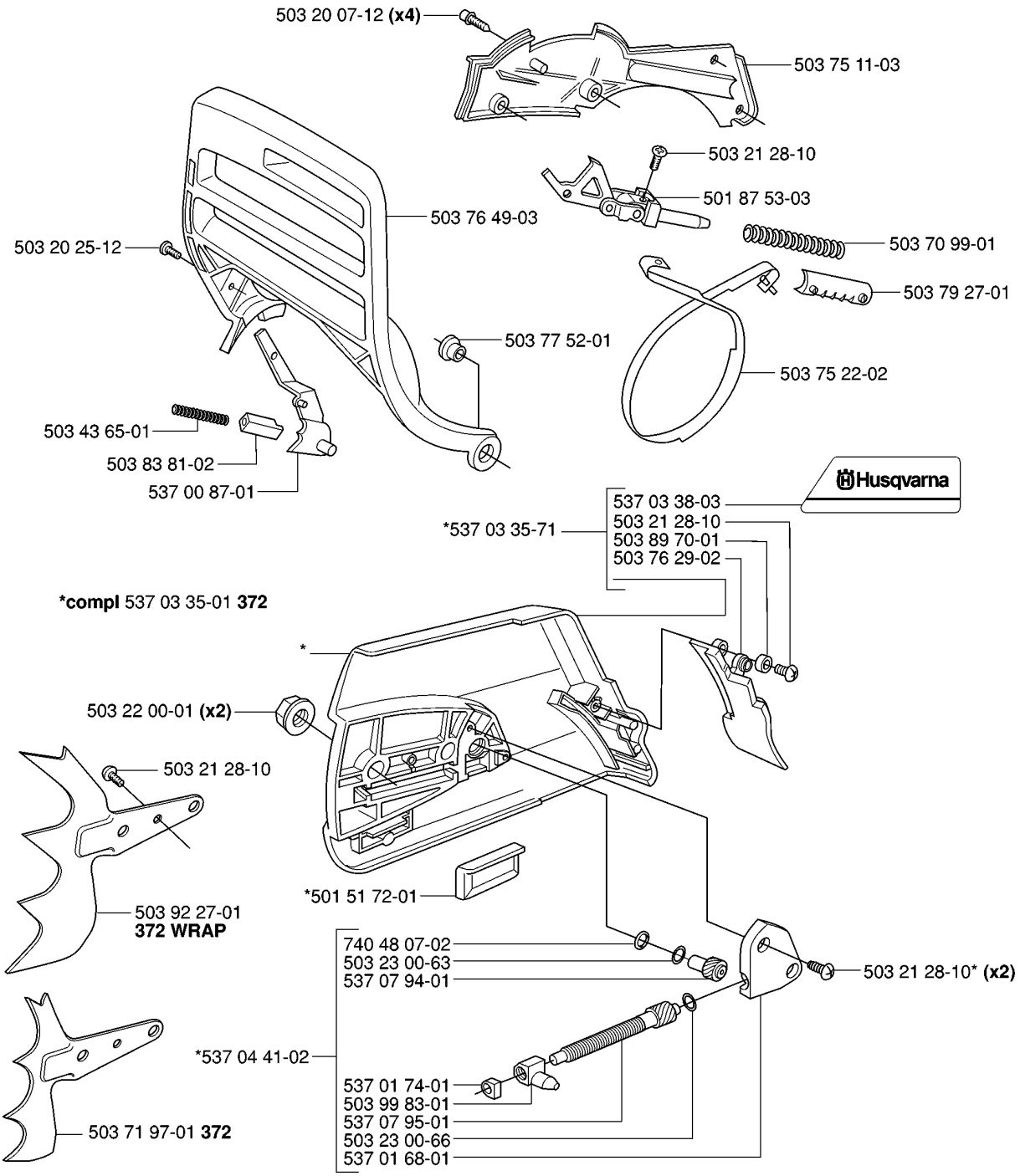
503 20 07-12 (x4)
503 75 11-03
503 21 28-10
501 87 53-03
503 76 49-03
503 20 25-12
503 70 99-01
503 79 27-01
503 77 52-01
503 75 22-02
503 43 65-01
503 83 81-02
537 00 87-01
Husqvarna
537 03 38-03
*537 03 35-71
503 21 28-10
503 89 70-01
503 76 29-02
*compl 537 03 35-01 372
*
503 22 00-01 (x2)
503 21 28-10
503 92 27-01
372 WRAP
*501 51 72-01
740 48 07-02
503 23 00-63
537 07 94-01
503 21 28-10* (x2)
*537 04 41-02
537 01 74-01
503 99 83-01
537 07 95-01
503 23 00-66
537 01 68-01
503 71 97-01 372

B ***compl** 503 76 92-01 **362**

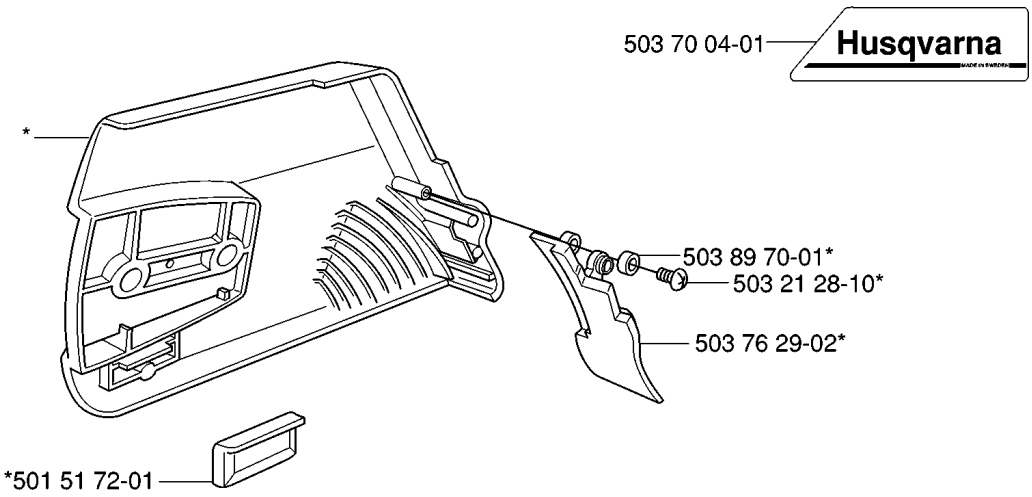

C

***compl** 503 52 13-03

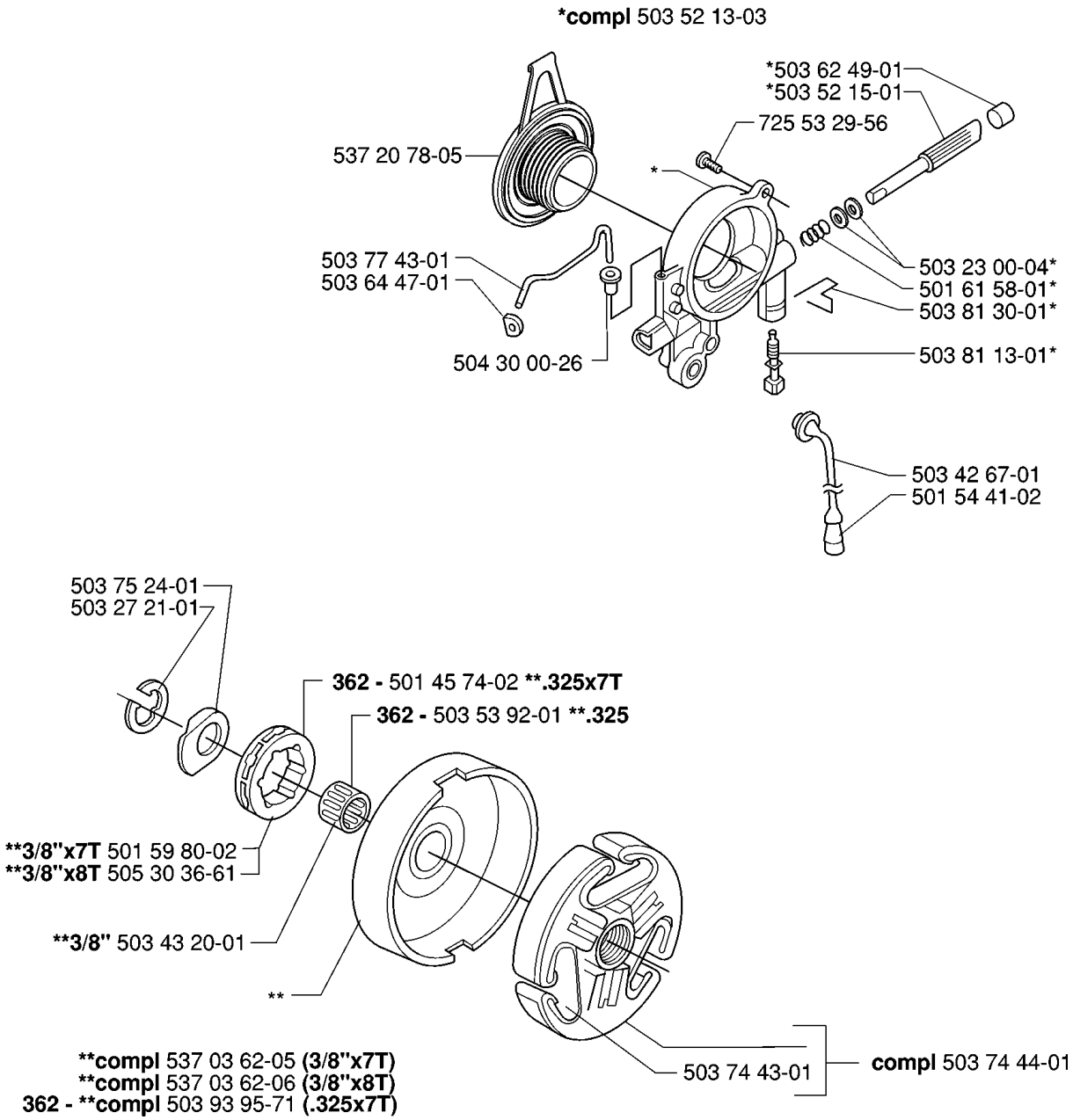

D ***compl** 503 62 78-07 **Std**
****compl** 503 62 78-08 **Hd**

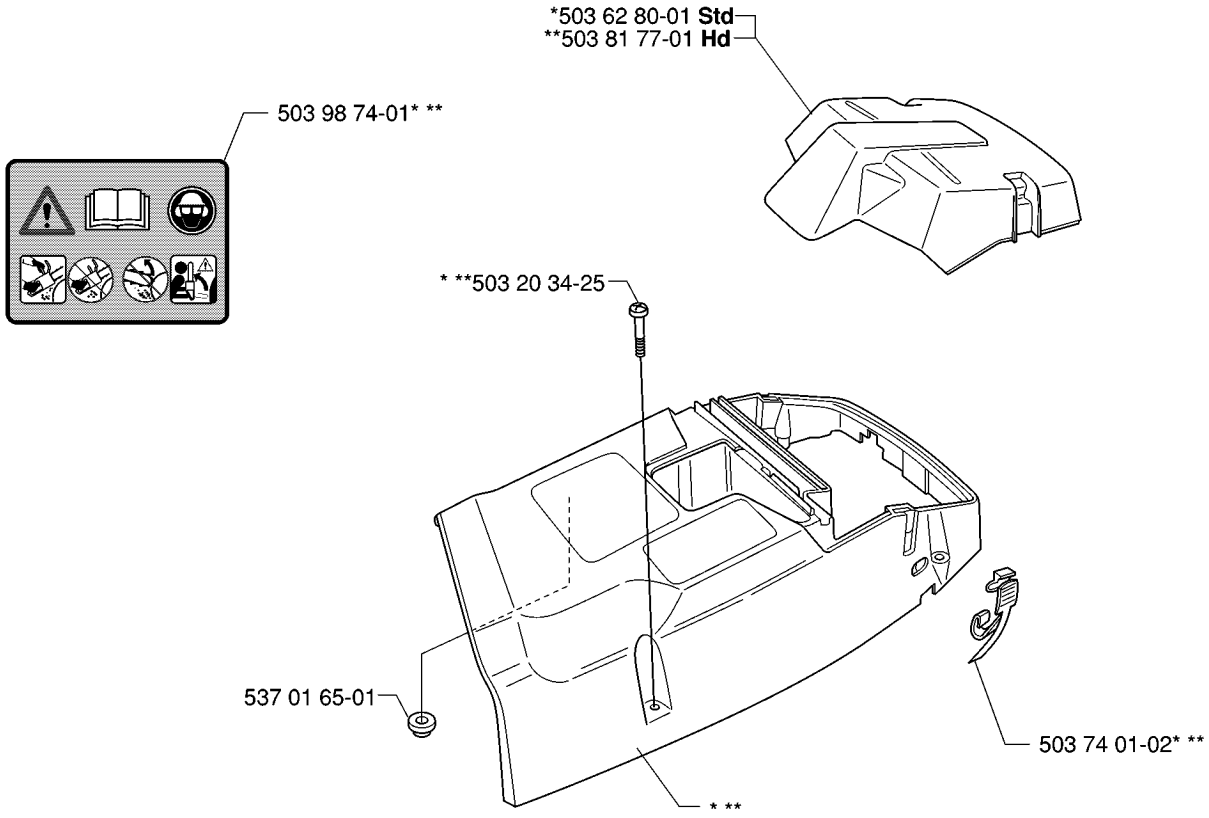

E ***compl** 503 96 52-71 **362**
***compl** 503 62 64-73 **372**
***compl** 503 93 93-72 **372 EPA, EU**

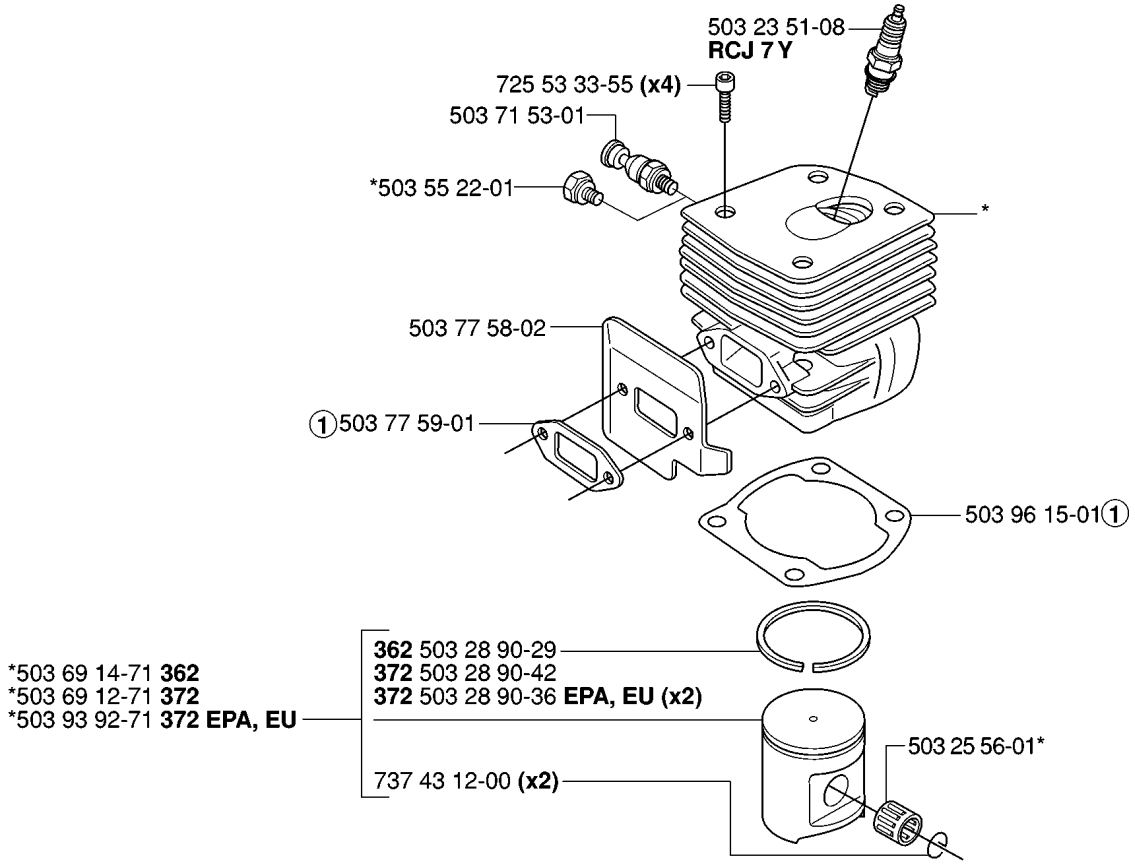

① 503 64 72-01
Set of gaskets
Dichtungssatz
Jeu de joints
Juego de juntas
Packningssats

F ***compl** 503 74 87-03

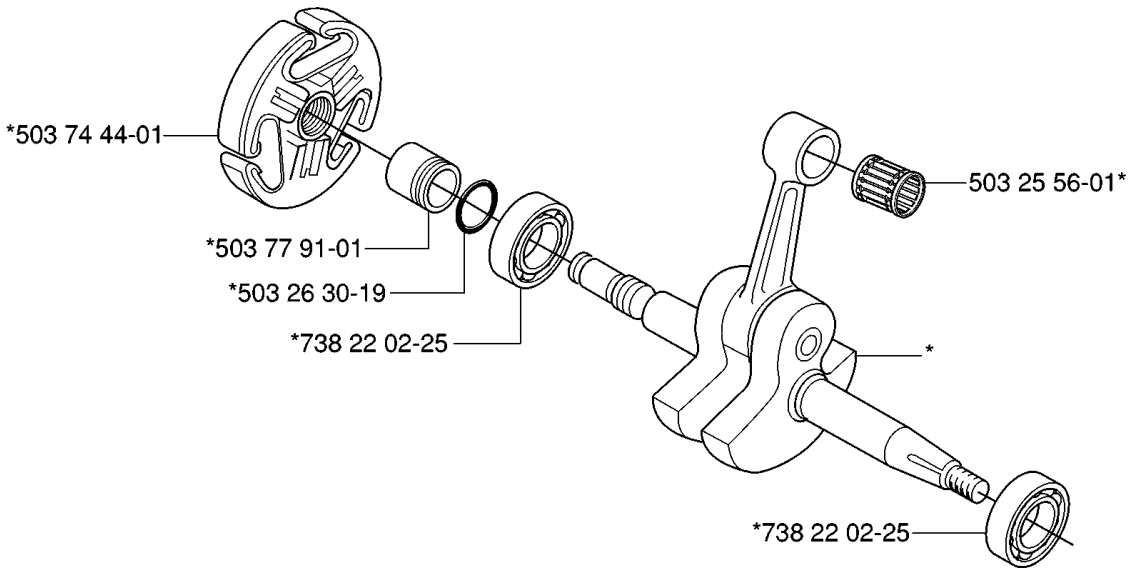

G

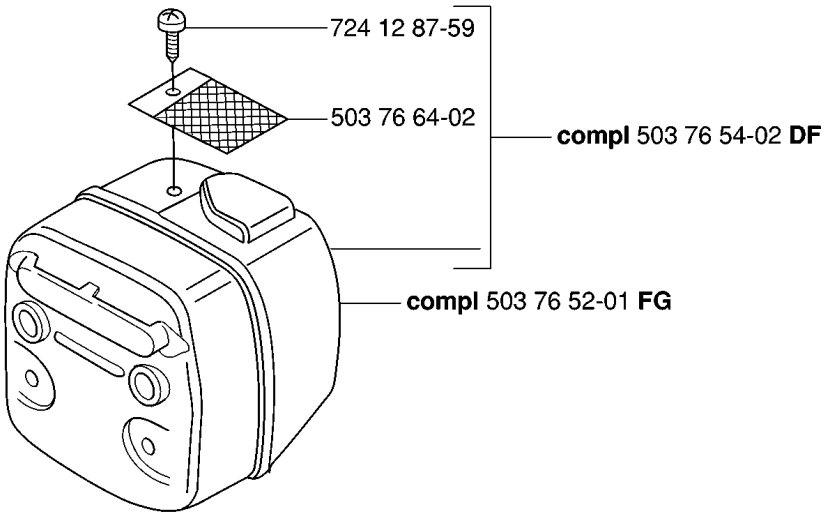
724 12 87-59
503 76 64-02
compl 503 76 54-02 DF
compl 503 76 52-01 FG

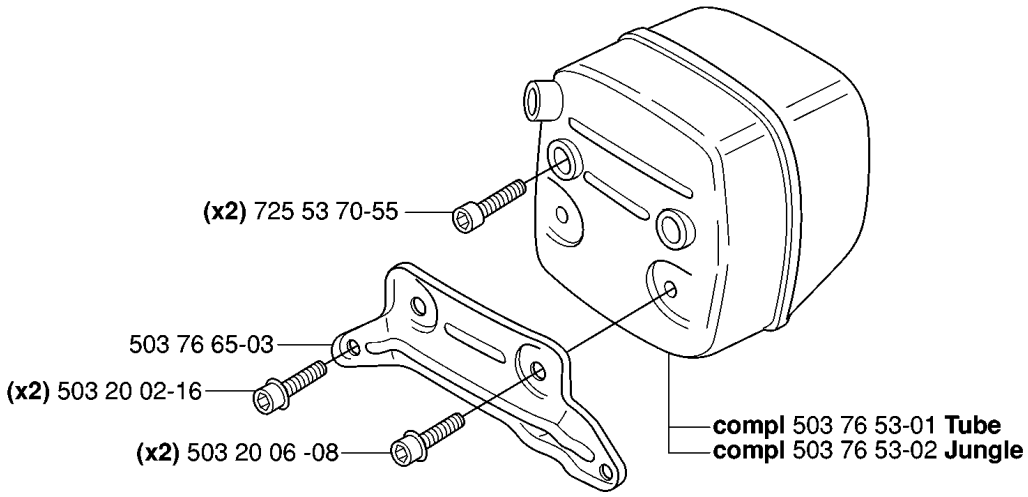
(x2) 725 53 70-55
503 76 65-03
(x2) 503 20 02-16
(x2) 503 20 06 -08
compl 503 76 53-01 Tube
compl 503 76 53-02 Jungle

H

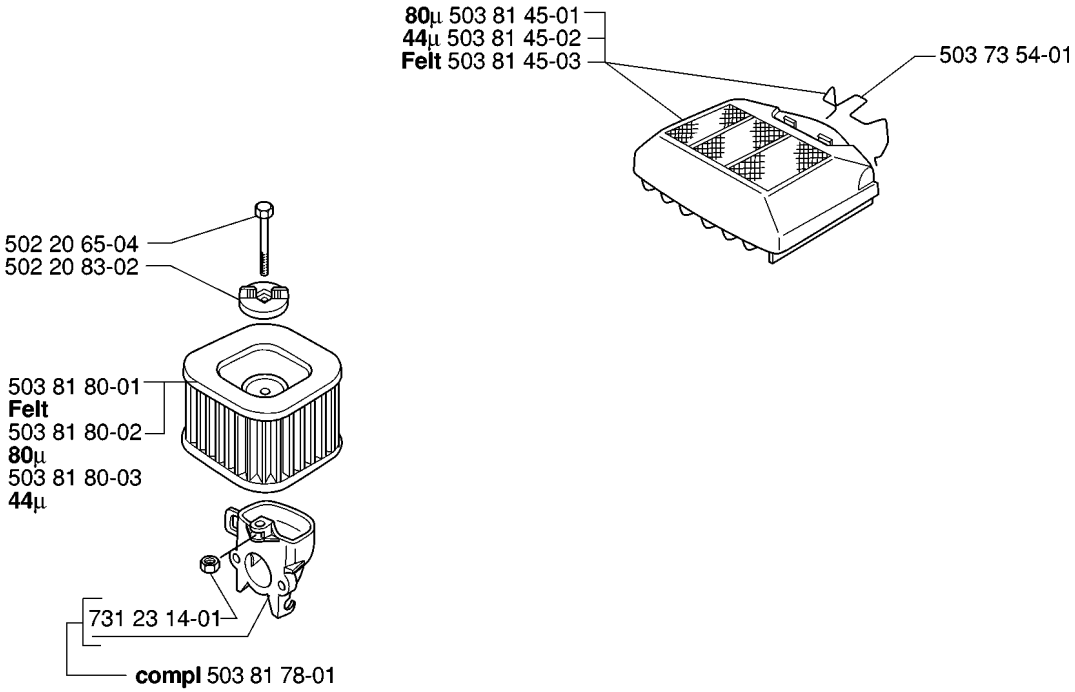
80µ 503 81 45-01
44µ 503 81 45-02
Felt 503 81 45-03
503 73 54-01
502 20 65-04
502 20 83-02
503 81 80-01
Felt
503 81 80-02
80µ
503 81 80-03
44µ
731 23 14-01
compl 503 81 78-01

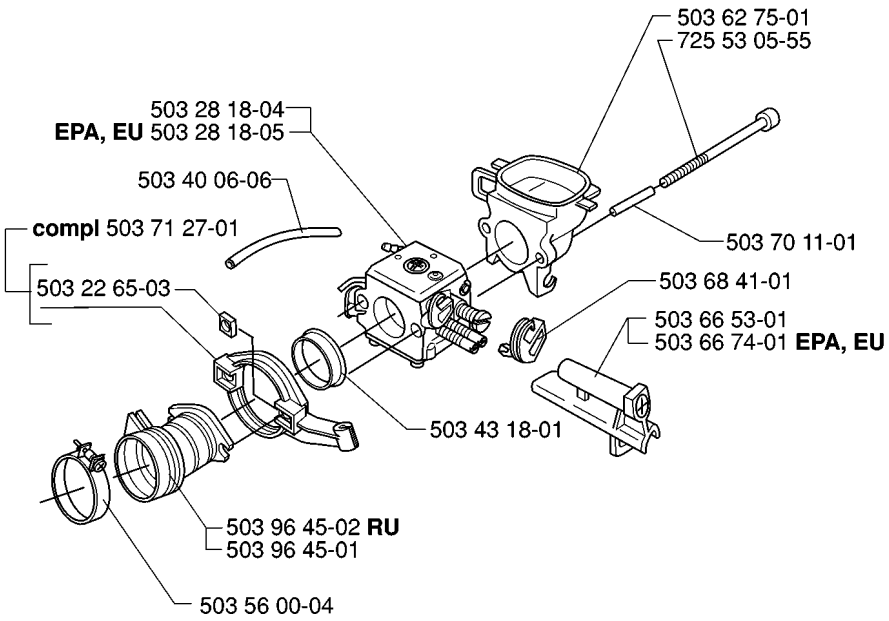
503 62 75-01
725 53 05-55
503 28 18-04
EPA, EU 503 28 18-05
503 40 06-06
compl 503 71 27-01
503 70 11-01
503 22 65-03
503 68 41-01
503 66 53-01
503 66 74-01 **EPA, EU**
503 43 18-01
503 96 45-02 **RU**
503 96 45-01
503 56 00-04

J ***compl** 503 62 68-76 **- 372**
***compl** 503 63 79-76 **- 362**

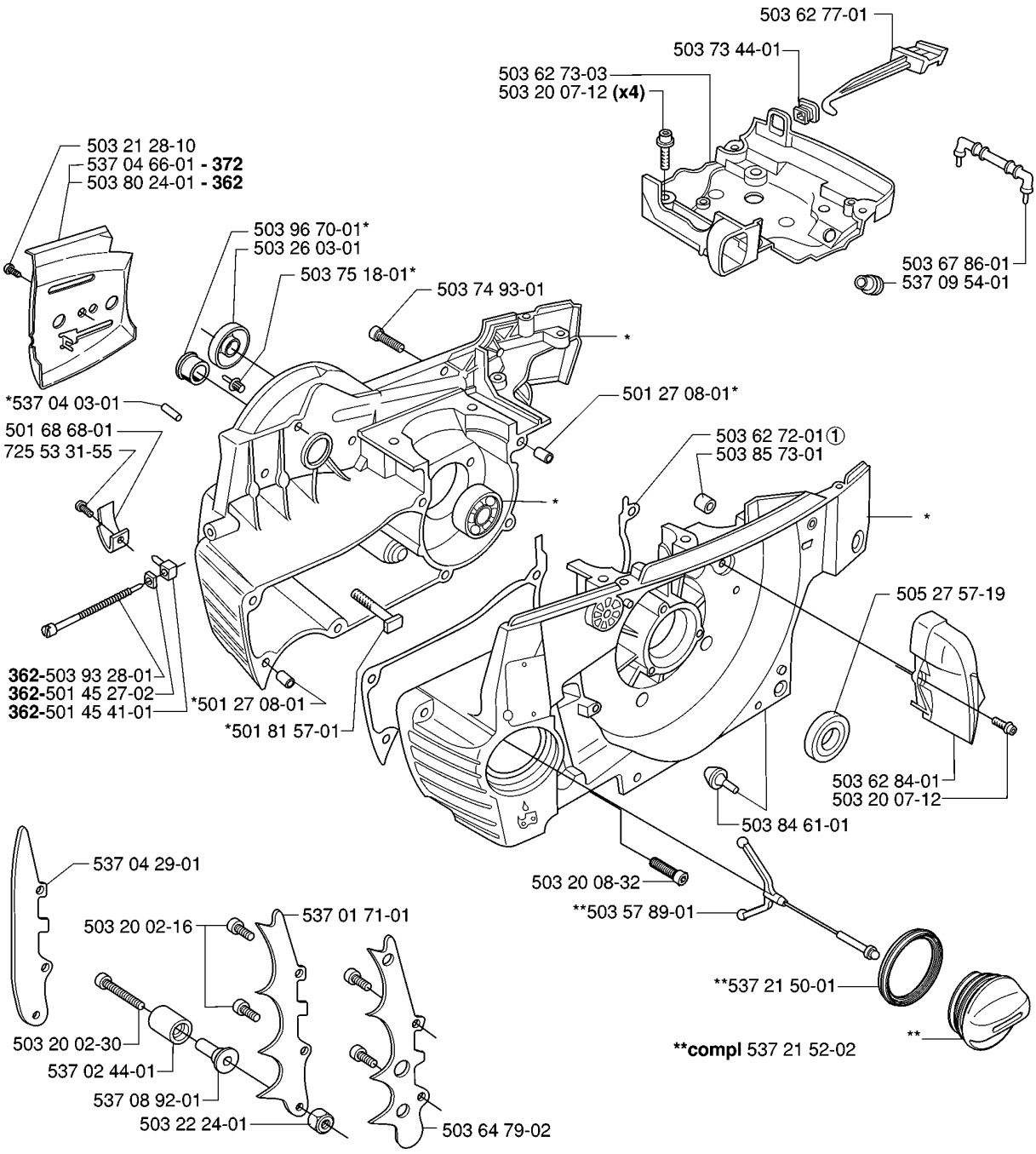

K ***compl** 544 44 40-05

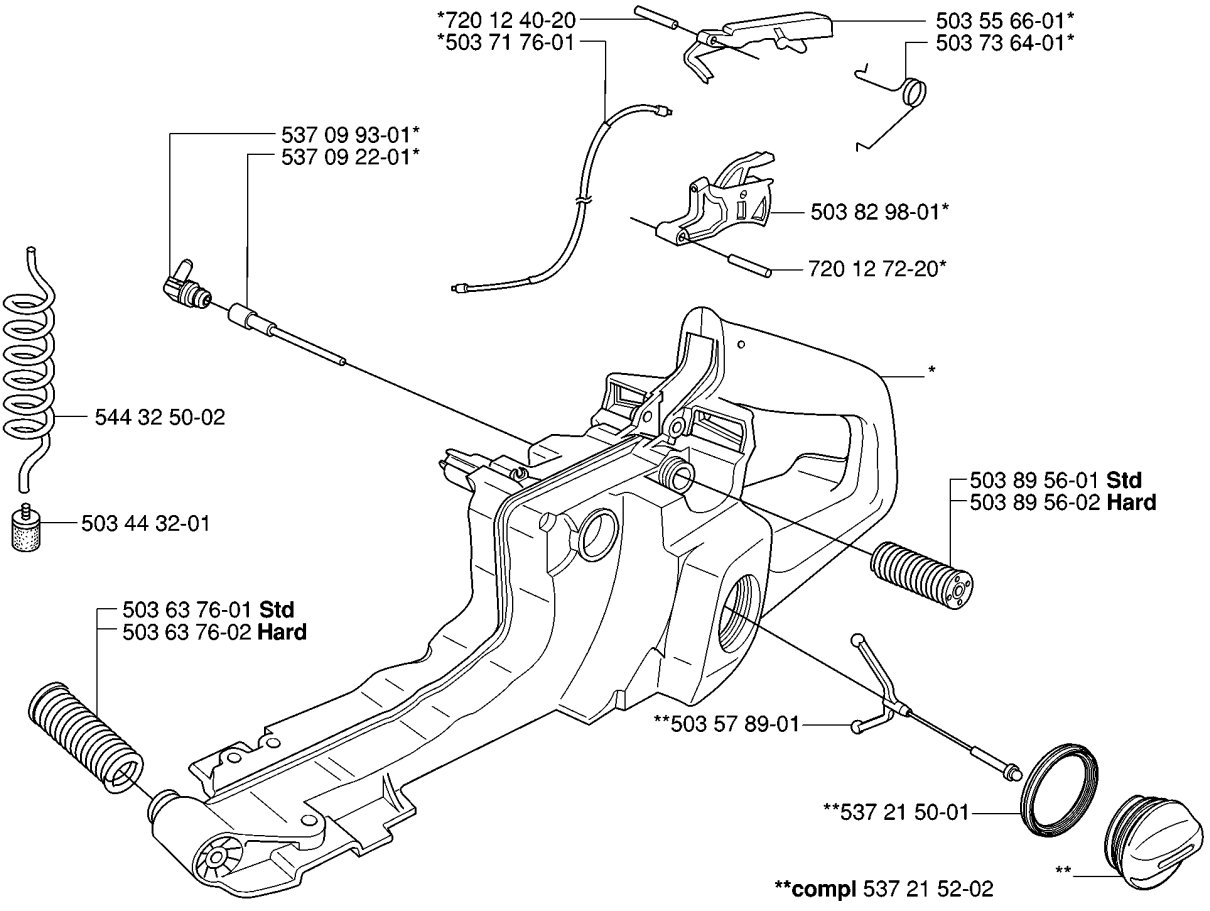

L

***compl** 503 62 67-71

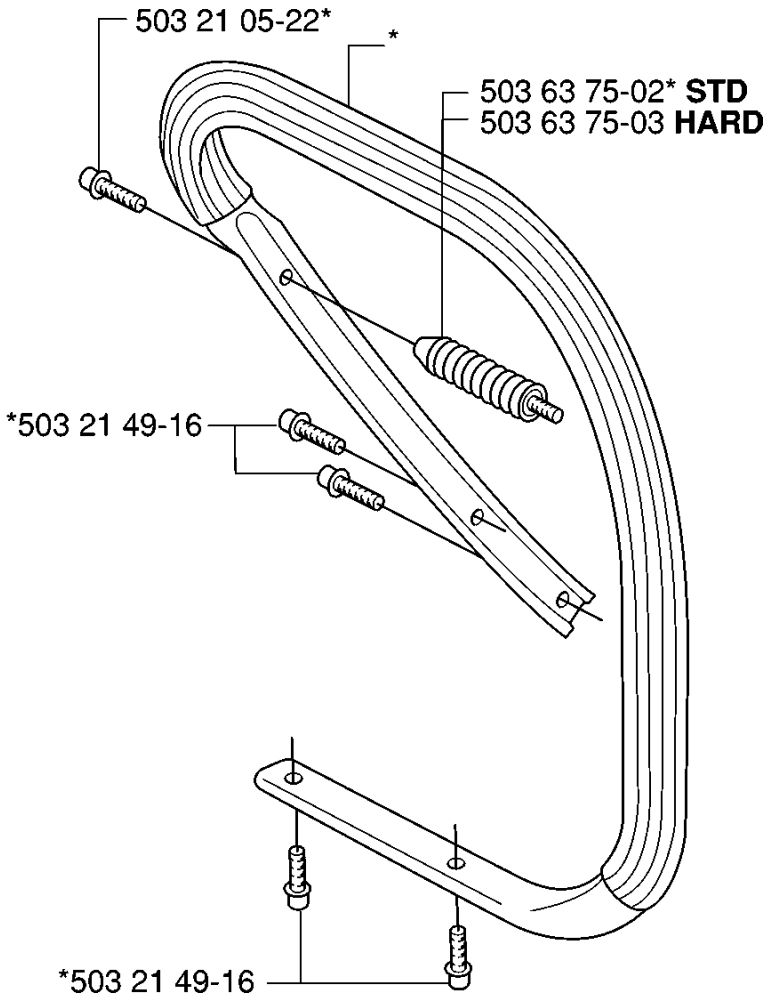

M ***compl** 503 62 86-71 **WRAP**
***compl** 503 62 86-02 **WA G**

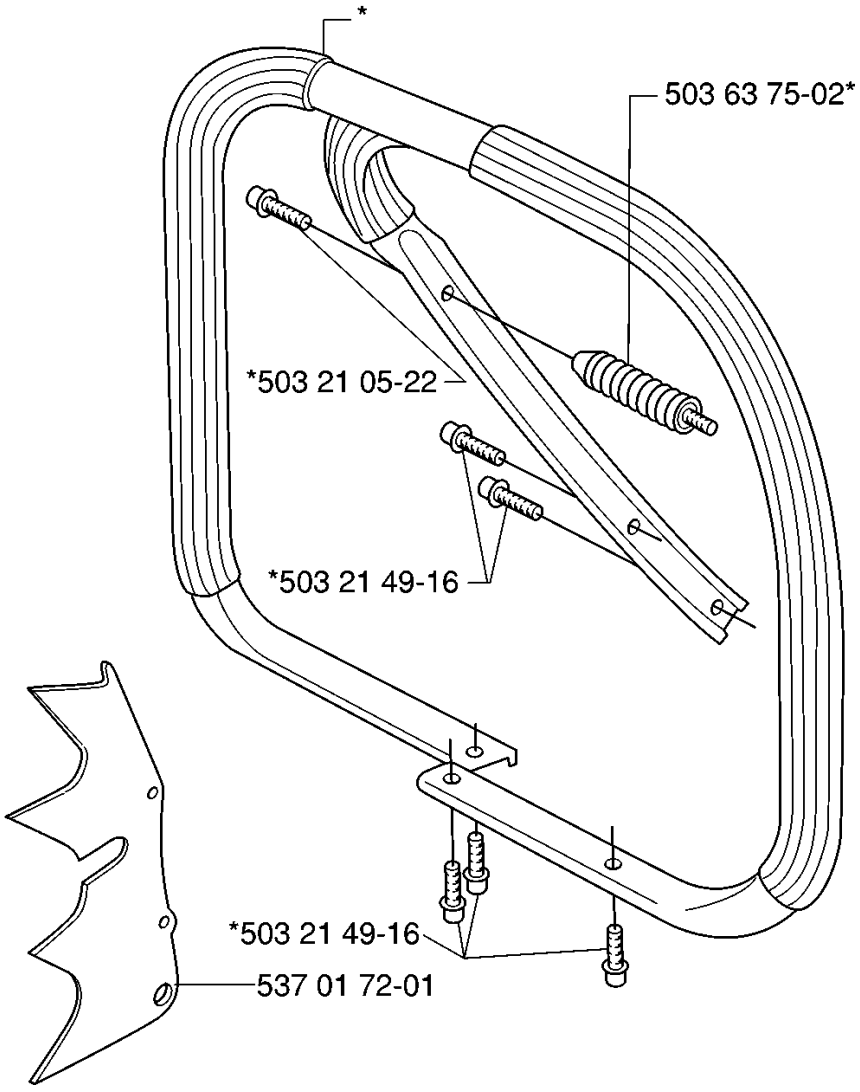

N ***compl** 537 08 72-01 **(G)**

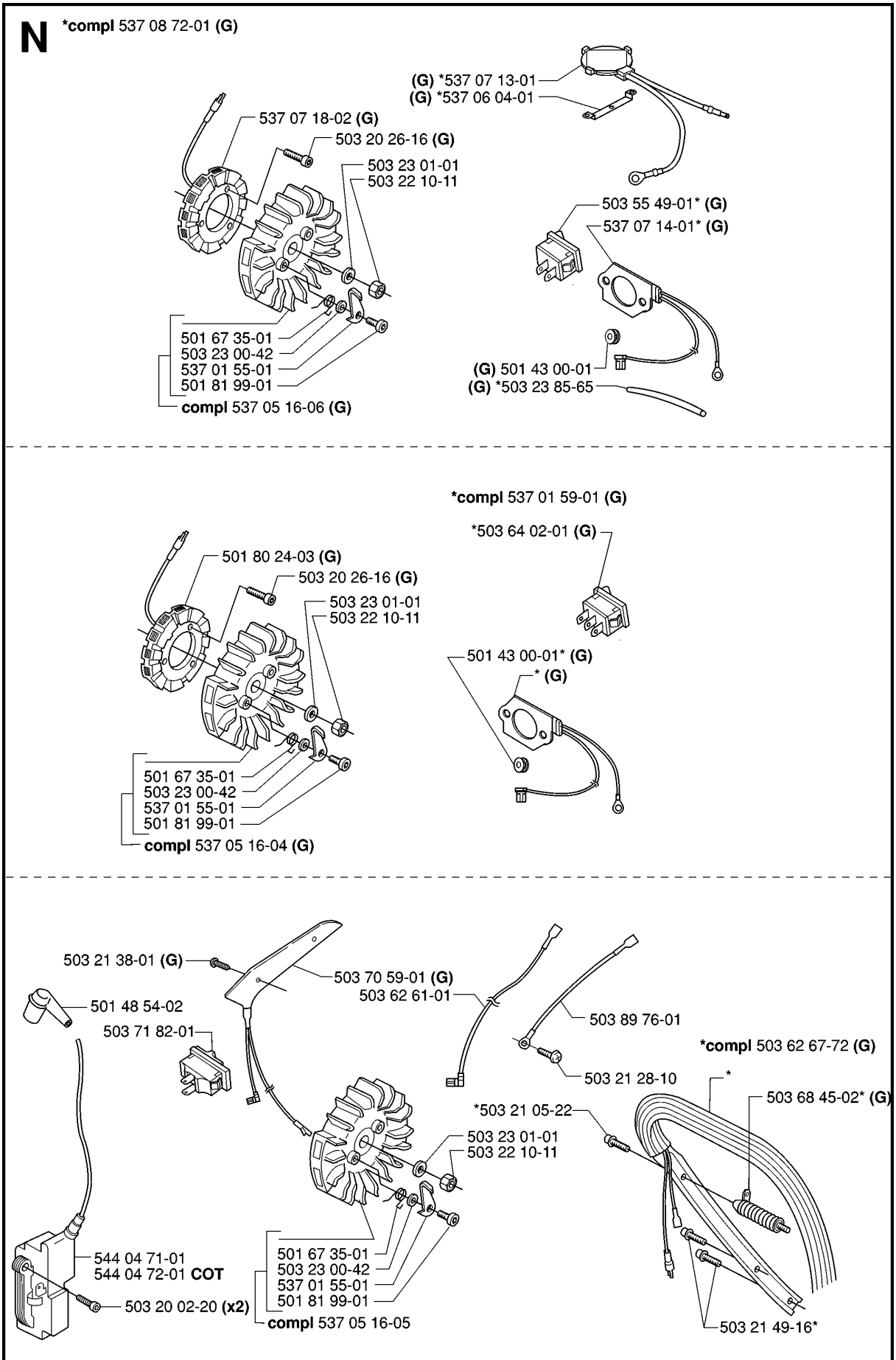

P ***compl** 503 62 81-71

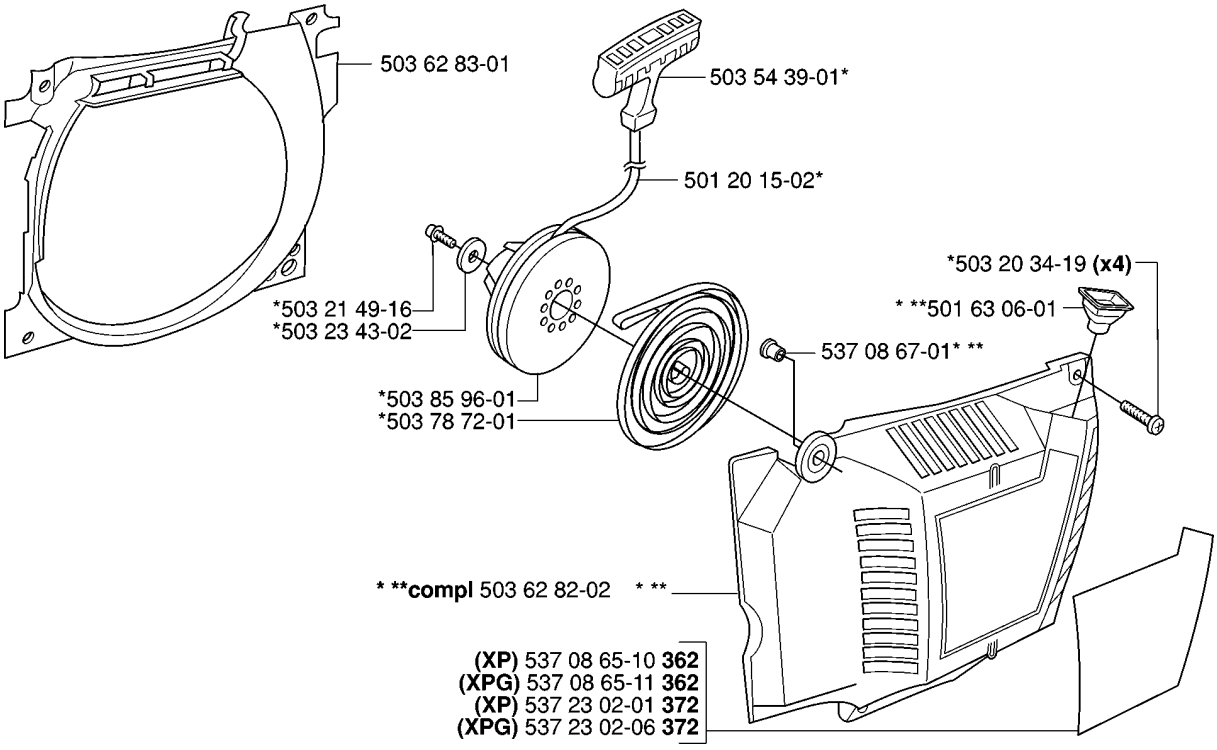

Q **compl** 503 28 18-04
compl 503 28 18-05 **EPA, EU**

Walbro HD-6B
Walbro HD-12B EPA, EU

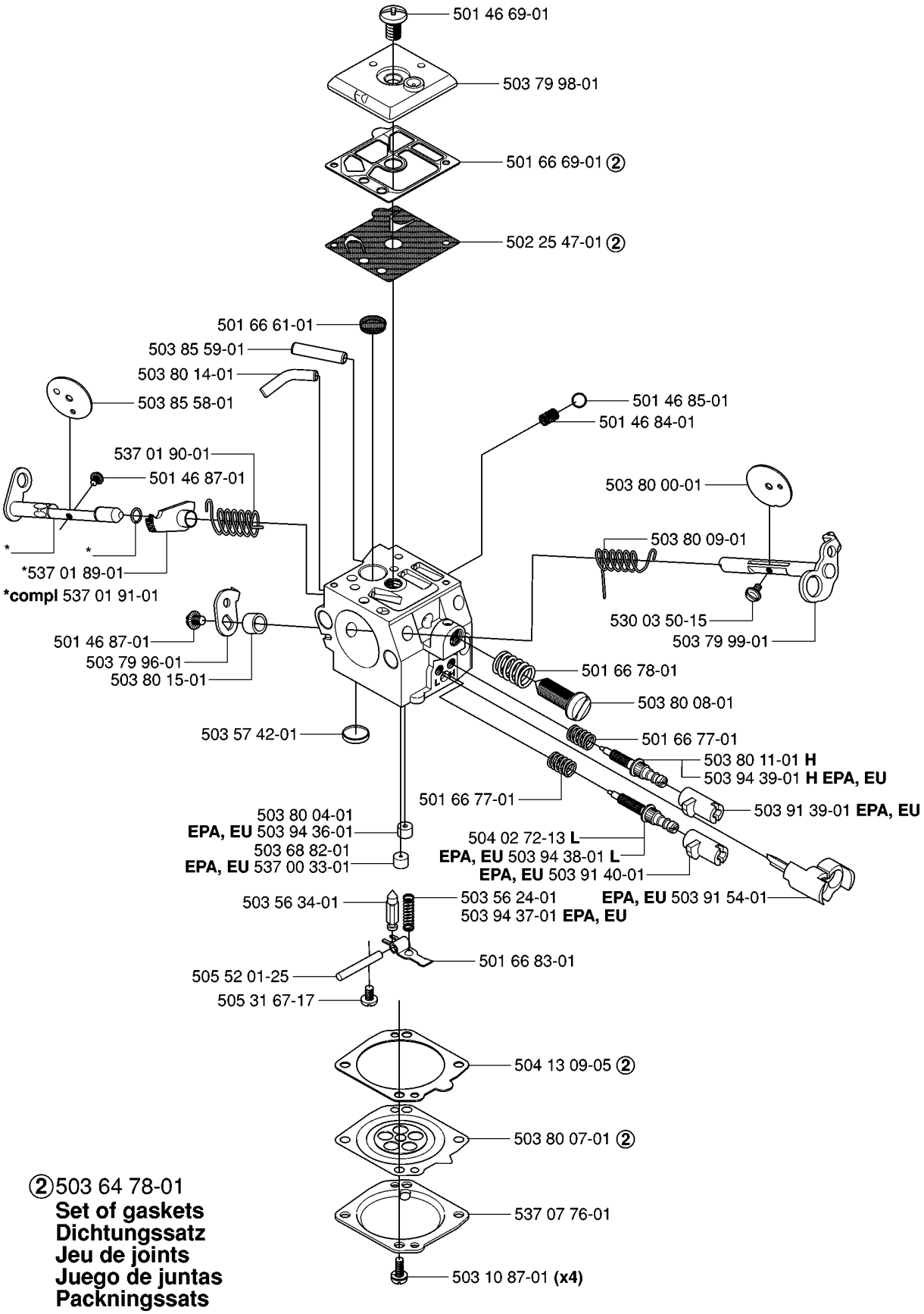

②503 64 78-01
Set of gaskets
Dichtungssatz
Jeu de joints
Juego de juntas
Packningssats

R **Accessories**
Zubehöre
Accessories
Accessorios
Tillbehör
***compl** 503 55 85-01

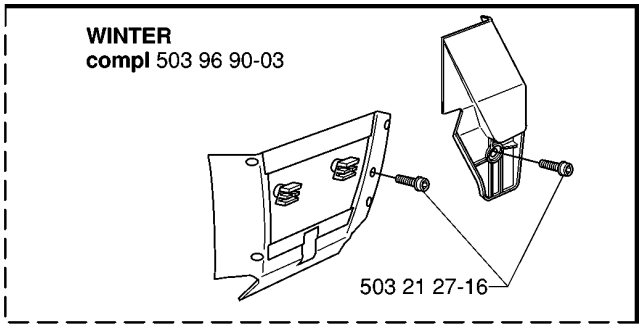

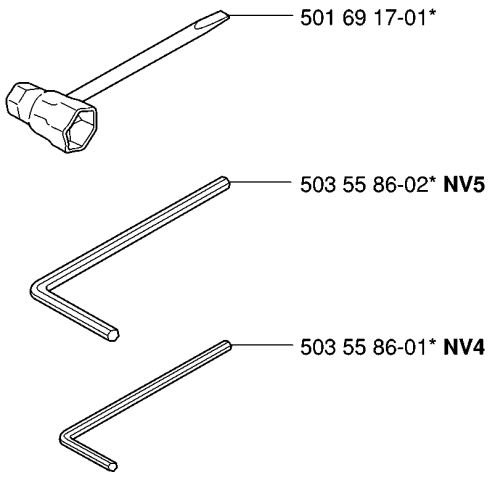

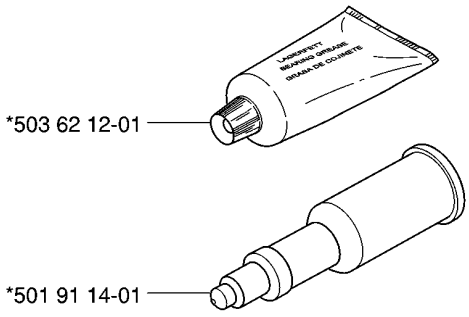

S

Up to 060700001.

