Husqvarna

372 XP (2001-10)

Rozkres je dokumentace výrobce (© příslušný výrobce) a slouží k identifikaci dílů. Pro výběr dílu se vždy řiďte katalogovým číslem.

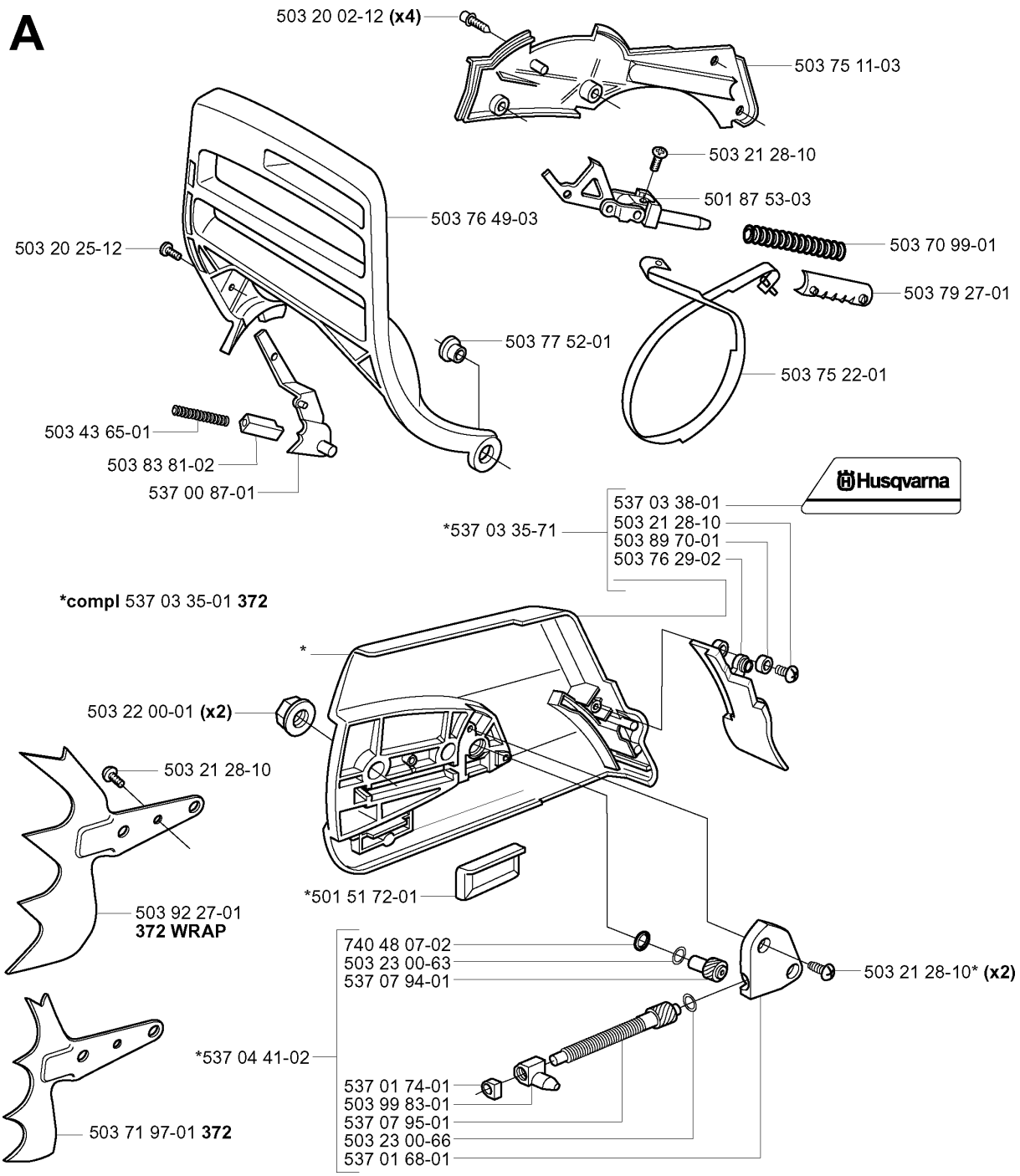
A
503 20 02-12 (x4)
503 75 11-03
503 21 28-10
501 87 53-03
503 76 49-03
503 20 25-12
503 70 99-01
503 79 27-01
503 77 52-01
503 75 22-01
503 43 65-01
503 83 81-02
537 00 87-01
Husqvarna
537 03 38-01
*537 03 35-71
503 21 28-10
503 89 70-01
503 76 29-02
*compl 537 03 35-01 372
*
503 22 00-01 (x2)
503 21 28-10
*501 51 72-01
503 92 27-01
372 WRAP
740 48 07-02
503 23 00-63
537 07 94-01
503 21 28-10* (x2)
*537 04 41-02
537 01 74-01
503 99 83-01
537 07 95-01
503 23 00-66
537 01 68-01
503 71 97-01 372

B ***compl** 503 76 92-01 **362**

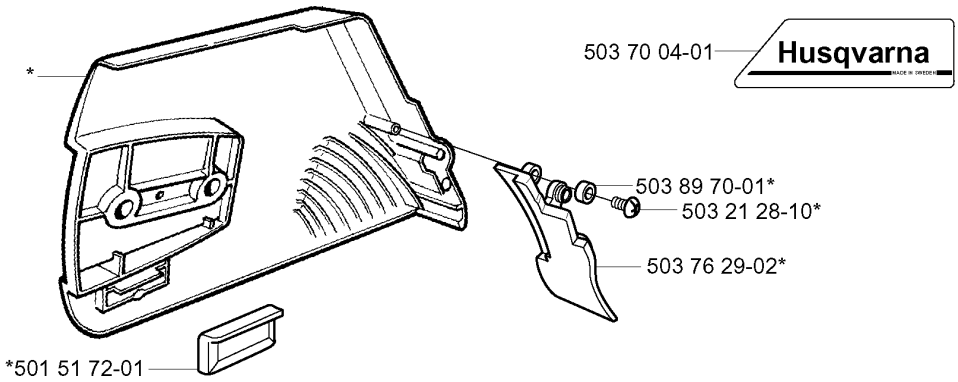

C

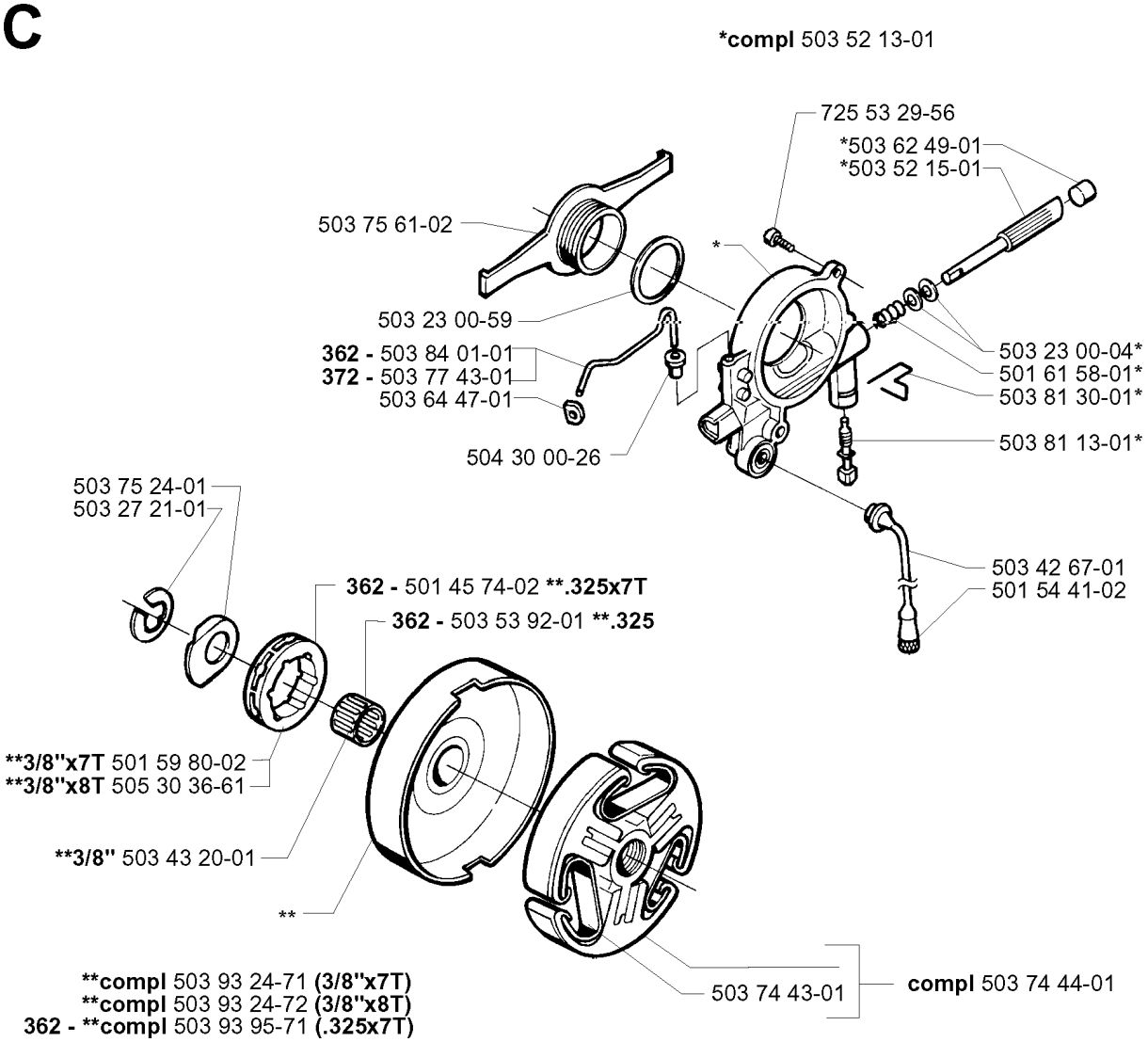
*compl 503 52 13-01
725 53 29-56
*503 62 49-01
*503 52 15-01
503 75 61-02
*
503 23 00-59
362 - 503 84 01-01
372 - 503 77 43-01
503 64 47-01
504 30 00-26
503 23 00-04*
501 61 58-01*
503 81 30-01*
503 81 13-01*
503 75 24-01
503 27 21-01
362 - 501 45 74-02 **.325x7T
362 - 503 53 92-01 **.325
503 42 67-01
501 54 41-02
**3/8"x7T 501 59 80-02
**3/8"x8T 505 30 36-61
**3/8" 503 43 20-01
**
503 74 43-01
compl 503 74 44-01
**compl 503 93 24-71 (3/8"x7T)
**compl 503 93 24-72 (3/8"x8T)
362 - **compl 503 93 95-71 (.325x7T)

D ***compl** 503 62 78-07 **Std**
****compl** 503 62 78-08 **Hd**

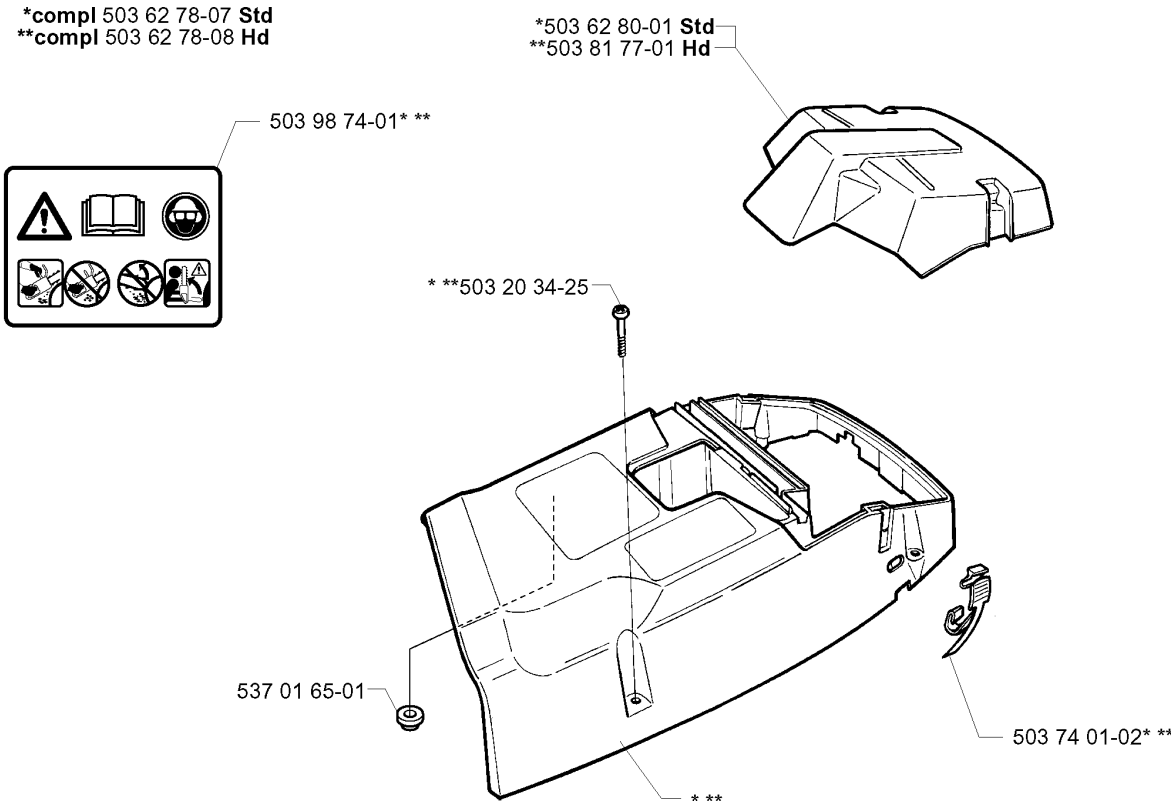

E

***compl** 503 62 64-73 **- 372**
***compl** 503 96 52-71 **- 362**
***compl** 503 93 93-72 **- 372 EPA**

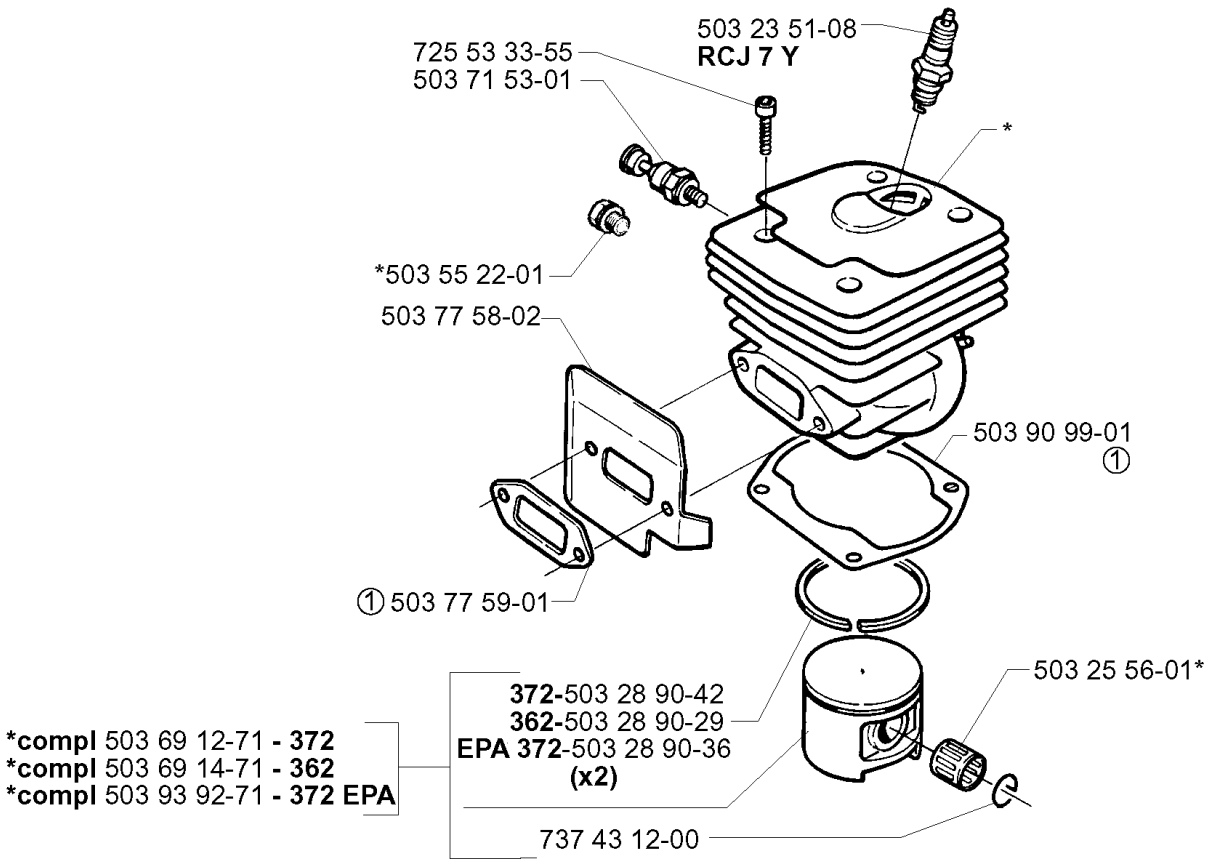

F

***compl** 503 74 87-01

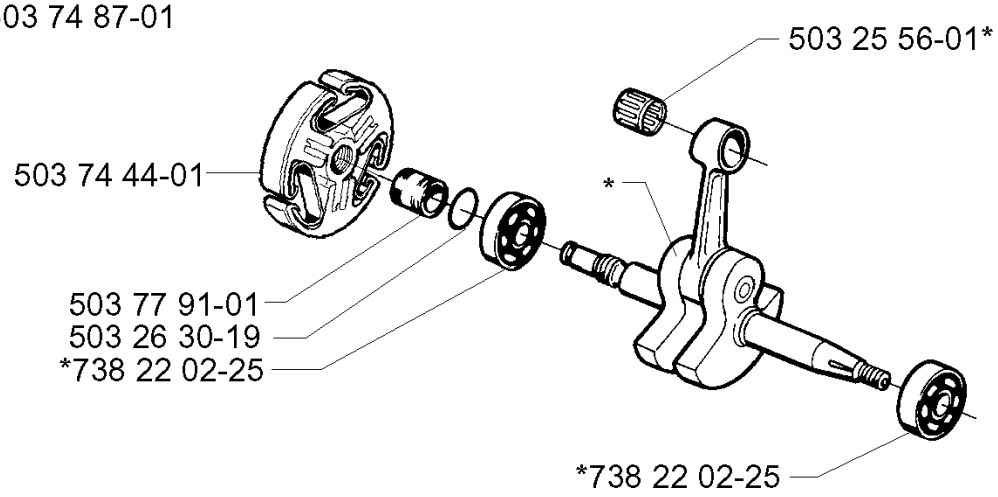

G **compl** 503 76 52-01 **FG**
***compl** 503 76 53-02 **Jungle**
***compl** 503 76 54-02 **DF**

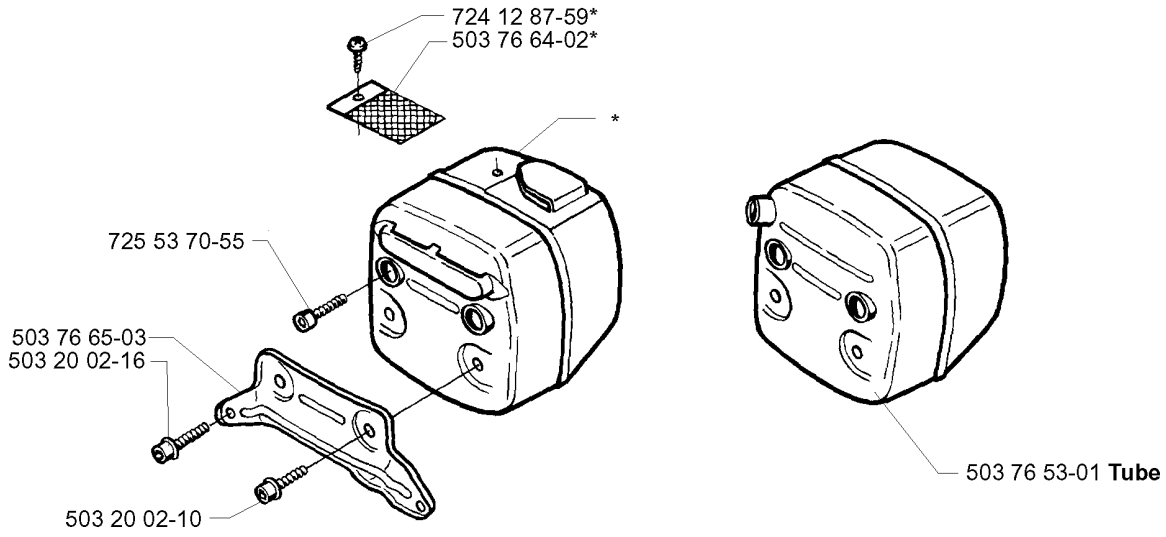

H

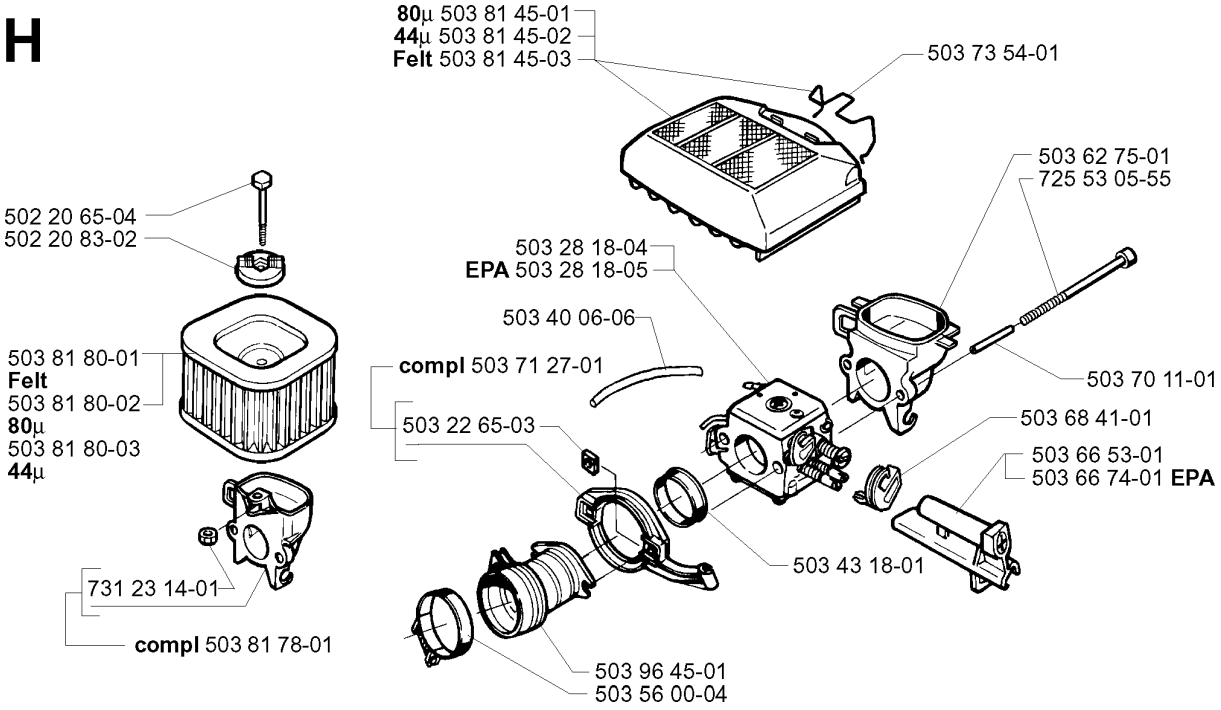
80µ 503 81 45-01
44µ 503 81 45-02
Felt 503 81 45-03
503 73 54-01
503 62 75-01
725 53 05-55
502 20 65-04
502 20 83-02
503 28 18-04
EPA 503 28 18-05
503 40 06-06
503 81 80-01
Felt
503 81 80-02
80µ
503 81 80-03
44µ
compl 503 71 27-01
503 70 11-01
503 22 65-03
503 68 41-01
503 66 53-01
503 66 74-01 EPA
503 43 18-01
731 23 14-01
compl 503 81 78-01
503 96 45-01
503 56 00-04

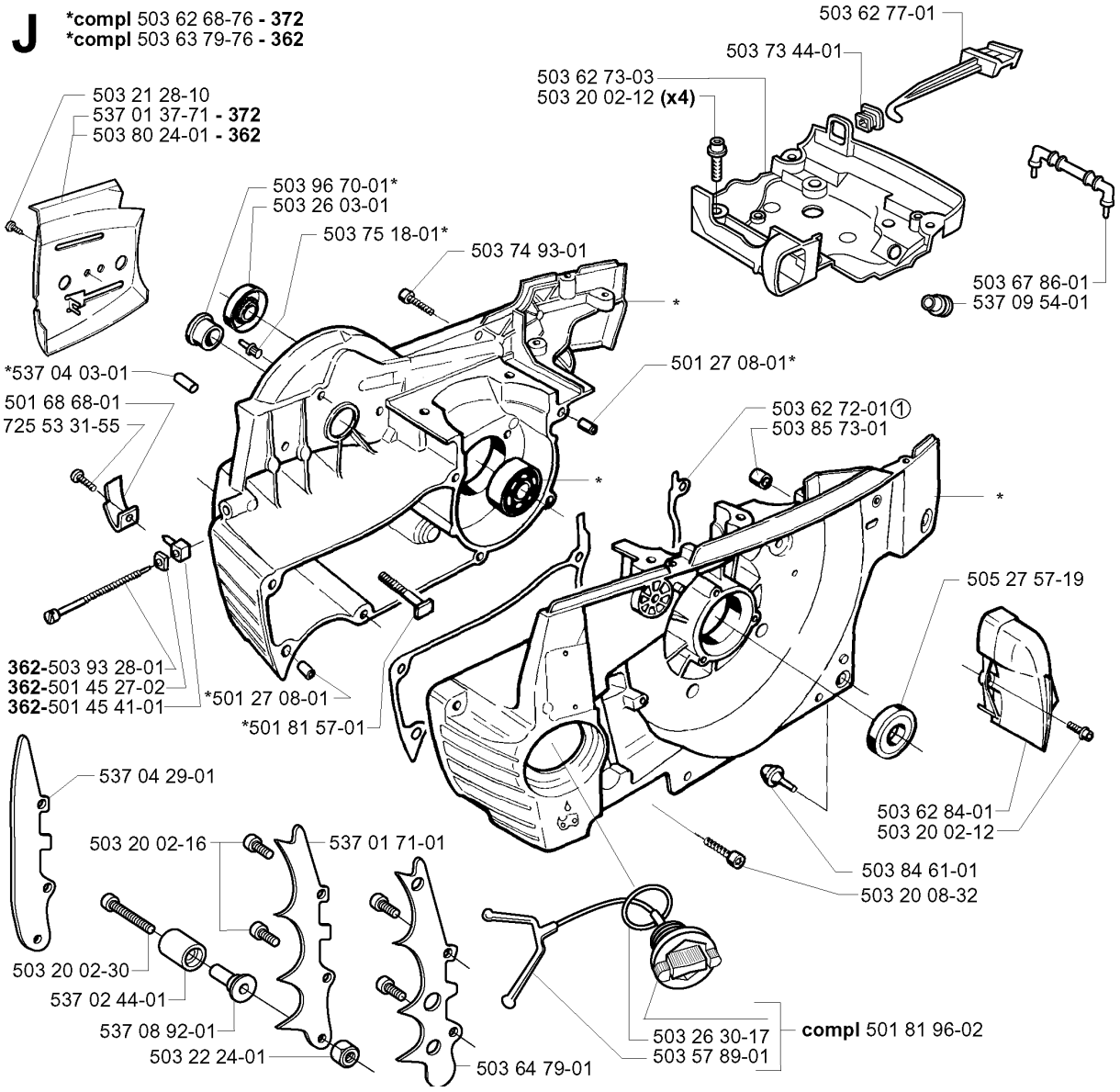
J
*compl 503 62 68-76 - 372
*compl 503 63 79-76 - 362
503 62 77-01
503 73 44-01
503 62 73-03
503 20 02-12 (x4)
503 21 28-10
537 01 37-71 - 372
503 80 24-01 - 362
503 96 70-01*
503 26 03-01
503 75 18-01*
503 74 93-01
503 67 86-01
537 09 54-01
*537 04 03-01
501 27 08-01*
501 68 68-01
725 53 31-55
503 62 72-01①
503 85 73-01
505 27 57-19
362-503 93 28-01
362-501 45 27-02
362-501 45 41-01
*501 27 08-01
*501 81 57-01
537 04 29-01
503 62 84-01
503 20 02-12
503 20 02-16
537 01 71-01
503 84 61-01
503 20 08-32
503 20 02-30
537 02 44-01
537 08 92-01
503 22 24-01
503 64 79-01
503 26 30-17
503 57 89-01
compl 501 81 96-02

K ***compl** 503 71 32-75

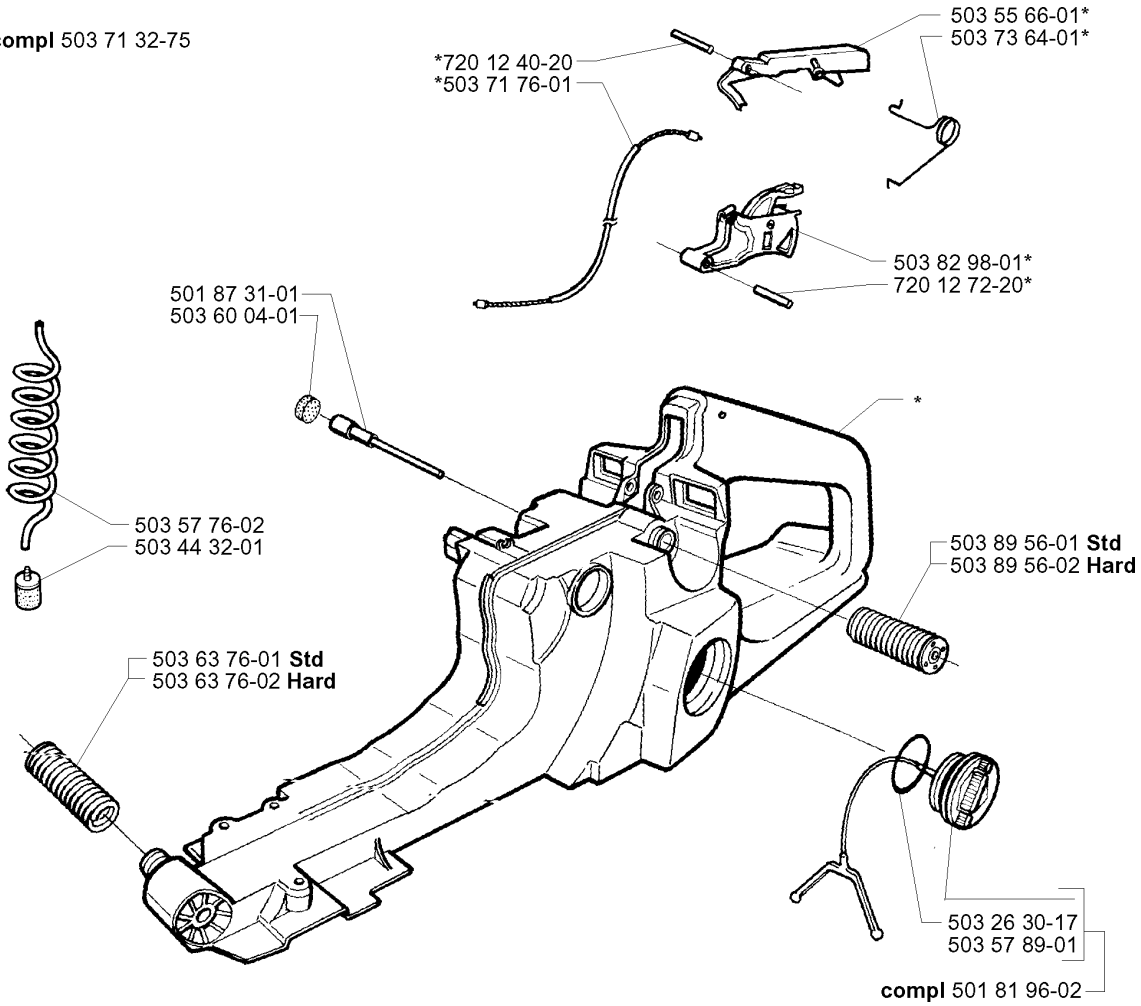

L

***compl** 503 62 67-71

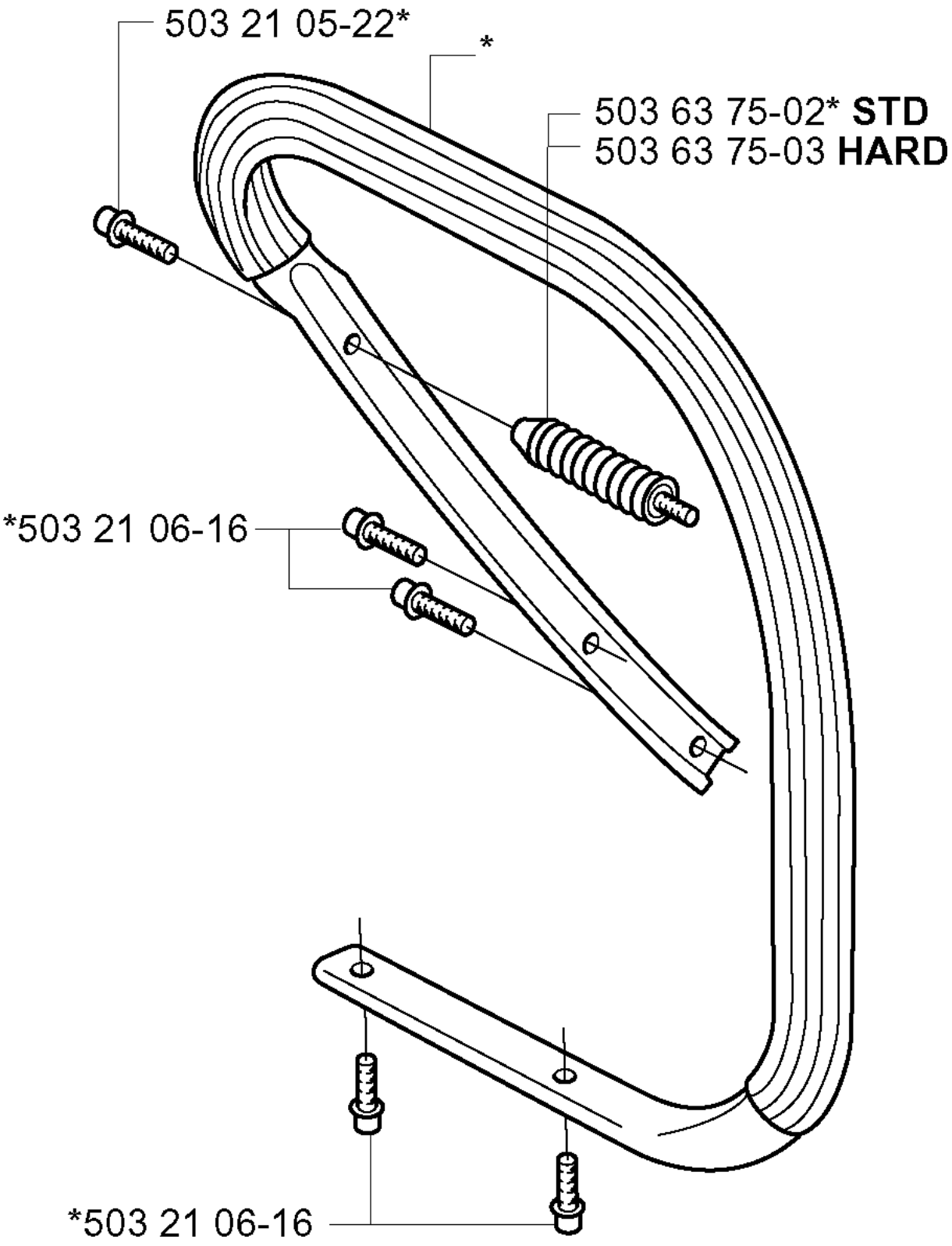

M ***compl** 503 62 86-71 **WRAP**
***compl** 503 62 86-02 **WA G**

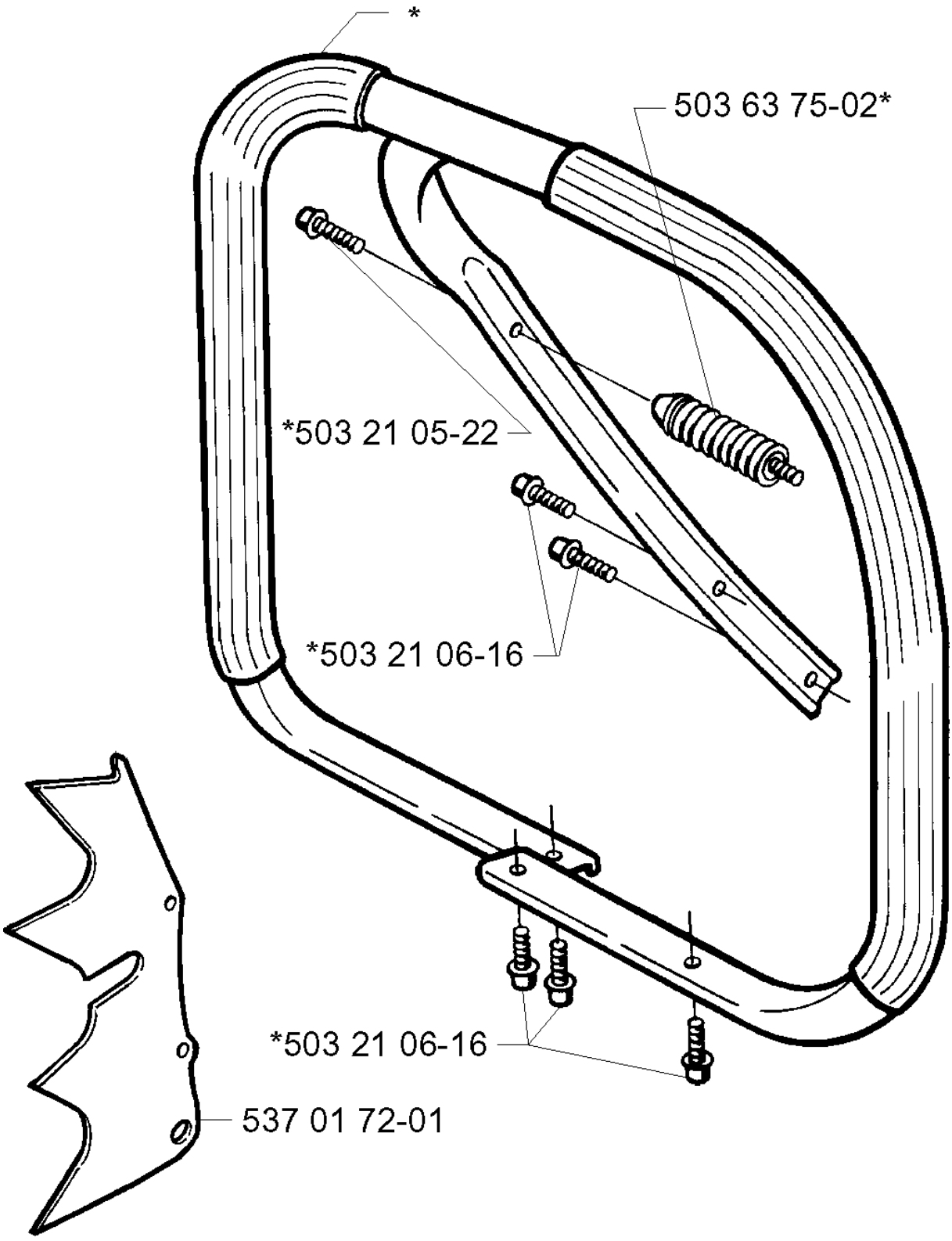

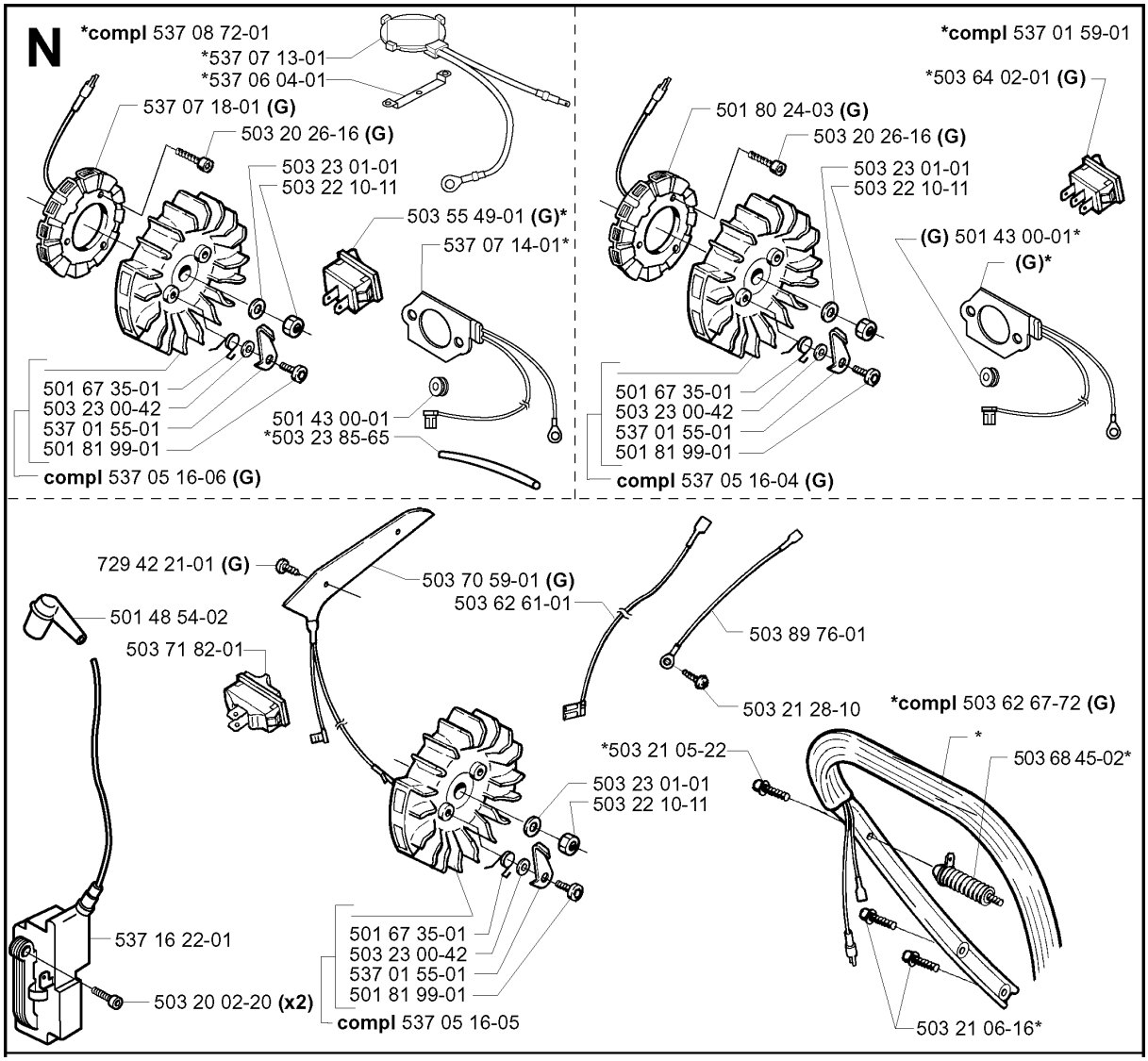
N
*compl 537 08 72-01
*537 07 13-01
*537 06 04-01
537 07 18-01 (G)
503 20 26-16 (G)
503 23 01-01
503 22 10-11
503 55 49-01 (G)*
537 07 14-01*
501 67 35-01
503 23 00-42
537 01 55-01
501 81 99-01
501 43 00-01
*503 23 85-65
compl 537 05 16-06 (G)
*compl 537 01 59-01
*503 64 02-01 (G)
501 80 24-03 (G)
503 20 26-16 (G)
503 23 01-01
503 22 10-11
(G) 501 43 00-01*
(G)*
501 67 35-01
503 23 00-42
537 01 55-01
501 81 99-01
compl 537 05 16-04 (G)
729 42 21-01 (G)
503 70 59-01 (G)
503 62 61-01
501 48 54-02
503 71 82-01
503 89 76-01
503 21 28-10
*compl 503 62 67-72 (G)
*
503 68 45-02*
*503 21 05-22
503 23 01-01
503 22 10-11
537 16 22-01
503 20 02-20 (x2)
501 67 35-01
503 23 00-42
537 01 55-01
501 81 99-01
compl 537 05 16-05
503 21 06-16*

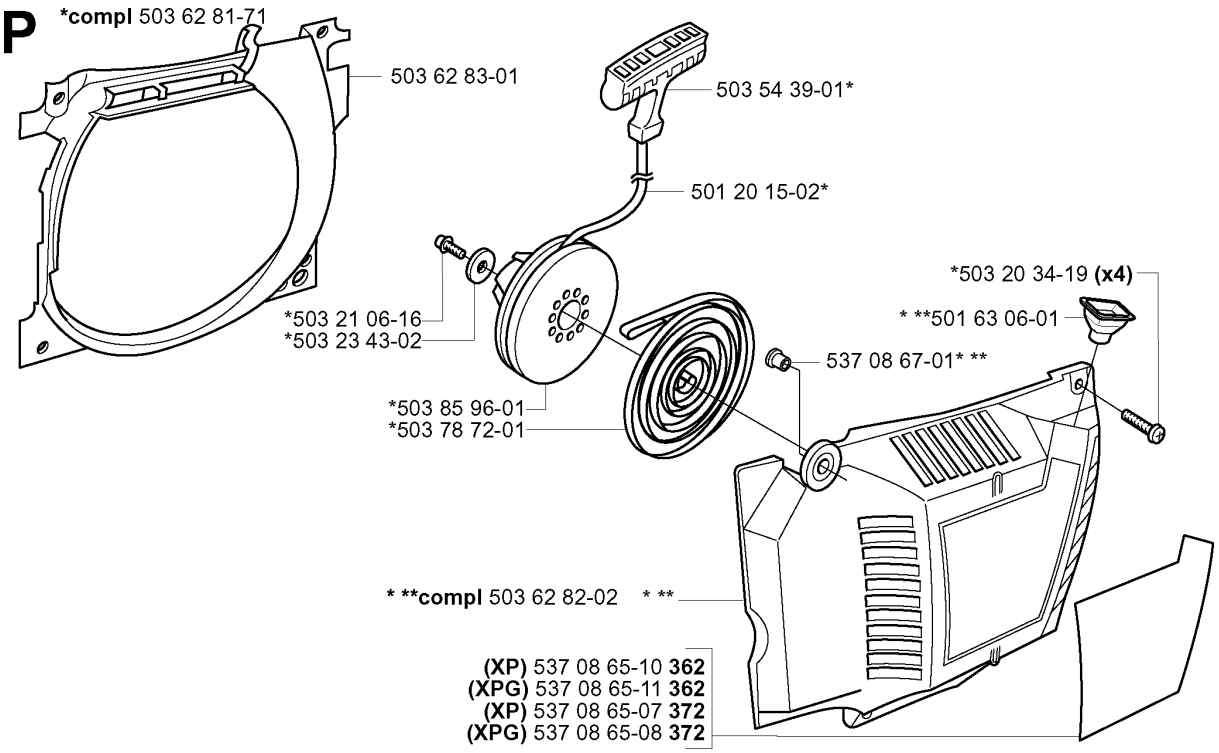
P
*compl 503 62 81-71
503 62 83-01
503 54 39-01*
501 20 15-02*
*503 21 06-16
*503 23 43-02
*503 85 96-01
*503 78 72-01
*503 20 34-19 (x4)
* **501 63 06-01
537 08 67-01* **
* **compl 503 62 82-02 * **
(XP) 537 08 65-10 362
(XPG) 537 08 65-11 362
(XP) 537 08 65-07 372
(XPG) 537 08 65-08 372

Q **compl** 503 28 18-04
compl 503 28 18-05 **EPA**

Walbro HD-6B
Walbro HD-12B EPA

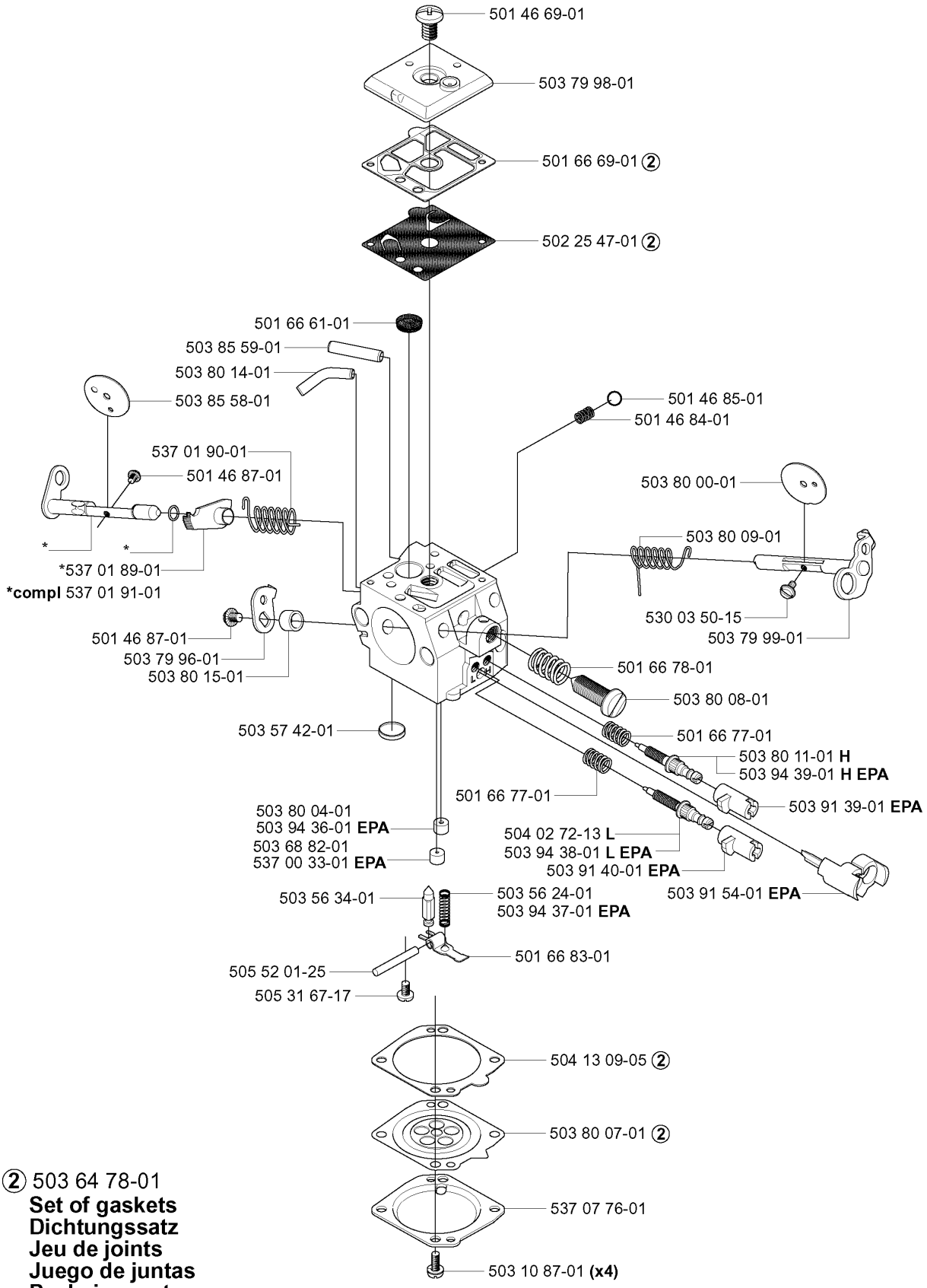

② 503 64 78-01
Set of gaskets
Dichtungssatz
Jeu de joints
Juego de juntas
Packningssats

R **Accessories**
Zubehöre
Accessories
Accessorios
Tillbehör

***compl** 503 55 85-01

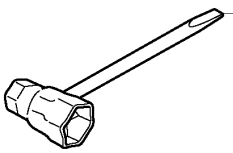

501 69 17-01*

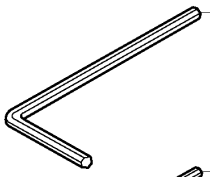

503 55 86-02* **NV5**

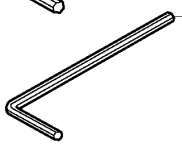

503 55 86-01* **NV4**

WINTER
compl 503 96 90-01

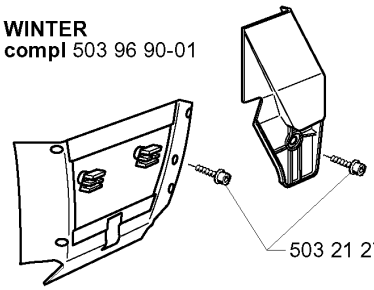

503 21 27-16

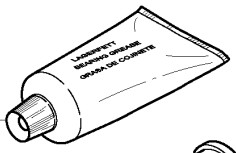

*503 62 12-01

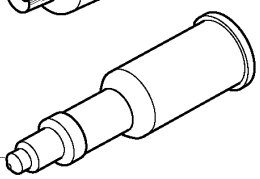

*501 91 14-01