Husqvarna
365 (1996-09)

Rozkres je dokumentace výrobce (© příslušný výrobce) a slouží k identifikaci dílů. Pro výběr dílu se vždy řiďte katalogovým číslem.

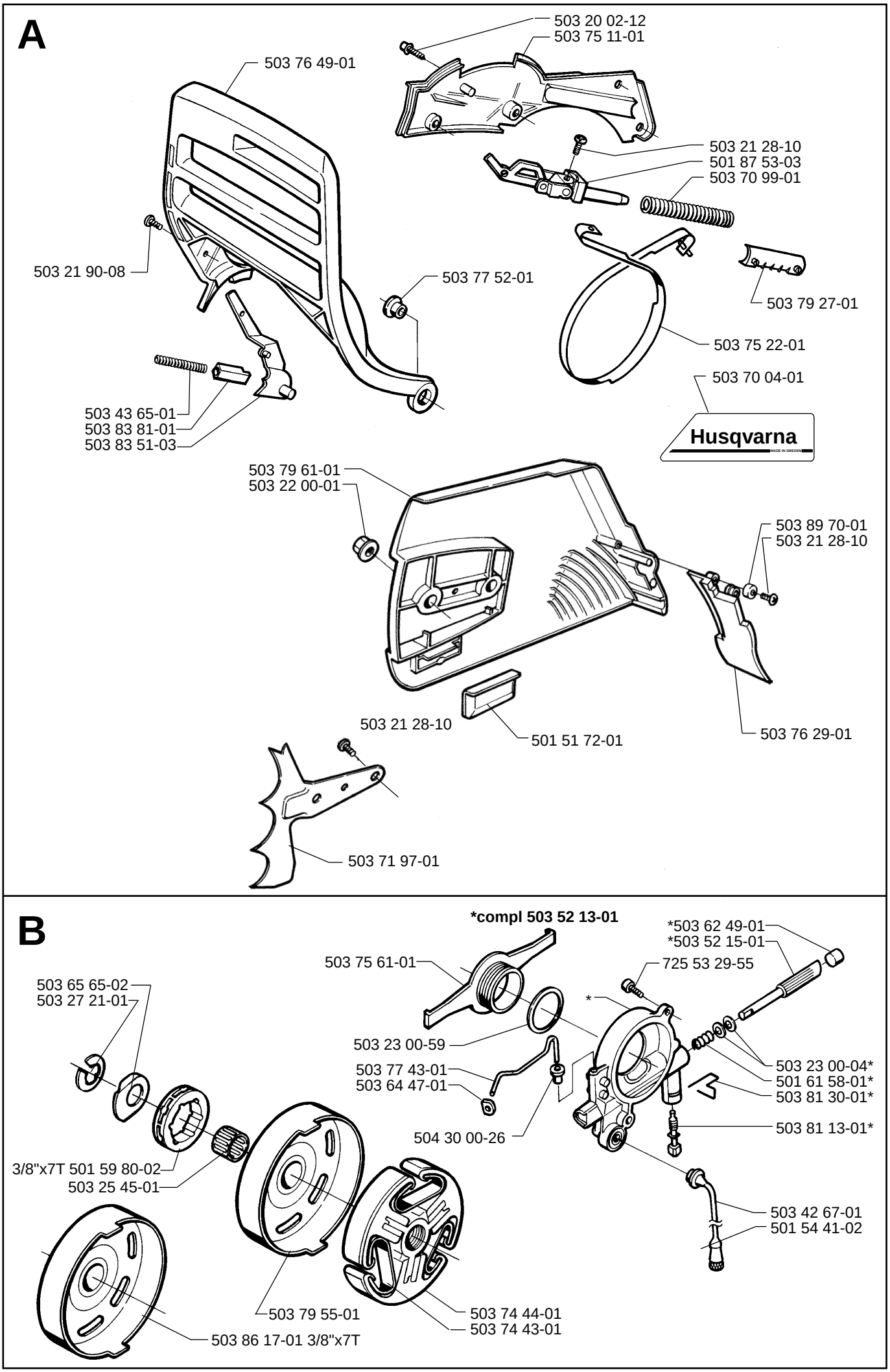
A
503 20 02-12
503 75 11-01
503 76 49-01
503 21 28-10
501 87 53-03
503 70 99-01
503 21 90-08
503 77 52-01
503 79 27-01
503 75 22-01
503 70 04-01
503 43 65-01
503 83 81-01
503 83 51-03
Husqvarna
503 79 61-01
503 22 00-01
503 89 70-01
503 21 28-10
503 21 28-10
501 51 72-01
503 76 29-01
503 71 97-01
B
*compl 503 52 13-01
*503 62 49-01
*503 52 15-01
503 75 61-01
725 53 29-55
503 65 65-02
503 27 21-01
*
503 23 00-59
503 23 00-04*
503 77 43-01
503 64 47-01
501 61 58-01*
503 81 30-01*
504 30 00-26
503 81 13-01*
3/8"x7T 501 59 80-02
503 25 45-01
503 42 67-01
501 54 41-02
503 79 55-01
503 74 44-01
503 74 43-01
503 86 17-01 3/8"x7T

C

***compl 503 62 78-02 Std USA**
***compl 503 62 78-03 Std**

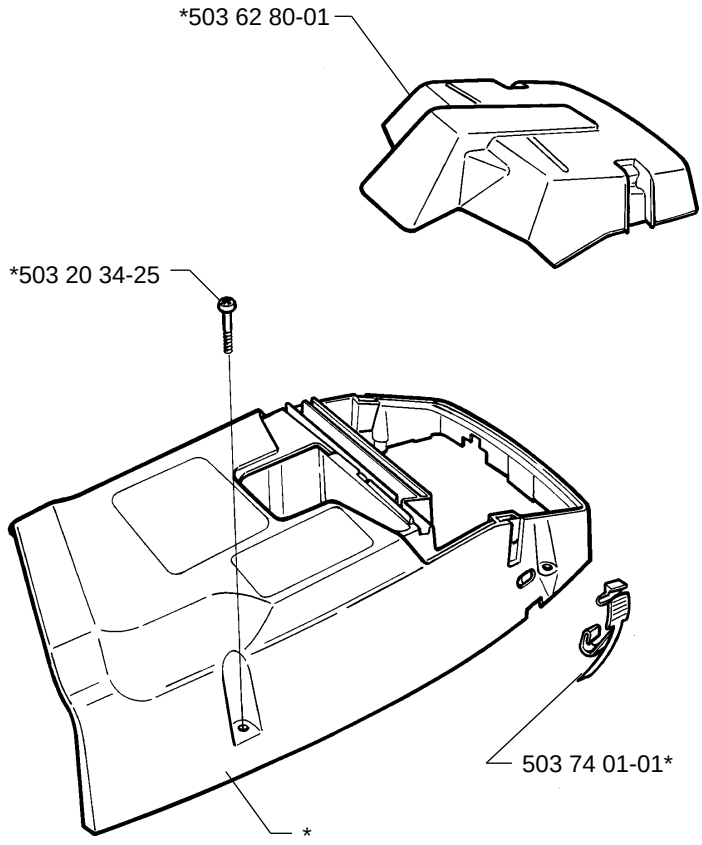

D

***compl 503 69 10-72**

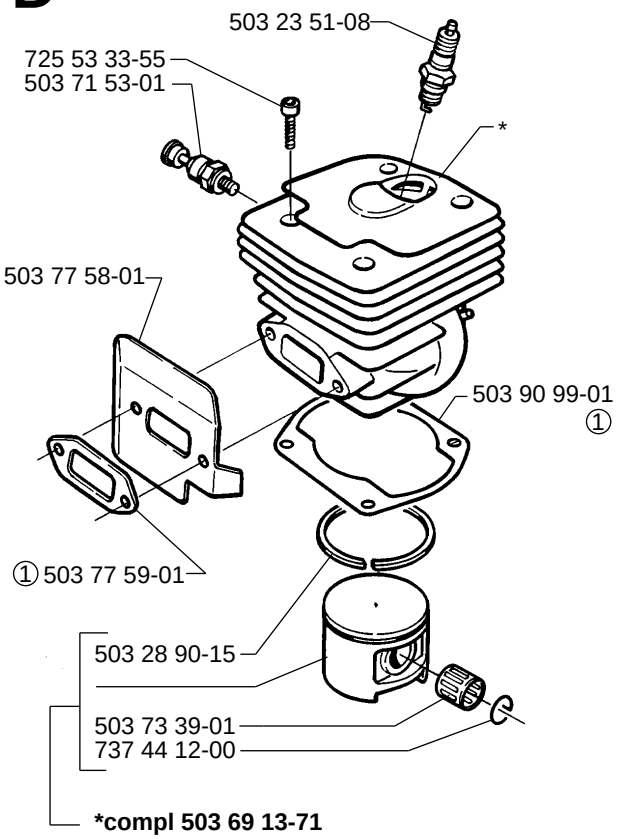

***compl 503 69 13-71**

E

***compl 503 72 91-72**

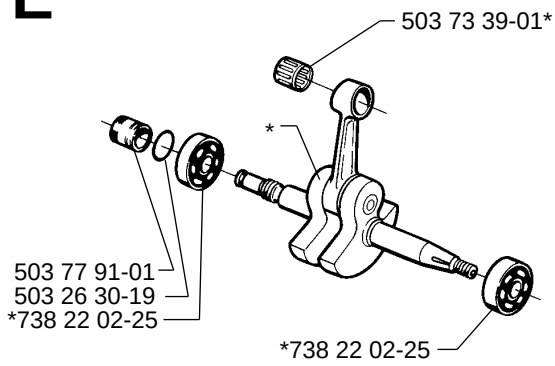

F

***compl 503 76 52-01 FG**
***compl 503 76 53-02 Jungle**
***compl 503 76 54-02 DF**

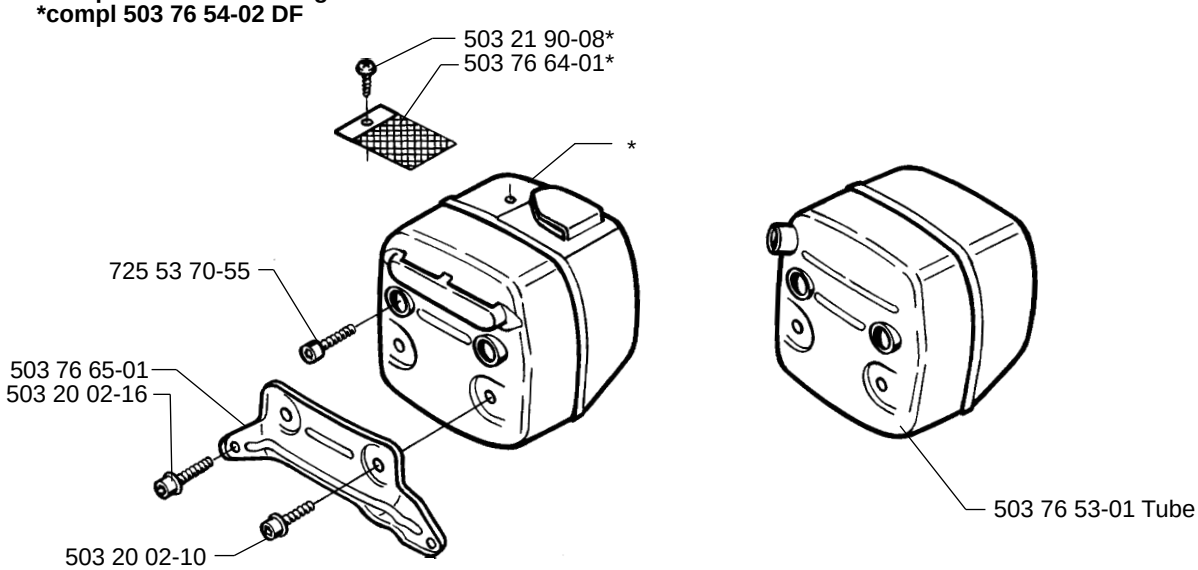

G

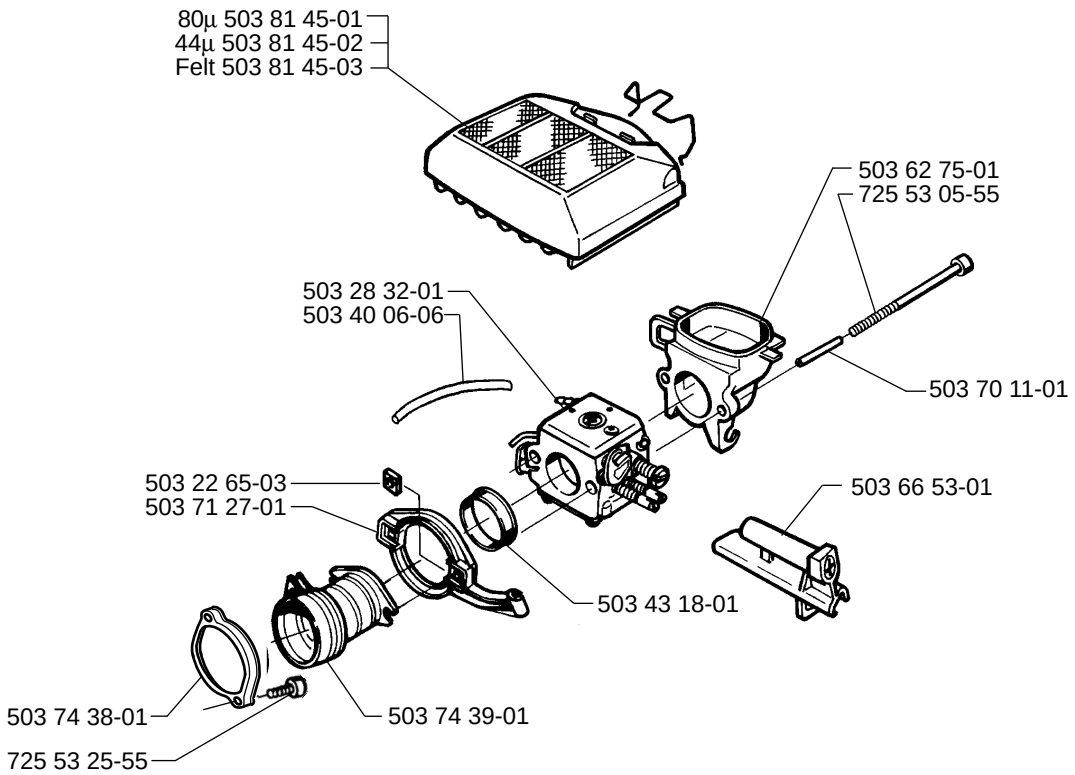

H

***compl 503 62 68-71**

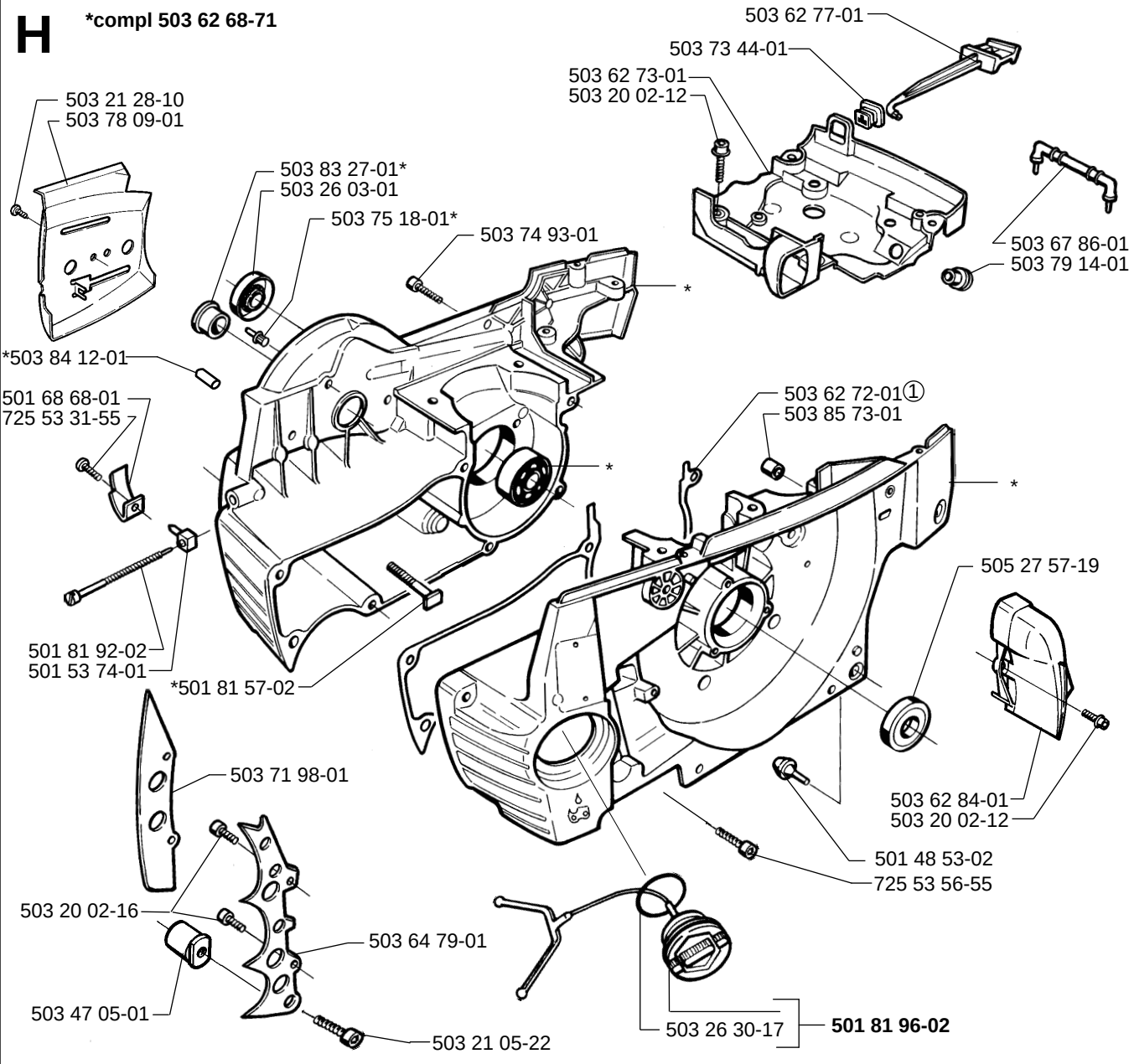

J ***compl 503 71 32-73**

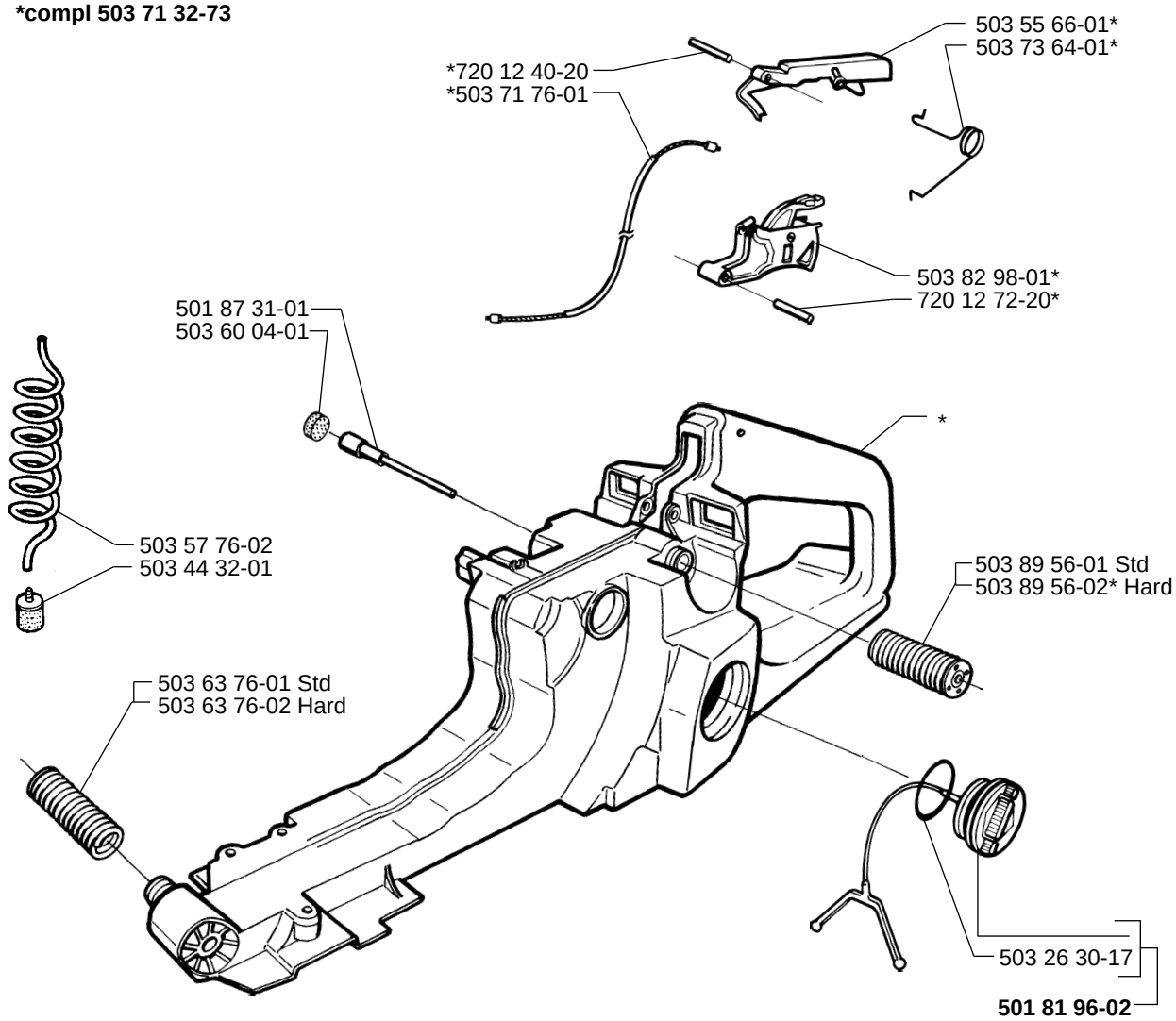

K **compl 503 62 67-71**

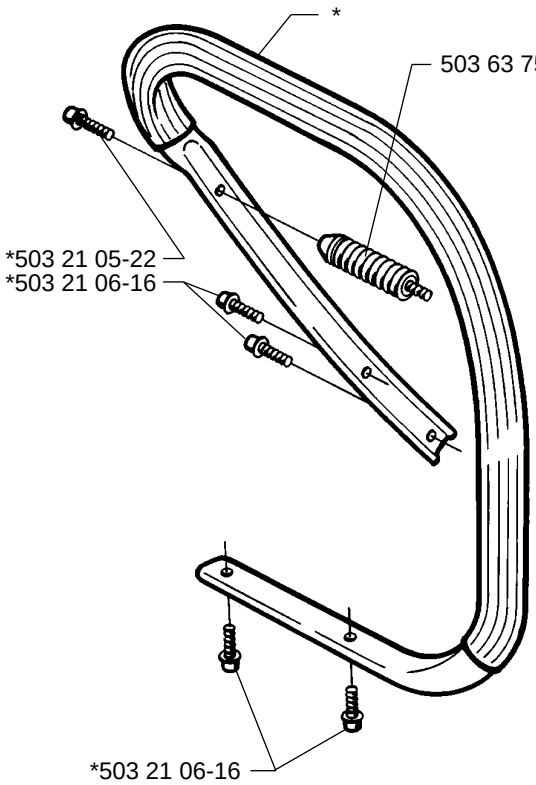

M

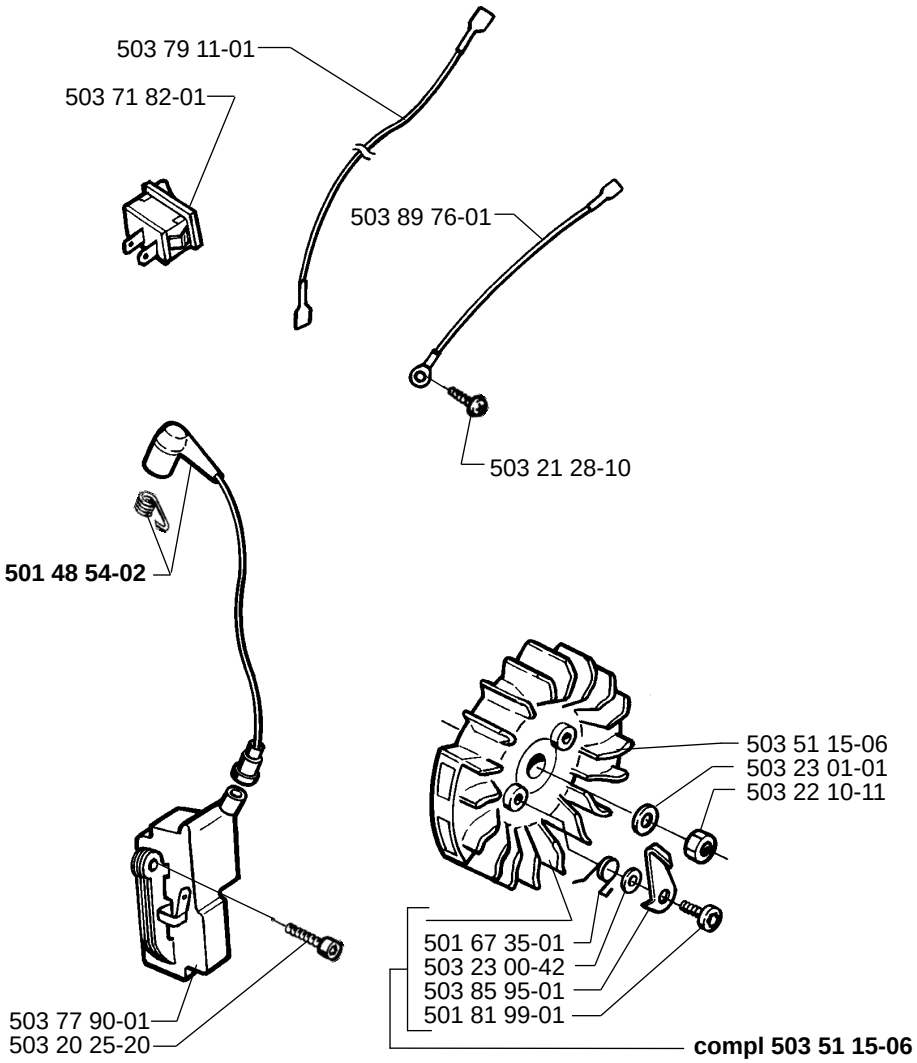

N

***compl 503 62 81-71**

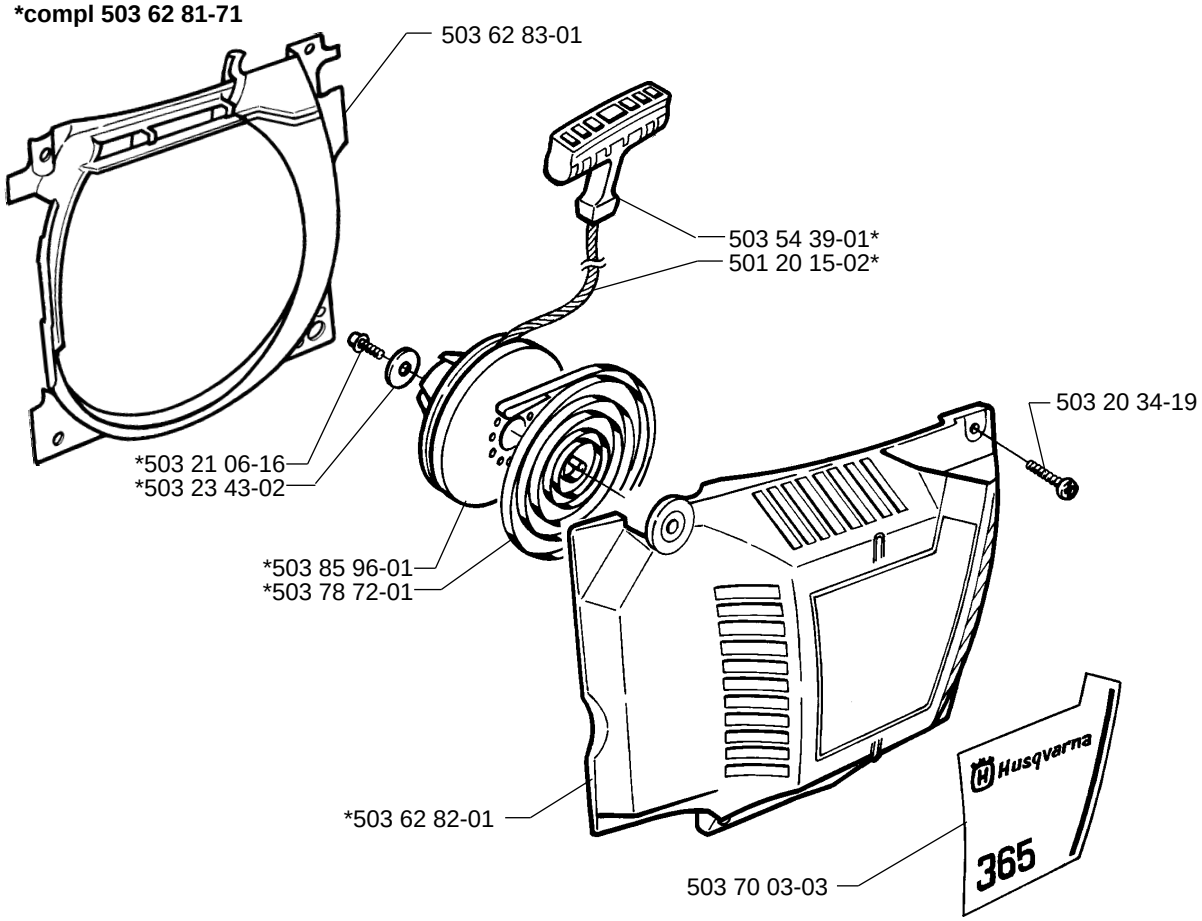

P

compl 503 28 32-01

Zama C3M

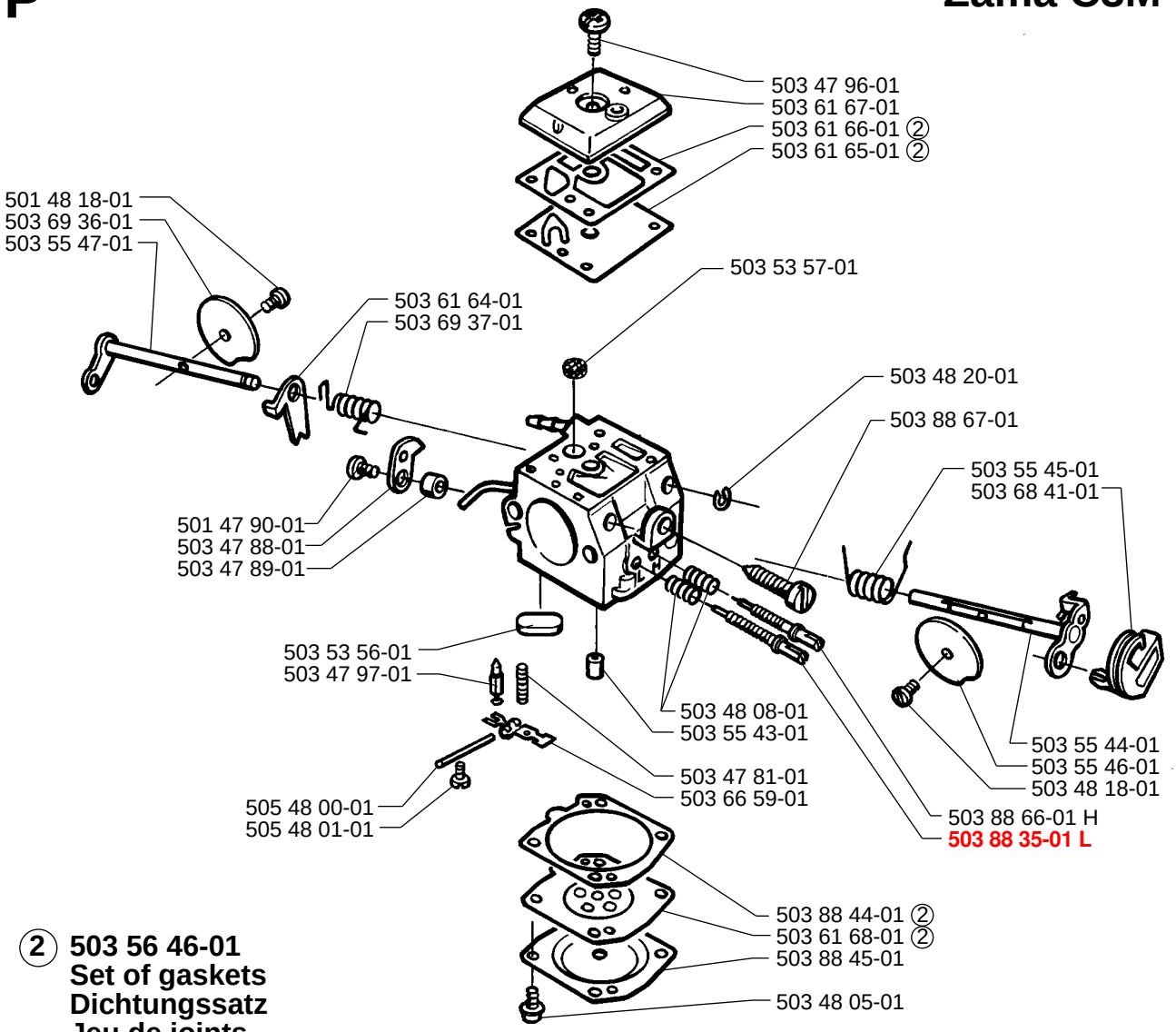

② **503 56 46-01**
Set of gaskets
Dichtungssatz
Jeu de joints
Juego de juntas
Packningssats

Q

Accessories
Zubehöre
Accessories
Accessorios
Tillbehör

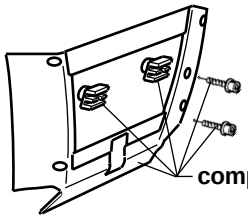

compl 503 78 70-71

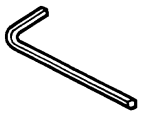

503 55 86-01 NV4

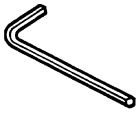

503 55 86-02 NV5

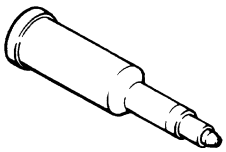

501 91 14-01

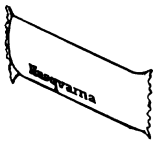

503 62 12-01

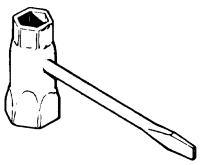

501 69 17-01